EN
DE
NL
FR

Bestway®

APX 365™ STEEL PRO MAX™

84 cm (33") - 1.32 m (52")

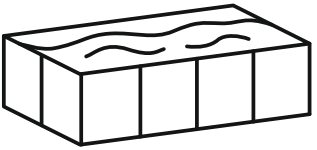

bestwaycorp.com/support

EN

OWNER'S MANUAL

84 cm (33") - 1.32 m (52")

APX 365™

STEEL PRO MAX™

IMPORTANT SAFETY INSTRUCTIONS

⚠ WARNINGS

Save these instructions – Read carefully before operating.

Carefully read, understand and follow all information in this user manual before installing or using the swimming pool. These safety guidelines address some common risks of water recreation, but they cannot cover all risks and dangers in all cases. Always use caution, common sense and good judgment when enjoying any water activity.

Retain this information for future use. In addition, the following information can be supplied depending on the pool type.
- Keep these instructions in a safe place. If instructions are missing, please contact the manufacturer or search for them on our website, **www.bestwaycorp.com.**
- Barriers, pool covers, pool alarms or similar safety devices are helpful aids, but they are not substitutes for continuous and competent adult supervision.

Non Swimmers safety:
- Continuous, active, and vigilant supervision of weak swimmers and non-swimmers by a competent adult is required at all times (remembering that children under five are at the highest risk of drowning).
- Designate a competent adult to supervise the pool each time it is being used.
- Weak swimmers or non-swimmers should wear personal protection equipment when using the pool.
- When the pool is not in use, or unsupervised, remove all toys from the swimming pool and its surrounding to avoid attracting children to the pool.

Safe Pool Use:
- Encourage all users, especially children, to learn how to swim.
- Learn Basic Life Support, such as Cardiopulmonary Resuscitation (CPR), and refresh this knowledge regularly. This can make a life-saving difference in the event of an emergency.
- Instruct all pool users, including children, what to do in case of an emergency.
- Never dive into any shallow body of water. This can lead to serious injury or death.
- Do not use the swimming pool when using alcohol or medication that may impair your ability to safely use the pool.

Safety Devices & Equipment:
- To prevent children from drowning, it is recommended to secure access to the pool with a protection device.
- To prevent children from climbing from the inlet and outlet valve, it is recommended to install a barrier (and secure all doors and windows, where applicable) to prevent unauthorized access to the swimming pool.
- It is recommended to keep rescue equipment (ex. a ring buoy) by the pool.
- Keep a working phone and a list of emergency phone numbers near the pool.
- When a pool cover is being used, remove it completely from the water surface before entering the pool.
- Protect pool occupants from water related illnesses by keeping the pool water treated and by practicing good hygiene. Consult the water treatment guidelines in the user's manual.
- Store chemicals (ex. water treatment, cleaning or disinfection products) out of the reach of children.
- Use the signage outlined below. Signage is to be displayed in a prominent position within 2.00 m of the pool.

- Keep children under supervision in the aquatic environment. No diving.
- Removable ladders shall be placed on a solid, horizontal surface.
- Regardless of materials used for swimming pool construction, regularly inspect surfaces under the pool and its equipment for any safety hazards.
- Regularly monitor bolts and screws. Remove splinters or any sharp edges to avoid injuries.
- Do not leave the drained pool outside. The empty pool may become deformed and/or displaced due to wind.
- If you have a filter pump, refer to the pump's manual for instructions. Do not use the pump if people are inside the pool.
- If you have a ladder, refer to the ladder's manual for instructions.

IMPORTANT SAFETY INSTRUCTIONS

WARNING!
The use of a swimming pool implies compliance with the safety instructions described in the operating and maintenance guide.
In order to prevent drowning or other serious injuries, pay particular attention to the possibility of unexpected access to the swimming pool by children under 5 years by securing the access to it and keeping them under constant adult supervision while in the pool.

Please read carefully and keep for future reference.

PARTS & TOOLS

Compare the parts in your box to the parts listed in this manual. Verify that the equipment components represent the model that you had intended to purchase. If any parts are damaged or missing at the time of purchase, visit our website **bestwaycorp.com/support**.
NOTE: Some parts differ due to pool sizes/structures. Drawings are for illustration purposes only. May not reflect actual product.
Not to scale.
Before assembling the product, take a few minutes to become familiar with all the parts.
Assembly of this pool can be completed without additional tools.

SETUP INSTRUCTIONS

Overview

Choosing the Correct Location:
The location chosen where the pool will be installed must adhere to the following conditions:

- Only for outdoor use.
- Because of the combined weight of the water inside the pool and the users, the surface chosen must be capable of uniformly supporting the total weight for the entire time the pool is installed.
- When choosing the surface, take into consideration that water may come out of the pool when in use or when it rains. If the water softens the surface, it may lose its capability to support the pool weight.
- The surface must be flat and smooth. If the surface is inclined or uneven, it can create an unbalanced load on the structure of the pool. This can damage the welding points of the liner and bend the frame. In the worst cases, the pool can collapse, causing serious personal injury and/or damage to personal property.
- The selected surface must be clear of any type of object. Due to the weight of the water, any object under the pool could damage or perforate the bottom of the pool.
- The selected surface must be clear of aggressive plants and weed species. Types of strong vegetation could grow through the liner and create water leakage. Grass or other vegetation that may cause odor or slime to develop must be eliminated from the chosen location.
- The selected position must be far from house entrance. Do not position any equipment or other furniture around the pool. The water that comes out of the pool during use or due to product malfunctions can damage furniture inside the house or surrounding the pool.
- It is important to position the pool away from any objects children could use to climb into the pool.
- Position the pool near an adequate drainage system to deal with overflow or to empty the pool. Ensure the pool side with the **water inlet A and outlet B** is facing in the direction of the power source, where the filtration system will be connected.
- The selected location must not have overhead power lines or trees. Be sure the location does not contain underground utility pipes, lines or cables of any kind.
- Check the position of the vertical legs and/or the U-supports regularly. They must always be level with the bottom of the pool. If the vertical leg or the U-support starts to sink into the ground, drain the pool water immediately to avoid the pool collapsing due to the uneven load on the frame structure. Change the location of the pool or modify the surface material.

Suggested surfaces: grass, ground, concrete and all other surfaces that respect the above set-up conditions.
Surfaces to avoid: mud, sand, gravel, deck, balcony, driveway, platform, soft/loose soil or other surface that does not meet the above set-up conditions.
Follow the important instructions above to choose the correct surface and location to set up your pool.
NOTE: If parts become damaged because the set-up surface and location does not adhere to these instructions, it will not be considered a manufacturer defect and will void the warranty and any service claims.
It is the owner's responsibility to ensure the site meets the requirements at all times.
If the selected surface is too soft to hold the frame, install wood or metal plates with a thickness of no bigger than 2 cm (0.79") under the legs.
The plates must not touch the liner or have a sharp area, as this can cause damage and will not be covered under the manufacturer's warranty.

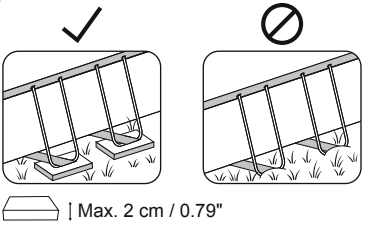

SETUP INSTRUCTIONS

Additional Guidelines:

Check with your local city council for bylaws relating to fencing, barriers, lighting and safety requirements, and ensure you comply with all laws.
If a pump and/or ladder is included in the set, refer to the pump's and/or ladder's manual for safety instructions and installation. The ladder must match the pool size.
If you must change locations during set-up, lift the liner to move it; do not drag it on the ground. The friction between the PVC material and the ground can damage the pool liner.

Helpful Installation Tips:

We strongly suggest opening the package and assembling the pool when the ambient temperature is above 15ºC / 59ºF. The PVC material of the liner will be more flexible and easier to assemble in this environment.
We suggest you buy a pool ladder (if one is not included in the set) and prepare it before setting up the pool, as it will help whenever you need to get inside it.

INSTALLATION INSTRUCTIONS

For installation instructions, follow the illustrations in the back of the manual. Drawings are for illustration purposes only. May not reflect actual product. Not to scale.
Bestway is not responsible for damage caused to the pool due to mishandling or failure to follow these instructions.
NOTE: The installation must comply with the codes of the authority having jurisdiction and may require permits for building, plumbing electrical, zoning, etc.
NOTE: The installation steps outlined in the manual apply to all listed sizes except for a particular step specifying otherwise. The combinations and quantities of parts needed may differ based on the size of your pool. Please refer to the configuration sketches below for your purchased item.

Installation takes approximately 30-90 minutes with 2-3 people, excluding any preparations or water filling (refer to the package for specific information about your purchased item).

- Please note that assembly times may vary based on pool size and individual experience.

Helpful Tips:

IMPORTANT: These notes provide additional details for several of the setup steps. Please make sure to refer back to these when assembling your pool.
Step 2: Connect the top rails side by side according to the sketches for your purchased item, then insert the whole top frame structure into the corresponding side of the **Pool Liner (K)**.
NOTE: Rotate the top frame as needed to ensure that the holes in the frame align with those in the pool liner.
Step 4: Thread the U Supports through the bottom support sleeves of the **Pool Liner (K)**, and insert them into the hole of the top rails. Fully extend the support sleeves on the bottom of the liner to ensure the correct positioning of the U Supports.
Step 5: Folds in the liner on the bottom reduce the size of the pool and create extra pressure on the seams, reducing its lifespan. When the pool is filled with around 1 cm (0.39") of water, gently smooth out the bottom liner to remove all folds. We recommend starting from the center of the pool and continuing outwards. You can continue to fill the pool when the floor is smooth and wrinkle-free.
Step 6: If the connection valve for the pool's inlet A and outlet B is composed of Part N and Part O:

1. Unscrew the gear from Part O.
2. Insert the smaller end of Part O through the inlet from the inside of the pool.
3. Tighten the gear from the outside of the pool to attach Part O to the liner.
4. Screw Part N onto Part O and close the water valve in the locked position to complete the connection.

Filling the Pool with Water:

ATTENTION:
Do not leave the pool unattended while filling with water. Continuously check the pool to ensure it is being filled correctly. Ensure that the belt of the U-Support is completely extended.

It is highly recommended to use tap water for filling to minimize unwanted content, such as minerals. Do not use sea water. Fill the pool with water after all assembly steps are completed and until the water reaches the welding line, which corresponds to 90% of the full capacity. Do not overfill as this could cause the pool to collapse. In the case of heavy rainfall, we strongly recommend reducing the water level to keep it at 90% capacity and avoid the overflow of water.

- **IMPORTANT:** When the pool is 90% full, check that the distance between the water surface and the top of the rails is the same all around. If it is different, it means that the surface is not level, and we strongly recommend draining the water and adjusting the chosen location. Never attempt to move the pool with water still in it.
- **IMPORTANT:** Keeping the pool full of water on unlevel ground can cause the bursting of welding points and/or pool collapse, causing serious personal injury and/or damage to property. Your pool may contain a great deal of pressure. If your pool has a bulge or uneven side, the sides may burst, suddenly releasing water and causing serious personal injury and/or damage to property. When the pool is 90% full, check the pool for any leaks at the valves or seams and for any evident water loss. Do not add any chemicals to the water until this has been done.

MAINTENANCE INSTRUCTIONS

Keeping your pool water clean and chemically balanced is necessary. Simply using the filtration system and cleaning the filter cartridge is not enough for proper maintenance of the water. It is important to prioritize the maintenance and health of your pool water. If you do not adhere to these guidelines, your and your family's health might be at risk.

Water Maintenance:

We recommend you use pool chemicals to maintain water chemistry and chlorine or bromine tablets (do not use granules) with a chemical dispenser. The chemical maintenance with chemical tablets must be performed with a chemical dispenser or chemical floater. Do not throw chemical products directly into the water. The chemicals will settle on the bottom of the pool and damage and discolor the liner. In the worst cases, it will damage the structure of the pool liner. Pool damage resulting from the misuse, number of users and overall mismanagement of pool water is not covered by the warranty. Water quality is directly related to frequency of use, number of users and overall maintenance of the pool. The water should be changed every 3 days if there is no chemical treatment being performed with the water.

We recommend that you take a shower before using your pool, as cosmetic products, lotions and other residues on the skin can quickly degrade water quality. Place a bucket of water next to the pool to clean users' feet before they enter the water. Use a pool skimmer for the surface and a vacuum cleaner for the pool bottom regularly to avoid settled dirt. If they are not included in the set, you can purchase them by visiting our website (**www.bestwaycorp.com**) or by visiting the nearest pool supply store.

Chemical Usage:

Your pool set may not include a chemical dispenser. In this case, you can purchase one by visiting our website (**www.bestwaycorp.com**) or by visiting the nearest pool supply store. Remove the chemical dispenser when the pool is in use. After performing chemical maintenance and before using the pool, use a test kit (not included) to test the water chemistry.

We recommend maintaining your water's chemical balance as shown in the table.

Exceeding the following parameters can damage the structure of the liner and create a dangerous situation for the users.

Please consult your local pool or chemical supply retailer for more information about chemical maintenance. Pay close attention to the chemical manufacturer's instructions.

TEST	IDEAL VALUES
Total Alkalinity	80–120 ppm
pH	7.4 – 7.6
Calcium hardness	200 – 400 ppm
Cyanuric acid	30 – 50 ppm
Free available chlorine	2 – 4 ppm

Winterization (for APX 365™ pools only)

Polar-Shield™ year-round weather defense allows the pool to stay up during wintertime without completely emptying the pool water. Make sure the filtration system and other pool accessories are disconnected from the pool. Use the pool cover throughout the winter season to prevent debris from falling into the pool.

When the outdoor temperature is around 0ºC / 32ºF or below, there is a risk that the water will freeze. Before installing the pool cover:

1. Ensure the water level is at least 10 cm (4") lower than the pool's B outlet valve. If the water level is above the pool's A inlet or B outlet valves, water may freeze inside, irreparably damaging the liner when the ice expands. It will not be considered a manufacture defect and will void the warranty and any service claims.
2. Place an inflatable item made of cold-resistant material, such as a pool pillow (not included), on the surface of the water to compensate for the space between the water level and the top rails. This will ensure the pool cover is supported.

IMPORTANT TIPS:

If there is ice in the pool water, remove it very carefully. The sharp edges of the ice can break and damage the pool liner.

If it rains, check the water level to ensure it is 10 cm (4") lower than the pool's B outlet valve, especially if the outdoor temperature is around 0ºC / 32ºF or below and the water may freeze.

Accessory Instructions

We suggest that you buy a pool cover, if one is not included in the set, and cover the pool when not in use to prevent damage to the top rail material. Gently clean any dirt from the top rails with a clean cloth.

In the event of a leak, patch your pool using the underwater adhesive repair patch provided. You can find the instructions in the FAQs on the support section of our website (**www.bestwaycorp.com/support**).

If your pool has a connection valve for attaching pool cleaning accessories, you must remove the debris screen from the connector prior to accessory attachment.

DISASSEMBLY & STORAGE INSTRUCTIONS

Draining Instructions

For draining, follow the illustrations in the back of the manual. Drawings are for illustration purposes only. May not reflect actual product. Not to scale.
Before draining your pool water, make sure that you are draining the water away from the house and any objects that are subject to water damage. Check local regulations for drainage bylaws.

Cleaning Instructions

1. Rinse the pool liner with tap water to remove any residue left by chemicals or debris.
2. Leave the flattened liner in the sunlight until it's completely dry.
3. To remove the remaining water completely, wipe the pool liner with a dry cloth.

Storage Instructions

Remove all accessories. Be sure that pool liner and accessories are completely clean and dry before storage. If the pool is not completely dry, mold may result and will damage the pool liner during the storage period.
Once the pool is completely dry, sprinkle with talcum powder to prevent the liner from sticking together.
We strongly recommend disassembling the pool when the ambient temperature is above 15ºC / 59ºF.
Fold the pool liner only if the ambient temperature is above 15ºC / 59ºF. Store the pool in a dry place with a moderate temperature between 15ºC / 59ºF and 38ºC / 100ºF and keep the pool liner and all accessories inside a cardboard box to better protect the PVC material during the winter period.

WARRANTY TERMS

For support and product registration, please visit **bestwaycorp.com/support**.

GEBRAUCHSANWEISUNG

84 - 132 cm

APX 365™

STEEL PRO MAX™

WICHTIGE SICHERHEITSHINWEISE

⚠ ACHTUNG

Bitte lesen Sie diese Gebrauchsanweisung gründlich durch und bewahren Sie sie im Anschluss sorgfältig auf.

Vor dem Bau und der Benutzung des Schwimmbeckens werden sämtliche Informationen in dieser Anleitung sorgfältig gelesen, verstanden und befolgt. Diese Warnhinweise, Anleitungen und Sicherheitsrichtlinien umfassen einige allgemeine Risiken in Bezug auf Freizeitbeschäftigung im Wasser, sie können jedoch nicht sämtliche Risiken und Gefährdungen in allen Fällen behandeln. Bei jeglicher Aktivität im Wasser wird Vorsicht, gesunder Menschenverstand und gutes Urteilsvermögen walten gelassen.

Diese Angaben werden für die spätere Nutzung aufbewahrt. Zudem können folgende Angaben je nach Art des Pools voneinander abweichen.
- Bewahren Sie diese Anweisungen an einem sicheren Ort auf. Sollten Anweisungen fehlen, wenden Sie sich bitte an den Hersteller oder suchen Sie auf unserer Website danach, **www.bestwaycorp.com.**
- Absperrungen, Beckenabdeckungen, Alarmanlagen oder ähnliche Sicherheitsvorrichtungen sind sinnvolle Hilfsmittel, ersetzen jedoch keine ständige und sachkundige Überwachung durch erwachsene Personen.

Sicherheit von Nichtschwimmern:
- Es ist jederzeit eine ständige, aktive und wachsame Beaufsichtigung schwacher Schwimmer und Nichtschwimmer durch eine sachkundige erwachsene Aufsichtsperson erforderlich (es wird daran erinnert, dass das größte Risiko des Ertrinkens bei Kindern unter 5 Jahren besteht).
- Es wird eine sachkundige erwachsene Person bestimmt, die das Becken überwacht, wenn es benutzt wird.
- Schwache Schwimmer oder Nichtschwimmer sollten persönliche Schutzausrüstung tragen, wenn sie ins Schwimmbecken gehen.
- Wenn das Schwimmbecken nicht benutzt oder überwacht wird, werden sämtliche Spielsachen aus dem Schwimmbecken und seiner Umgebung entfernt, um zu verhindern, dass Kinder davon angezogen werden.

Sichere Nutzung des Schwimmbeckens
- Sämtliche Nutzer, insbesondere Kinder, werden dazu ermuntert, schwimmen zu lernen.
- Erste Hilfe (Herz-Lungen-Wiederbelebung) erlernen und diese Kenntnisse regelmäßig auffrischen. Das kann bei einem Notfall einen lebensrettenden Unterschied ausmachen.
- Sämtliche Beckenbenutzer, einschließlich Kinder, anweisen, was in einem Notfall zu tun ist.
- Niemals in flaches Wasser springen. Das kann zu schweren Verletzungen oder zum Tode führen.
- Das Schwimmbecken nicht benutzen, wenn man unter dem Einfluss von Alkohol oder Medikamenten steht, welche die Fähigkeit zur sicheren Nutzung des Beckens beeinträchtigen können.

Sicherheitsvorrichtungen und - Ausrüstung:
- Um das Risiko des Ertrinkens von Kindern zu minimieren, wird dringend empfohlen, den Zugang zum Pool durch geeignete Sicherheitsvorkehrungen wie einen Zaun oder eine andere Barriere zu sichern.
- Um zu verhindern, dass Kinder über das Einlass- und Auslassventil klettern, es wird empfohlen, eine Absperrung zu errichten (und sämtliche Türen und Fenster zu sichern, sofern zutreffend), um unberechtigten Zutritt zum Schwimmbecken zu vermeiden.
- Es wird empfohlen, Rettungsausrüstung (z. B. einen Rettungsring) in der Nähe des Beckens aufzubewahren.
- Ein funktionierendes Telefon und eine Liste von Notrufnummern werden in der Nähe des Schwimmbeckens aufbewahrt.
- Beckenabdeckungen vor dem Betreten des Schwimmbeckens vollständig von der Wasseroberfläche entfernen, wenn sie verwendet werden.
- Die Nutzer des Schwimmbeckens werden vor durch das Wasser verbreiteten Krankheiten geschützt, indem das Wasser stets aufbereitet und hygienisch unbedenklich gehalten wird. Die Richtlinien zur Wasseraufbereitung in der Gebrauchsanleitung werden zu Rate gezogen.
- Chemikalien (z. B. Produkte für die Wasseraufbereitung, Reinigung oder Desinfektion) außerhalb der Reichweite von Kindern aufbewahren.
- Bitte bringen Sie die nachfolgend beschriebene Beschilderung gut sichtbar und in einer Entfernung von 2 Metern zum Pool an. Dadurch stellen Sie sicher, dass die Sicherheitshinweise und Verhaltensregeln von allen Benutzern des Pools leicht wahrgenommen und befolgt werden können.

- Kinder im Wasser und der Wasserumgebung stets beaufsichtigen. Nicht springen.
- Mobile Sicherheitsleitern müssen auf einem stabilen und ebenen Untergrund positioniert werden.
- Unabhängig vom Material des Pools ist es notwendig, den Untergrund und weiteres Zubehör regelmäßig auf mögliche Sicherheitsbedenken zu überprüfen.
- Kontrollieren Sie in regelmäßigen Abständen sämtliche im Pool verbaute Bolzen und Schrauben. Entfernen Sie dabei alle Splitter oder scharfe Kanten, um Schnittverletzungen vorzubeugen.
- Stellen Sie sicher, dass der Pool nicht im entleerten Zustand im Freien zurückgelassen wird, da dieser durch Wind verformt oder verschoben werden kann.
- Sofern eine Filterpumpe vorhanden ist, beachten Sie bitte die Anweisungen des Herstellers. Die Pumpe darf nicht in Betrieb genommen werden, solange sich Personen im Pool aufhalten.
- Wenn Sie eine Sicherheitsleiter verwenden, lesen Sie hierzu bitte die entsprechende Gebrauchsanweisung.

WICHTIGE SICHERHEITSHINWEISE

ACHTUNG!
Die Verwendung eines Schwimmbecken-Bausatzes setzt voraus, dass er mit den Sicherheitsvorschriften übereinstimmt, die in der Betriebs- und Wartungsanleitung beschrieben sind.
Um ein Ertrinken oder andere ernsthafte Verletzungen zu verhindern, wird besondere Aufmerksamkeit darauf gerichtet, den Zugang zum Schwimmbecken zu sichern, da sich Kinder unter 5 Jahren unerwartet Zugang zum Schwimmbecken verschaffen können, und beim Baden werden die Kinder ununterbrochen von einer erwachsenen Aufsichtsperson beaufsichtigt.

Bitte sorgfältig lesen und für späteres Nachschlagen aufbewahren.

KOMPONENTE & WERKZEUGE

Vergleichen Sie die Teile in Ihrem Karton mit den in dieser Gebrauchsanweisung aufgeführten Teilen. Vergewissern Sie sich, dass die Komponenten dem Modell entsprechen, welches Sie zu kaufen beabsichtigt haben. Wenn zum Zeitpunkt des Kaufs Teile beschädigt sind oder fehlen, besuchen Sie unsere Website **bestwaycorp.com/support**.
BITTE BEACHTEN: Einige Teile unterscheiden sich aufgrund der Beckengrößen/-Strukturen. Die Zeichnungen dienen nur zur Veranschaulichung. Sie spiegeln möglicherweise nicht das tatsächliche Produkt wieder. Nicht maßstabsgetreu.
Nehmen Sie sich vor dem Zusammenbau des Produkts ein paar Minuten Zeit, um sich mit allen Teilen vertraut zu machen.
Die Montage dieses Pools kann ohne zusätzliches Werkzeug abgeschlossen werden.

AUFBAUANWEISUNGEN

Übersicht

DEN RICHTIGEN STANDORT WÄHLEN:
Der gewählte Standort, an dem der Pool installiert werden soll, muss die folgenden Bedingungen erfüllen:
- Nur im Freien verwenden.
- Aufgrund des kombinierten Gewichts des Wassers im Schwimmbecken und der Benutzer muss der gewählte Untergrund in der Lage sein, das Gesamtgewicht während der gesamten Dauer der Installation des Schwimmbeckens gleichmäßig zu tragen.
- Berücksichtigen Sie bei der Wahl der Oberfläche, dass bei der Benutzung des Pools oder bei Regen Wasser aus dem Pool austreten kann. Wenn das Wasser die Oberfläche aufweicht, kann sie ihre Fähigkeit verlieren, das Gewicht des Schwimmbeckens zu tragen.
- Ein unebener Untergrund birgt erhebliche Gefahren für die Integrität und die Sicherheit eines Aufstellpools. Daher ist es ausschlaggebend, den gewählten Aufstellort entsprechend vorzubereiten und zu gewährleisten, dass die Fläche tragfähig ist. Beschädigungen an den Schweißnähten der Poolfolie und Verformungen des Gestells können Undichtigkeiten nach sich ziehen. Im schlimmsten Fall könnte der Pool einstürzen, was zu erheblichen Personen- und Sachschäden führen kann.
- Der gewählte Aufstellort muss frei von jeglichen Gegenständen sein. Aufgrund der Belastung durch die Füllmenge könnte jeder Gegenstand unter dem Pool dessen Boden beschädigen.
- Die gewählte Oberfläche sollte komplett von Pflanzen, Wurzeln und Unkraut befreit werden, welche den Liner beschädigen und zu Lecks führen könnten. Pflanzenreste sollten gründlich entfernt werden, um zu verhindern, dass es unterhalb des Pools zu Geruchs- oder Schleimbildung kommen kann.
- Positionieren Sie Ihren Pool in sicherer Entfernung zum Hauseingang und vermeiden Sie es, Elektrogeräte oder Möbel in unmittelbarer Nähe des Pools aufzustellen, um mögliche Wasserschäden zu verhindern.
- Es ist wichtig, den Pool nicht in der Nähe von Gegenständen aufzustellen, die Kinder zum Hineinklettern benutzen könnten.
- Stellen Sie den Pool in der Nähe eines geeigneten Abflusssystems auf, um ein Überlaufen zu verhindern oder den Pool einfach entleeren zu können. Achten Sie darauf, dass die Poolseite mit dem Wassereinlass A und dem Wasserauslass B in Richtung der Stromquelle zeigt, an die das Filtersystem angeschlossen wird.
- Am gewählten Standort dürfen sich keine Freileitungen oder Bäume befinden. Vergewissern Sie sich zudem, dass dort keine unterirdischen Versorgungsrohre oder Leitungen verlaufen.
- Wir empfehlen, die vertikalen Stützen regelmäßig zu kontrollieren, um mögliche Probleme frühzeitig zu erkennen, die sich durch ein Absenken dieser Elemente ergeben können. Ein Absenken der Stützen deutet möglicherweise darauf hin, dass der Untergrund nachlässt oder nicht genügend verdichtet wurde. Dies könnte ernsthafte Beschädigungen des Pools nach sich ziehen oder sogar zu dessen vollständigen Einsturz führen. Sollten Sie ein Absenken der Stützen bemerken, ist es unerlässlich, das Wasser umgehend abzulassen, um zusätzliche Schäden zu verhindern. Anschließend sollten Sie die notwendigen Schritte einleiten, um die Ursache zu beheben.

Geeignete Oberflächen: Rasen, Erde, Beton und alle anderen Untergründe, welche die oben genannten Bedingungen erfüllen.
Nicht geeignete Oberflächen: Schlamm, Sand, Kies, Terrasse, Balkon, Einfahrt, Plattform, weicher/lockerer Boden und alle anderen Untergründe, welche die oben genannten Voraussetzungen nicht erfüllen.
Befolgen Sie die wichtigen Anweisungen oben, um die richtige Oberfläche und den richtigen Standort für Ihren Pool zu wählen.
Bitte beachten Sie: Wenn Teile beschädigt werden, weil die Aufstellfläche und der Aufstellort nicht mit diesen Anweisungen übereinstimmen, wird dies nicht als Herstellerfehler betrachtet und führt zum Erlöschen der Garantie und jeglicher Serviceansprüche. Es liegt in der Verantwortung des Eigentümers, sicherzustellen, dass der Aufstellungsort jederzeit den Anforderungen entspricht.
Sollte der Untergrund zu weich sein und somit nicht ausreichend Stabilität für den Poolrahmen bieten, platzieren Sie bitte Holz- oder Metallplatten unter die vertikalen Stützen. Diese Platten sollten eine maximale Dicke von 2 cm aufweisen. Achten Sie darauf, dass die Platten keinen direkten Kontakt mit der Poolfolie haben und frei von scharfen Kanten sind, um Beschädigungen der Folie zu vermeiden, welche nicht von der Herstellergarantie abgedeckt sind.

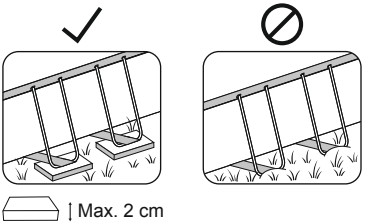

AUFBAUANWEISUNGEN

Weitere Anweisungen:

Es ist wichtig, sich über lokale Bestimmungen und Sicherheitsvorschriften zu informieren, bevor Sie einen Pool errichten. Wenden Sie sich an Ihre Gemeinde- oder Stadtverwaltung, um sich über die geltenden Vorschriften für Umzäunungen, Absperrungen, Beleuchtungen und weitere Sicherheitsanforderungen zu informieren.
Bei der Installation von Poolzubehör wie Filterpumpen und Sicherheitsleitern ist es unerlässlich, die mitgelieferten Gebrauchsanweisungen gut durchzulesen. Dies stellt sicher, dass die Geräte korrekt installiert und betrieben werden, was für die Sicherheit und Langlebigkeit des Pools entscheidend ist. Die Sicherheitsleiter muss passend zu den Abmessungen und der Tiefe des Pools gewählt werden.
Falls Sie den Aufstellort des Pools während des Aufbaus ändern müssen, ist es wichtig, dass Sie die Poolfolie anheben und nicht über den Boden ziehen. Die entstehende Reibung zwischen dem PVC-Material des Liners und dem Untergrund könnte zu Beschädigungen führen.

Nützliche Hinweise zum Aufbau:

Es ist ratsam, den Pool bei einer Umgebungstemperatur von über 15 ºC aufzubauen. Bei niedrigeren Temperaturen kann das PVC-Material der Poolfolie steif und weniger geschmeidig sein, was die Handhabung erschwert und das Risiko von Beschädigungen wie Rissen oder Brüchen erhöht.
Falls nicht im Lieferumfang enthalten, empfehlen wir den Kauf einer Sicherheitsleiter.

HINWEISE ZUM AUFBAU

Die Installation dauert mit 2–3 Personen etwa 30–90 Minuten, ohne Vorbereitung oder Wasserfüllung (spezifische Informationen zu Ihrem gekauften Artikel finden Sie in der Verpackung).

- Bitte beachten Sie, dass die Aufbauzeiten je nach Beckengröße und individueller Erfahrung variieren können.

Folgen Sie für Installationsanweisungen den Abbildungen auf der Rückseite der Gebrauchsanweisung. Die Zeichnungen dienen nur zu Illustrationszwecken. Sie spiegeln nicht unbedingt das tatsächliche Produkt wider. Nicht maßstabsgetreu.
Bestway® haftet nicht für Schäden am Pool, welche durch eine unsachgemäße Handhabung oder Nichtbeachtung dieser Anweisungen entstehen.
Bitte beachten: Die Installation muss den Vorschriften der zuständigen Behörde entsprechen und kann Genehmigungen für Bau-, Sanitär- und Elektroinstallationen, Baugenehmigungen usw. erfordern.
Bitte beachten Sie: Die in der Gebrauchsanweisung beschriebenen Installationsschritte gelten für alle aufgeführten Größen, es sei denn, ein bestimmter Schritt sieht etwas anderes vor. Die Kombinationen und Mengen der benötigten Teile können je nach Größe Ihres Pools unterschiedlich sein. Bitte beachten Sie die untenstehenden Konfigurationsskizzen für Ihren gekauften Artikel.

Hilfreiche Tipps:

WICHTIG: Bitte beachten Sie, dass diese Hinweise zusätzliche Details zu einigen der Aufbauschritte enthalten. Bitte beachten Sie diese beim Aufbau Ihres Pools.
Schritt 2: Verbinden Sie die oberen Schienen nebeneinander gemäß den Skizzen für Ihren gekauften Artikel und setzen Sie die gesamte obere Rahmenstruktur in die entsprechende Seite der **Poolfolie (K)** ein.
BITTE BEACHTEN: Drehen Sie den oberen Rahmen je nach Bedarf, um sicherzustellen, dass die Löcher im Rahmen mit denen in der Poolfolie übereinander liegen.
Schritt 4: Führen Sie die U-Stützen durch die Bodenstützen der **Poolfolie (K)** und setzen Sie sie in das Loch der oberen Schienen ein. Ziehen Sie die Stützhülsen an der Unterseite der Poolfolie vollständig heraus, um die korrekte Positionierung der U-Träger sicherzustellen.
Schritt 5: Falten in der Poolfolie am Boden verringern die Größe des Pools und erzeugen zusätzlichen Druck auf die Nähte, was die Lebensdauer des Pools verkürzt. Wenn der Poolboden mit etwa 1 cm Wasser gefüllt ist, glätten Sie die Poolfolie vorsichtig, um alle Falten zu entfernen. Wir empfehlen, in der Mitte des Pools zu beginnen und nach außen zu gehen. Sie können den Pool weiter befüllen, wenn der Boden glatt und faltenfrei ist.
Schritt 6: Wenn das Anschlussventil für den Einlass A und den Auslass B des Pools aus Teil N und Teil O besteht:

1. Schrauben Sie das Gewinde von Teil O ab.
2. Führen Sie das kleinere Ende von Teil O von der Innenseite des Pools durch den Einlass.
3. Ziehen Sie das Gewinde von außerhalb des Pools fest, um Teil O an der Poolfolie zu befestigen.
4. Schrauben Sie Teil N auf Teil O und verschließen das Regelventil.

Befüllung des Pools:

ACHTUNG!
Lassen Sie das Becken nicht unbeaufsichtigt, während es mit Wasser gefüllt wird. Führen Sie eine regelmäßige Kontrolle durch. Stellen Sie sicher, dass der Gurt der U-Träger vollständig ausgezogen ist.

Zum Befüllen des Pools wird die Verwendung von Leitungswasser empfohlen, um den Eintrag unerwünschter Stoffe wie Mineralien zu minimieren. Meerwasser sollte nicht verwendet werden. Füllen Sie den Pool erst nach Abschluss aller Montageschritte bis zur Markierung der Schweißnaht, was 90 % der maximalen Füllmenge entspricht. Überschreiten Sie diese Marke nicht, um ein Einstürzen des Pools zu verhindern. Bei starkem Regen ist es ratsam, den Wasserstand zu verringern, um ein Überlaufen zu vermeiden und die Füllmenge bei 90 % zu halten.

- **WICHTIGER SICHERHEITSHINWEIS:** Nachdem der Pool zu 90 % gefüllt wurde, prüfen Sie, ob der Abstand zwischen der Wasseroberfläche und der Oberkante des Stahlrahmens rundherum gleichmäßig ist. Sollte dies nicht der Fall sein, deutet dies auf eine Unebenheit der Untergrundes hin. In diesem Fall raten wir dringend dazu, das Wasser abzulassen und den Standort des Pools entsprechend anzupassen. Versuchen Sie unter keinen Umständen, den Pool zu verschieben, bevor dieser entleert wurde.
- **WICHTIGER SICHERHEITSHINWEIS:** Ein auf unebenem Untergrund gefüllter Pool kann eine enorme Belastung für die Schweißnähte darstellen und im schlimmsten Fall zum Bersten der Nähte oder zum Einsturz des Pools führen. Dies kann schwere Personenschäden oder erhebliche Sachschäden nach sich ziehen. Sobald Ihr Pool zu 90 % gefüllt ist, überprüfen Sie diesen sorgfältig auf Undichtigkeiten an Ventilen oder Nähten sowie auf sichtbaren Wasserverlust. Fügen Sie dem Wasser erst Chemikalien hinzu, nachdem diese Überprüfung erfolgt ist.

WARTUNG

Es ist wichtig, das Wasser Ihres Pools sauber und chemisch ausgewogen zu halten. Die einfache Verwendung des Filtersystems und die Reinigung der Filterkartusche reichen für eine ordnungsgemäße Wartung des Wassers nicht aus. Der Pflege und Gesundheit Ihres Poolwassers muss Priorität eingeräumt werden. Wenn Sie sich nicht an diese Richtlinien halten, könnte die Gesundheit Ihrer Familie und Ihre eigene gefährdet sein.

Wasserpflege:

Zur Wasserpflege wird die Verwendung von Poolchemikalien empfohlen. Chlor- oder Bromtabletten (kein Granulat) sollten mit einem Chemikaliendosierer oder Dosierschwimmer eingesetzt werden. Chemikalien dürfen nicht direkt ins Wasser gegeben werden, da sie die Poolfolie beschädigen oder verfärben können. Schäden durch unsachgemäßen Gebrauch, hohe Nutzerzahlen oder falsche Wasserpflege sind nicht von der Garantie abgedeckt. Die Wasserqualität hängt von Nutzungshäufigkeit, Nutzeranzahl und Pflege ab. Ohne chemische Behandlung sollte das Wasser alle 3 Tage gewechselt werden.
Vor der Nutzung sollte geduscht werden, da Kosmetikprodukte, Lotionen und andere Rückstände auf der Haut die Wasserqualität verschlechtern können. Ein Eimer mit Wasser am Beckenrand hilft, die Füße der Nutzer zu reinigen. Ein Oberflächenskimmer sowie ein Poolsauger für den Boden beugen Schmutzablagerungen vor. Falls diese nicht im Set enthalten sind, können sie auf **www.bestwaycorp.com** oder im Fachhandel erworben werden.

Anwendung von Poolchemie:

Ein Chemikaliendosierer ist möglicherweise nicht im Poolset enthalten. In diesem Fall kann er auf **www.bestwaycorp.com** oder im Fachhandel erworben werden. Er sollte entfernt werden, wenn der Pool genutzt wird. Nach der chemischen Wartung und vor der Nutzung des Pools wird ein Testkit (nicht enthalten) empfohlen, um die Wasserchemie zu überprüfen.
Wir empfehlen, das chemische Gleichgewicht Ihres Wassers wie in der Tabelle angegeben aufrechtzuerhalten.
Eine Überschreitung der vorgegebenen Parameter kann die Poolfolie beschädigen und ein Sicherheitsrisiko für die Benutzer darstellen.
Für weiterführende Informationen zur Wasserbehandlung mit Chemikalien wenden Sie sich bitte an Ihren lokalen Fachhändler und berücksichtigen Sie zudem die Anweisungen des jeweiligen Chemikalienherstellers.

TEST	IDEALE WERTE
Gesamtalkalität	80–120 ppm
pH-Wert	7,4 – 7,6
Calciumhärte	200 – 400 ppm
Cyanursäure	30 – 50 ppm
Freies Chlor	2 – 4 ppm

Ganzjahresschutz (nur bei APX 365™ Frame Pool)

Der Polar-Shield™ Ganzjahresschutz ermöglicht es, dass der Pool im Winter aufgebaut bleiben kann, ohne das Wasser vollständig ablassen zu müssen. Stellen Sie sicher, dass das Filtersystem sowie weiteres Poolzubehör vollständig abgebaut wird. Verwenden Sie während der Wintermonate zu jeder Zeit eine Abdeckplane.
Bei Außentemperaturen um 0 °C oder darunter besteht die Gefahr, dass das Wasser gefriert. Vor dem Anbringen der Abdeckplane:

1. Stellen Sie sicher, dass der Wasserstand mindestens 10 cm unter dem B-Auslassventil des Pools liegt. Wenn der Wasserstand über den A-Einlass- oder B-Auslassventilen des Pools liegt, kann das Wasser im Inneren gefrieren und die Poolfolie irreparabel beschädigen, wenn sich das Eis ausdehnt. Dies wird nicht als Herstellungsfehler angesehen und führt zum Erlöschen der Garantie und aller Serviceansprüche.
2. Legen Sie einen aufblasbaren Gegenstand aus kältebeständigem Material, z. B. ein Poolkissen (nicht im Lieferumfang enthalten), auf die Wasseroberfläche, um den Abstand zwischen dem Wasserspiegel und dem oberen Gestänge auszugleichen. Dadurch wird die Plane gestützt.

WICHTIGE HINWEISE:
Wenn sich Eis im Wasser befindet, muss dieses vorsichtig entfernt werden. Die scharfen Kanten des Eises könnten abbrechen und die Poolfolie beschädigen.
Bei Regen sollten Sie den Wasserstand überprüfen, um sicherzustellen, dass er 10 cm unter dem B-Auslassventil des Pools liegt, insbesondere wenn die Außentemperatur bei etwa 0 °C oder darunter liegt und das Wasser gefrieren kann.

Anweisungen für das Zubehör

Wir empfehlen Ihnen, eine Abdeckplane zu kaufen, wenn diese nicht im Set enthalten ist, und den Pool abzudecken, wenn er nicht benutzt wird, um eine Beschädigung des Materials der oberen Schiene zu vermeiden. Reinigen Sie die oberen Schienen vorsichtig mit einem sauberen Tuch von Schmutz.
Im Falle eines Lecks flicken Sie Ihren Pool mit dem mitgelieferten Unterwasserreparaturflicken. Die Anweisungen finden Sie in den FAQs im Support-Bereich unserer Website (**www.bestwaycorp.com/support**).
Bevor Sie Reinigungszubehör an Ihrem Pool befestigen, vergewissern Sie sich, dass Sie zunächst die Einlass- bzw. Auslassdüse aus dem Anschlussventil entfernen. Dies ist notwendig, um eine ordnungsgemäße Funktion des Reinigungszubehörs zu gewährleisten und Verstopfungen zu vermeiden.

ABBAU & LAGERUNG

Anweisungen zum Entleeren

Folgen Sie zum Ablassen des Wassers aus Ihrem Pool den Abbildungen auf der Rückseite der Gebrauchsanweisung. Die Zeichnungen dienen nur zur Veranschaulichung. Sie spiegeln möglicherweise nicht das tatsächliche Produkt wider. Nicht maßstabsgetreu.
Bevor Sie das Wasser aus Ihrem Pool ablassen, stellen Sie sicher, dass Sie das Wasser vom Haus und von allen Gegenständen, die durch Wasser beschädigt werden könnten, wegleiten. Informieren Sie sich über die örtlichen Vorschriften für die Ableitung von Abwasser.

Anweisungen zur Reinigung

1. Reinigen Sie die Poolfolie mit klarem Leitungswasser, um etwaige Chemikalienreste oder andere Verunreinigungen zu beseitigen.
2. Breiten Sie die Poolfolie in der Sonne aus und lassen Sie diese vollständig trocknen.
3. Um restliches Wasser vollständig zu entfernen, verwenden Sie am besten ein trockenes Tuch.

Lagerungshinweise

Entfernen Sie alle Zubehörteile wie Filterpumpen, Filtermedien, Leitern und andere Gegenstände, welchen nicht Teil der Poolfolie sind. Vor der Einlagerung sollte sichergestellt werden, dass alles vollständig sauber und trocken ist. Restfeuchtigkeit kann zur Schimmelbildung führen und die Materialien während der Lagerung beschädigen.
Sobald die Poolfolie vollständig getrocknet ist, können Sie Talkumpuder verwenden, um zu verhindern, dass diese zusammenklebt. Bestreuen Sie die Oberfläche der Poolfolie vor dem Zusammenfalten gleichmäßig mit dem Puder. Dies hilft auch dabei, Feuchtigkeit zu absorbieren und reduziert die Wahrscheinlichkeit von Schimmelbildung während der Lagerung.
Der Abbau des Pools sollte bei Temperaturen ab 15 °C erfolgen, da die Poolfolie bei wärmeren Temperaturen flexibler und elastischer ist.
Falten Sie die Poolfolie nur bei einer Umgebungstemperatur von mehr als 15 °C zusammen. Lagern Sie den Pool an einem trockenen Ort bei moderaten Temperaturen zwischen 15 und 38 °C. Die Lagerung in einem Karton schützt das PVC-Material zusätzlich vor Staub, Schmutz und direkter Sonneneinstrahlung, welche das Material mit der Zeit ausbleichen oder porös machen könnten.

GARANTIEBEDINGUNGEN

Für Unterstützung und Produktregistrierung besuchen Sie uns unter **bestwaycorp.com/support.**

VIELEN DANK FÜR IHREN KAUF EINES BESTWAY PRODUKTES! DE

Verlängern Sie Jetzt **kostenlos** die Garantie Ihres Produktes!
Registrieren Sie Ihr Produkt innerhalb von 30 Tagen nach Kaufdatum und in nur wenigen Minuten erhalten Sie eine kostenlose Verlängerung der Herstellergarantie um 6 Monate!
Besuchen Sie sofort **WWW.BESTWAYREGISTRIERUNG.DE** und registrieren Ihr Produkt!
Diese Möglichkeit der Garantieverlängerung gilt nur in folgenden Ländern: Deutschland, Frankreich, Italien.

NL

GEBRUIKERSHANDLEIDING

84 cm (33") - 1,32 m (52")

APX 365™

STEEL PRO MAX™

BELANGRIJKE VEILIGHEIDSINSTRUCTIES

⚠ WAARSCHUWINGEN

Bewaar deze instructies – Lees aandachtig alvorens gebruik.

Lees, begrijp en volg alle informatie in deze gebruikershandleiding zorgvuldig voordat u het zwembad opzet en gebruikt. Deze veiligheidsrichtlijnen behandelen enkele veelvoorkomende risico's van wateractiviteiten, maar ze kunnen niet alle mogelijke risico's en gevaren dekken. Wees altijd voorzichtig en gebruik gezond verstand wanneer u van enige wateractiviteit geniet.

Bewaar deze informatie voor toekomstig gebruik. Bovendien kan de volgende informatie verkregen worden, afhankelijk van het type zwembad.
- Bewaar de gebruiksaanwijzing op een veilige plaats. Als de instructies ontbreken, neem dan contact op met de fabrikant of zoek ze op op de website, **www.bestwaycorp.com.**
- Barrières, zwembadafdekkingen, zwembadalarmen of gelijkaardige veiligheidsmiddelen zijn nuttige hulpmiddelen, maar het zijn geen vervangingen voor een continu en competent toezicht door volwassenen.

Niet-zwemmers veiligheid:
- Continu, actief en waakzaam toezicht van zwakke zwemmers en niet-zwemmers door een competente volwassene is altijd vereist (denk eraan dat kinderen onder de vijf jaar oud het hoogste risico op verdrinking lopen).
- Duid een competente volwassene aan om toezicht te houden op het zwembad telkens wanneer het gebruikt wordt.
- Zwakke zwemmers of zwemmers die nog moeite hebben, moeten persoonlijke beschermingsmiddelen dragen tijdens het gebruik van het zwembad.
- Als het zwembad niet in gebruik is of er geen toezicht is, verwijder dan al het speelgoed uit het zwembad en de omgeving rond het zwembad om te voorkomen dat kinderen er naar toe gaan.

Veilig Zwembadgebruik:
- Moedig alle gebruikers, en vooral kinderen, aan om te leren zwemmen.
- Leer eerste hulp ondersteuning (cardiopulmonale reanimatie - CPR) en vernieuw deze kennis regelmatig. Dit kan een levensreddend verschil maken in geval van nood.
- Vertel alle zwembad gebruikers, inclusief kinderen, wat ze moeten doen in geval van noodgevallen.
- Duik nooit in ondiep water. Dit kan leiden tot ernstig letsel of een sterfgeval.
- Gebruik het zwembad niet wanneer u alcohol of medicatie gebruikt die het vermogen van de badgasten om het zwembad veilig te gebruiken, kunnen aantasten.

Veiligheidsapparaten en -uitrusting:
- Om te voorkomen dat kinderen verdrinken, is het aanbevolen om de toegang tot het zwembad te beveiligen met een veiligheidsvoorziening.
- Om te voorkomen dat kinderen over de inlaat- en uitlaatklep klimmen, is het aanbevolen een barrière te installeren (en, waar van toepassing, alle deuren en vensters te beveiligen) om onbevoegde toegang tot het zwembad te voorkomen.
- Het wordt aanbevolen om reddingsuitrusting (bijv. een ringboei) bij het zwembad te bewaren.
- Houd een werkende telefoon en een lijst met noodnummers in de buurt van het zwembad.
- Wanneer u een zwembadafdekking gebruikt, moet u deze volledig van het wateroppervlak verwijderen alvorens u het zwembad betreedt.
- Bescherm zwembadgebruikers tegen watergerelateerde ziektes door het zwembadwater te behandelen en een goede hygiëne in acht te houden. Raadpleeg de richtlijnen voor waterbehandeling in de gebruikershandleiding.
- Bewaar chemicaliën (bijv. waterbehandelings-, reinigings- of ontsmettingsproducten) buiten het bereik van kinderen.
- Gebruik de aanduidingsborden zoals hieronder aangegeven. Deze moeten weergegeven worden op een prominente plaats binnen 2,00 m van het zwembad.

- Houd kinderen onder toezicht in de omgeving van het water. Niet duiken.
- Afneembare ladders moeten op een stevig, horizontaal oppervlak geplaatst worden.
- Kijk de oppervlakten onder het zwembad regelmatig na voor veiligheidsrisico's, ongeacht de materialen die gebruikt worden om het zwembad op te zetten, evenals enige apparatuur.
- Controleer regelmatig bouten en schroeven. Verwijder splinters of scherpe randen om verwondingen te voorkomen.
- Laat het leeggelopen zwembad niet buiten staan. Het lege zwembad kan door wind vervormd en/of verplaatst worden.
- Indien u een filterpomp heeft, bekijk dan de pomphandleiding voor instructies. Gebruik de pomp niet wanneer iemand in het zwembad is.
- Als u een ladder heeft, raadpleeg dan de handleiding van de ladder voor instructies.

BELANGRIJKE VEILIGHEIDSINSTRUCTIES

WAARSCHUWING:
Het gebruik van een zwembad impliceert de naleving van de veiligheidsinstructies beschreven in de gebruiks- en onderhoudsgids. Om verdrinking of ander ernstig letsel te voorkomen, dient u bijzondere aandacht te besteden aan de mogelijkheid van onverwachte toegang tot het zwembad door kinderen jonger dan 5 jaar door de toegang tot het zwembad te beveiligen en hen tijdens het baden onder constant toezicht van een volwassene te houden.

Lees alstublieft aandachtig en houd dit bij voor toekomstig gebruik.

ONDERDELEN & GEREEDSCHAP

Vergelijk de onderdelen in uw doos met de onderdelenlijst in deze handleiding. Controleer of de onderdelen het model vertegenwoordigen dat u van plan was te kopen. In het geval van beschadigde of ontbrekende onderdelen op het moment van aankoop, bezoek dan onze website **bestwaycorp.com/support**.
Let op: Sommige onderdelen kunnen verschillen door de verschillen in zwembad grootte/structuur. Tekeningen zijn enkel ter illustratie. Ze geven mogelijk niet het werkelijke product weer. Niet op schaal.
Alvorens het product te monteren, neem een paar minuten de tijd om met alle onderdelen vertrouwd te raken.
Montage van dit zwembad kan zonder extra gereedschap gedaan worden.

INSTALLATIE-INSTRUCTIES

Overzicht

De Juiste Locatie Kiezen:
De gekozen locatie waar het zwembad opgezet zal worden, moet aan de volgende voorwaarden voldoen:
- Enkel voor gebruik buitenshuis.
- Vanwege het gecombineerde gewicht van het water in het zwembad en de gebruikers, moet het gekozen oppervlak in staat zijn om het totale gewicht gelijkmatig te dragen gedurende de hele tijd dat het zwembad is opgezet.
- Houd er rekening mee bij de keuze van het oppervlak dat er water uit het zwembad kan komen bij gebruik of bij regen. Als het water het oppervlak zachter maakt, kan het haar vermogen verliezen om het gewicht van het zwembad te dragen.
- Het oppervlak moet vlak en glad zijn. Indien het oppervlak schuin of oneffen is, kan dit een onevenwichtige belasting op de structuur van het zwembad veroorzaken. Dit kan de laspunten van de voering beschadigen en het frame verbuigen. In het ergste geval kan het zwembad instorten, met ernstig persoonlijk letsel en/of schade aan persoonlijke eigendommen tot gevolg.
- Het gekozen oppervlak moet vrij zijn van elk type object. Vanwege het gewicht van het water, kan elk object onder het zwembad de bodem beschadigen of perforeren.
- Het geselecteerde oppervlak moet vrij zijn van agressieve planten en onkruidsoorten. Die soorten sterke vegetatie zouden door de voering kunnen groeien en waterlekkage creëren. Gras of andere vegetatie die geur of slijm kunnen ontwikkelen moeten worden verwijderd uit de opzet locatie.
- De geselecteerde positie moet ver van de ingang van het huis zijn. Plaats geen apparatuur of ander meubilair rond het zwembad. Het water dat tijdens het gebruik of door een defect uit het zwembad komt, kan het meubilair in huis of rond het zwembad beschadigen.
- Het is belangrijk om het zwembad op afstand te plaatsen van enige objecten die kinderen kunnen gebruiken om in het zwembad te klimmen.
- Plaats het zwembad in de buurt van een geschikt afvoersysteem om overstroming op te vangen of om het zwembad te legen. Zorg ervoor dat de kant van het zwembad met de **waterinlaat A en -uitlaat B** in de richting van de stroombron staat, waar het filtersysteem aangesloten zal worden.
- De geselecteerde locatie mag geen bovengrondse hoogspanningslijnen of bomen hebben. Zorg ervoor dat de locatie geen ondergrondse leidingen of kabels van welke aard dan ook bevat.
- Controleer regelmatig de stand van de verticale poten en/of de U-steunen. Ze moeten zich te allen tijden op hetzelfde niveau als de bodem van het zwembad bevinden. Indien de verticale poot of de U-steun in de grond begint te zakken, laat het zwembadwater dan onmiddellijk weglopen om te voorkomen dat het zwembad instort door de ongelijkmatige belasting van de framestructuur. Verander dan de locatie van het zwembad of wijzig het oppervlaktemateriaal.

Aanbevolen oppervlakken: gras, grond, beton en alle andere oppervlakken die voldoen aan de bovenstaande voorwaarden.
Niet aanbevolen oppervlakken: modder, zand, grind, terras, balkon, oprit, zachte/losse grond of andere ondergronden die niet aan bovenstaande voorwaarden voldoen.
Volg de bovenstaande belangrijke instructies om het juiste oppervlak en locatie te kiezen om uwe zwembad op te zetten.
LET OP: Indien onderdelen beschadigd worden doordat de gekozen oppervlakte en locatie niet voldoen aan deze instructies, zal dit niet als fabricagefout beschouwd worden en zijn de garantie en eventuele serviceclaims niet van toepassing. Het is ten allen tijden de verantwoordelijkheid van de eigenaar om ervoor te zorgen dat de locatie aan de vereisten voldoet.
Indien het geselecteerde oppervlak te zacht is om het frame recht te houden, installeer dan houten of metalen platen met een dikte van niet meer dan 2 cm (0,79 in.) onder de poten. De platen mogen de voering niet aanraken en mogen geen scherpe randen of oppervlaktes hebben omdat dit schade kan veroorzaken en dit niet gedekt is onder de garantie van de fabrikant.

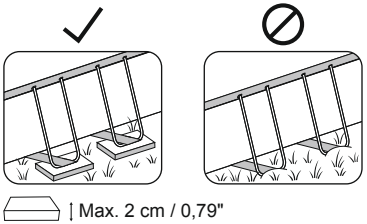

INSTALLATIE-INSTRUCTIES

Extra Richtlijnen:

Raadpleeg uw lokale regelgeving voor voorschriften betreffende omheiningen, barrières, verlichting en veiligheidsvereisten en zorg ervoor dat u aan de wetgeving voldoet.
Als er een pomp en/of ladder in de set zit, raadpleeg dan de handleiding van de pomp en/of ladder voor veiligheidsinstructies en installatie. De ladder moet overeenkomen met de grootte van het zwembad.
Als het tijdens het opzetten nodig is om de positie van het zwembad te veranderen, til dan de voering op en sleep het niet over de grond; de wrijving tussen het PVC materiaal en de grond kan de voering van het zwembad beschadigen.

Hulpvolle Installatie Tips:

We raden ten zeerste aan om de verpakking te openen en het zwembad in elkaar te zetten wanneer de omgevingstemperatuur hoger is dan 15ºC/ 59ºF; het PVC materiaal van de voering zal flexibeler worden en is dan gemakkelijker te monteren.
Wij raden aan om een zwembadladder aan te kopen (indien deze niet in de set inbegrepen is) en deze klaar te zetten alvorens het opzetten van het zwembad, omdat dit kan helpen wanneer u in het zwembad moet gaan.

INSTALLATIE INSTRUCTIES

Voor installatie-instructies, volg de illustraties achteraan in de handleiding. Tekeningen zijn enkel ter illustratie. Ze geven mogelijk niet het werkelijke product weer. Niet op schaal.
Bestway is niet verantwoordelijk voor schade aan het bad door verkeerd gebruik of het niet opvolgen van deze instructies.
LET OP: De installatie moet voldoen aan de voorschriften van de bevoegde instantie en kan vergunningen vereisen voor het bouwen, loodgieterswerk, elektriciteit, ruimtelijke ordening, enz.
LET OP: De onderstaande stappen in de handleiding voor het opzetten, gelden voor alle vermelde groottes, behalve als een bepaalde stap anders vermeldt. De benodigde combinaties en hoeveelheden van onderdelen kunnen verschillen afhankelijk van de grootte van uw zwembad. Raadpleeg de onderstaande configuratie tekeningen voor het door u gekochte product.

Het opzetten duurt ongeveer 30 - 90 minuten met 2-3 personen, exclusief enige voorbereiding of het vullen met water (raadpleeg de verpakking voor specifieke informatie over het door u gekochte artikel).

- Houd er rekening mee dat de benodigde tijd kan variëren afhankelijk van de grootte van het zwembad en individuele ervaring.

Handige Tips:

BELANGRIJK: Deze notas bieden extra details voor verschillende stappen voor het opzetten. Raadpleeg deze wanneer u het zwembad opzet.
Stap 2: Verbind de rand rails naast elkaar zoals aangegeven in de sketches van uw aangekochte product, plaats de hele bovenste framestructuur in de corresponderende zijde van de **Zwembadvoering (K)**.
LET OP: Draai het top frame indien nodig, om te verzekeren dat de gaten in het frame overeenkomen met de gaten in de zwembadvoering.
Stap 4: Haal de U-steunen door de steunhulzen aan de bodem van de **Zwembadvoering (K)** en steek ze in het gat van de toprails. Schuif de steunhulzen aan de onderkant van de voering volledig uit om de juiste positie van de U-steunen te garanderen.
Stap 5: Kreuken in de voering op de bodem verkleinen de grootte van het zwembad en creëren extra druk op de naden, waardoor de levensduur korter wordt. Wanneer het zwembad gevuld is met ongeveer 1 cm (0,39 ") water, strijk dan voorzichtig de voering glad om alle kreuken te verwijderen. We raden aan om vanuit het midden van het zwembad naar buiten te werken. U kunt het zwembad verder vullen wanneer de bodem glad en kreukvrij is.
Stap 6: Als de verbindingsventiel voor inlaat A en de uitlaat B van het zwembad is samengesteld uit Onderdeel N en Onderdeel O:

1. Schroef het tandwiel los van Onderdeel O.
2. Steek het kleinere uiteinde van Onderdeel O door de inlaat aan de binnenkant van het zwembad.
3. Draai het tandwiel vanaf de buitenkant van het zwembad vast om Onderdeel O aan de voering te bevestigen.
4. Schroef Onderdeel N op Onderdeel O en sluit de waterklep in de vergrendelde stand om de bevestiging te voltooien.

Het Zwembad met Water Vullen:

AANDACHT:
Laat het zwembad niet onbeheerd achter tijdens het vullen met water. Controleer voortdurend om te verzekeren dat het zwembad juist gevuld wordt. Controleer dat de riem van de U-steun volledig uitreikt.

Het is sterk aanbevolen om kraantjeswater te gebruiken voor het vullen om ongewenste deeltjes, zoals mineralen, te minimaliseren. Gebruik nooit zeewater. Vul het zwembad met water nadat alle stappen voor het opzetten voltooid zijn en vul totdat het water de lasnaad bereikt, wat overeenkomt met 90% van de volledige capaciteit. Niet te vol vullen, omdat dit ertoe kan leiden dat het zwembad instort. In geval van hevige regenval raden we ten zeerste aan om het waterpeil te verlagen om het op 90% van de capaciteit te houden en om te voorkomen dat het water overloopt.

- **BELANGRIJK:** Controleer of de afstand tussen het wateroppervlak en de bovenkant van de rails overal gelijk is wanneer het zwembad 90% vol is. Indien er verschil is, betekent dit dat het oppervlak niet effen is, en raden wij ten zeerste aan om het water af te voeren en de gekozen locatie aan te passen. Probeer nooit het zwembad te verplaatsen wanneer er nog water in zit.
- **BELANGRIJK:** Indien het zwembad vol water op een ongelijke ondergrond blijft staan, kunnen de laspunten barsten en/of kan het zwembad instorten, met ernstig persoonlijk letsel en/of materiële schade tot gevolg. Uw zwembad kan veel druk bevatten. Indien het zwembad een ongelijke zijde of bobbel heeft, kunnen de zijkanten barsten, waardoor er plotseling water vrijkomt en ernstig persoonlijk letsel en/of schade aan eigendommen kan ontstaan. Wanneer het zwembad voor 90% gevuld is, controleer het dan op lekken bij de kleppen of naden en op zichtbaar waterverlies. Voeg geen chemicaliën aan het water toe totdat dit is gedaan.

ONDERHOUDSINSTRUCTIES

Het is noodzakelijk om uw zwembadwater schoon en chemisch gebalanceerd te houden. Het gebruik van het filtersysteem en het reinigen van de filterpatroon op zichzelf is niet voldoende voor goed wateronderhoud. Het is belangrijk om prioriteit te geven aan het onderhoud en de gezondheid van het zwembadwater. Indien u zich niet aan deze richtlijnen houdt, kan de gezondheid van u en uw gezin in gevaar komen.

Wateronderhoud:

Wij raden u aan om zwembadchemicaliën te gebruiken om de waterchemie te behouden en chloor- of broomtabletten te gebruiken met de chemicaliëndispenser (gebruik geen korrels). Het chemisch onderhoud met chemische tabletten moet uitgevoerd worden met een chemicaliëndispenser of chemische drijver. Voeg chemische producten niet direct in het water toe. De chemicaliën zullen zich op de zwembadbodem vastzetten en de voering verkleuren en beschadigen. In het ergste geval zal het de structuur van de voering beschadigen. Schade aan het zwembad door misbruik, gebruikersaantal en algeheel verkeerd beheer van zwembadwater wordt niet gedekt door de garantie. De waterkwaliteit is direct gerelateerd aan de gebruiksfrequentie, het aantal gebruikers en het algehele onderhoud van het zwembad. Het water moet om de 3 dagen vervangen worden indien er geen chemische behandeling wordt uitgevoerd met het water.

We raden aan om een douche te nemen alvorens het zwembad te gebruiken, omdat cosmetische producten, lotions en andere resten op de huid de waterkwaliteit snel kunnen aantasten. Plaats een emmer water naast het zwembad voor gebruikers om de voeten schoon te maken voordat ze het water ingaan. Gebruik regelmatig een skimmer voor het oppervlak en een onderwaterstofzuiger voor de bodem om vuilafzetting te voorkomen. Indien deze niet bij de set inbegrepen zijn, kunt u deze aankopen via onze website (**www.bestwaycorp.com**) of bij uw dichtstbijzijnde handelaar.

Chemicaliën Gebruik:

Uw zwembadset komt mogelijk niet met een chemicaliëndispenser. In dit geval kunt u er een aankopen via onze website (**www.bestwaycorp.com**) of bij uw dichtstbijzijnde zwembadhandelaar. Verwijder de chemicaliëndispenser wanneer het zwembad in gebruik is. Gebruik een testkit (niet inbegrepen) na het chemisch onderhoud en alvorens het zwembad te gebruiken om de chemische samenstelling van het water te testen.

We raden aan om de chemische balans van het water te handhaven zoals aangegeven in de onderstaande tabel.

Indien u de onderstaande parameters overschrijdt, kan dit schade aan de structuur van de voering en een gevaarlijke situatie voor de gebruikers veroorzaken.

Raadpleeg alstublieft uw plaatselijke zwembad of chemicaliën leverancier voor meer informatie over chemisch onderhoud. Let goed op de instructies van de fabrikant van de chemicaliën.

TEST	IDEALE WAARDEN
Totale Alkaliteit	80–120 ppm
pH	7,4 – 7,6
Kalk Hardheid	200 – 400 ppm
Cyanuurzuur	30 – 50 ppm
Vrij beschikbaar chloor	2 – 4 ppm

Winterklaar maken (Enkel voor APX 365™ zwembaden)

De Polar-Shield™ bescherming tegen weersinvloeden het hele jaar door, zorgt er ook voor dat het zwembad in de winter kan blijven staan zonder dat het zwembadwater volledig geleegd moet worden. Let er op dat het filtersysteem en andere zwembadaccessoires losgekoppeld zijn van het zwembad. Gebruik de zwembadafdekking het hele winterseizoen om te voorkomen dat er vuil in het zwembad valt.

Wanneer de buitentemperatuur ongeveer 0ºC / 32ºF of lager is, is er een risico dat het water zal bevriezen. Alvorens het gebruik van de zwembadafdekking:

1. Controleer dat het waterniveau minstens 10 cm (4") lager is dan uitlaat B. Indien het waterniveau hoger dan zwembaduitlaat A en B is, kan het water er binnenin bevriezen, wat onherstelbare schade aan de voering kan veroorzaken wanneer het ijs uitzet. Dit zal niet als fabricagefout beschouwd worden en de garantie en eventuele serviceclaims zijn dan niet van toepassing.
2. Plaats een opblaasbaar voorwerp gemaakt van koude-resistent materiaal, zoals een zwembadkussen (niet inbegrepen), op het oppervlakte van het water om de ruimte tussen het wateroppervlak en de zwembadrand te compenseren. Dit zorgt ervoor dat de zwembadafdekking ondersteund is.

BELANGRIJKE TIPS:

Indien er zich ijs in het water bevindt, verwijder het dan voorzichtig. De scherpe randen van ijs kunnen breken en de zwembadvoering beschadigen.

Indien het regent, kijk dan het waterniveau na om te verzekeren dat het 10 cm (4") lager is dan uitlaat B, met in het bijzonder wanneer de buitentemperatuur rond 0ºC / 32ºF of lager is, en het water kan bevriezen.

Accessoire Instructies

Wij raden aan dat u een zwembadafdekking koopt indien deze niet in de set inbegrepen is, en om het zwembad af te dekken wanneer het niet in gebruik is, om schade aan het bovenrand materiaal te voorkomen. Reinig enig vuil van de rand met een schone doek.

In het geval van lekkage, repareer dan uw zwembad met de bijgeleverde onderwater klevende reparatiepatch. De instructies kan u in de FAQs of de hulpsectie van onze website vinden (**www.bestwaycorp.com/support**).

Indien uw zwembad een verbindingsklep heeft voor zwembad reinigingsaccessoires, moet u het vuilscherm van de verbinding verwijderen alvorens u de accessoires bevestigt.

DEMONTAGE & OPBERGING INSTRUCTIES

Legen Instructies

Voor het legen, raadpleeg de illustraties achteraan in de handleiding. Tekeningen zijn enkel ter illustratie. Ze geven mogelijk niet het werkelijke product weer. Niet op schaal.
Alvorens het zwembadwater af te voeren, let er op dat u het water verwijdert uit de buurt van het huis en andere objecten die waterschade kunnen oplopen. Controleer de plaatselijke voorschriften voor afwatering.

Reiniging Instructies

1. Spoel de zwembadvoering af met kraantjeswater om enig residu van chemicaliën of vuil te verwijderen.
2. Leg de platte voering in zonlicht tot het volledig droog is.
3. Om het resterende water volledig te verwijderen, veegt u de voering van het zwembad af met een droge doek.

Opslag Instructies

Verwijder alle accessoires. Let er op dat de zwembadvoering en -accessoires volledig schoon en droog zijn alvorens opberging.
Indien het zwembad niet volledig droog is, kan dit schimmelvorming en schade veroorzaken aan de zwembadvoering tijdens de opslagperiode.
Bestrooi het zwembad met talkpoeder wanneer het volledig droog is, om te voorkomen dat de voering samenkleeft.
Wij raden sterk aan om het zwembad te demonteren wanneer de omgevingstemperatuur boven 15ºC / 59ºF is.
Vouw de zwembadvoering enkel op wanneer de omgevingstemperatuur boven 15ºC / 59ºF is. Berg het zwembad op in een droge plek met een omgevingstemperatuur tussen 15ºC / 59ºF en 38ºC / 100ºF en bewaar de zwembadvoering en alle accessoires in een kartonnen doos om het PVC materiaal tijdens de winter beter te beschermen.

GARANTIEVOORWAARDEN

Voor hulp en productregistratie, bezoek **bestwaycorp.com/support**.

MANUEL DE L'UTILISATEUR

84 cm (33") - 1,32 m (52")

APX 365™

STEEL PRO MAX™

CONSIGNES DE SÉCURITÉ IMPORTANTES

⚠ AVERTISSEMENTS

Conservez ces instructions. Lire attentivement avant d'utiliser l'appareil.

Lisez attentivement, tenez compte et suivez toutes les indications de ce manuel d'utilisation avant d'installer et d'utiliser la piscine. Ces consignes de sécurité traitent de certains risques courants liés aux loisirs aquatiques, mais elles ne peuvent en aucun cas prendre en compte tous les risques et dangers. Prenez toujours des précautions et faites preuve de bon sens quand vous pratiquez des activités aquatiques.

Conservez ces informations pour une utilisation ultérieure. De plus, les informations suivantes peuvent être fournies en fonction du type de piscine.
- Conservez ces instructions dans un endroit sûr. En cas d'absence d'instructions, veuillez contacter le fabricant ou les rechercher sur notre site web, **www.bestwaycorp.com.**
- Les barrières, les bâches, les alarmes ou autres dispositifs de sécurité similaires pour les piscines sont utiles, mais ne peuvent pas remplacer la surveillance continue et expérimentée d'un adulte.

Sécurité des personnes ne sachant pas nager :
- Une surveillance attentive, active et continue par un adulte compétent des enfants qui ne savent pas bien nager et des non-nageurs est requise en permanence (en gardant à l'esprit que le risque de noyade est le plus élevé pour les enfants de moins de cinq ans).
- Désigner un adulte compétent pour surveiller le bassin à chaque fois qu'il est utilisé.
- Il convient que les enfants qui ne savent pas bien nager ou les non-nageurs portent des équipements de protection individuelle lorsqu'ils utilisent la piscine.
- Lorsque le bassin n'est pas utilisé ou est sans surveillance, retirez tous les jouets de la piscine et ses abords afin de ne pas attirer les enfants vers le bassin.

Utilisation en toute sécurité de la piscine :
- Encourager tous les utilisateurs, en particulier les enfants, à apprendre à nager.
- Apprendre les gestes élémentaires de survie, tels que la réanimation cardio-pulmonaire (RCP), et revoir régulièrement ces connaissances. Cela peut faire une différence vitale en cas d'urgence.
- Expliquez aux utilisateurs de la piscine, enfants inclus, la procédure à suivre en cas d'urgence.
- Ne plongez jamais dans un plan d'eau peu profond, sous peine de blessures graves ou mortelles.
- N'utilisez pas la piscine sous l'emprise d'alcool ou de médicaments susceptibles de réduire votre capacité à utiliser la piscine en toute sécurité.

Dispositifs et équipements de sécurité :
- Pour éviter que les enfants ne se noient, il est recommandé de sécuriser l'accès à la piscine avec un dispositif de protection.
- Pour empêcher les enfants de grimper sur la vanne d'entrée et de sortie, il est recommandé d'installer une barrière (et de sécuriser toutes les portes et fenêtres, le cas échéant) afin d'empêcher tout accès non autorisé à la piscine.
- Il est recommandé de garder du matériel de sauvetage (par exemple une bouée) près de la piscine.
- Gardez un téléphone en parfait état de marche et une liste de numéros d'urgence à proximité du bassin.
- Lorsqu'une bâche de piscine est utilisée, retirez-la complètement de la surface de l'eau avant d'entrer dans la piscine.
- Protégez les occupants de la piscine contre les maladies liées à l'eau en veillant à ce que l'eau de la piscine soit traitée et en pratiquant une bonne hygiène. Consultez les consignes pour le traitement de l'eau dans le manuel d'utilisation.
- Conservez les produits chimiques (tels que les produits de traitement de l'eau, de nettoyage ou de désinfection) hors de portée des enfants.
- Utilisez la signalisation décrite ci-dessous. La signalisation doit être placée bien en vue à moins de 2 m de la piscine.

- Garder les enfants sous surveillance dans l'environnement aquatique. Ne pas plonger.
- Les échelles amovibles doivent être placées sur une surface solide et horizontale.
- Quels que soient les matériaux utilisés pour la réalisation de la piscine, il convient d'inspecter régulièrement les surfaces situées sous la piscine et ses équipements pour vérifier qu'elles ne présentent pas de risques pour la sécurité.
- Contrôlez régulièrement les boulons et les vis. Enlevez les échardes ou tout bord tranchant pour éviter les blessures.
- Ne laissez pas à l'extérieur la piscine lorsqu'elle est vide. La piscine vide peut se déformer et/ou se déplacer sous l'effet du vent.
- Si vous disposez d'une pompe de filtration, reportez-vous au manuel de la pompe pour obtenir des instructions. N'utilisez pas la pompe si des personnes se trouvent dans la piscine.
- Si vous avez une échelle, consultez le manuel de l'échelle pour les instructions.

CONSIGNES DE SÉCURITÉ IMPORTANTES

ATTENTION !
L'utilisation d'une piscine implique le respect des consignes de sécurité décrites dans le guide d'utilisation et d'entretien.
Afin d'éviter les noyades ou d'autres blessures graves, il convient d'accorder une attention particulière à la possibilité d'un accès inopiné à la piscine par des enfants de moins de 5 ans, en sécurisant l'accès à la piscine et en surveillant les enfants de manière constante d'un adulte lorsqu'ils sont dans la piscine.

À lire attentivement et à conserver pour consultation ultérieure.

PIÈCES ET OUTILS

Comparez les pièces contenues dans votre carton aux pièces répertoriées dans ce manuel. Vérifiez que les pièces de l'équipement correspondent au modèle que vous avez acheté. Si des pièces sont endommagées ou manquantes au moment de l'achat, visitez notre site web **bestwaycorp.com/support**.
REMARQUE : Certaines parties diffèrent en fonction de la taille ou de la structure des piscines. Les dessins ne sont donnés qu'à titre d'illustration. Ils sont susceptibles de ne pas refléter le produit réel. Pas à l'échelle.
Avant d'assembler le produit, prenez quelques minutes pour vous familiariser avec toutes les pièces.
Le montage de cette piscine peut se faire sans outils supplémentaires.

INSTRUCTIONS D'INSTALLATION

Présentation

Choisir le bon emplacement :
L'emplacement choisi pour l'installation de la piscine doit respecter les conditions suivantes :
- Utilisation à l'extérieur.
- En raison du poids combiné de l'eau à l'intérieur de la piscine et des utilisateurs, la surface choisie doit être capable de supporter uniformément le poids total pendant toute la durée de l'installation de la piscine.
- Lorsque vous choisissez la surface, tenez compte du fait que de l'eau peut sortir de la piscine lorsqu'elle est utilisée ou lorsqu'il pleut. Si l'eau ramollit la surface, elle peut perdre sa capacité à supporter le poids de la piscine.
- La surface doit être plane et lisse. Si la surface est inclinée ou inégale, elle peut créer une charge déséquilibrée sur la structure de la piscine. Cela peut endommager les points de soudure du liner et déformer le cadre. Dans les cas les plus extrêmes, la piscine peut éclater, en occasionnant des blessures graves et/ou des dommages aux biens personnels.
- La surface sélectionnée doit être exempte de tout type d'objet. En raison du poids de l'eau, tout objet placé sous la piscine pourrait endommager ou perforer le fond du bassin.
- La surface choisie doit être exempte de plantes agressives et d'espèces de mauvaises herbes. Des types de végétation robuste pourraient pousser à travers le liner et créer des fuites d'eau. L'herbe ou toute autre végétation susceptible de provoquer des odeurs ou le développement de matières visqueuses doit être éliminée de l'emplacement choisi.
- La position choisie doit être éloignée de l'entrée de la maison. Ne placez pas d'équipement ou d'autres meubles autour de la piscine. L'eau qui sort de la piscine pendant l'utilisation ou en raison d'un dysfonctionnement du produit peut endommager les meubles à l'intérieur de la maison ou autour de la piscine.
- Il est important de placer la piscine loin de tout objet que les enfants pourraient utiliser pour grimper dans la piscine.
- Placez la piscine à proximité d'un système de drainage adéquat en cas de débordement ou pour vider la piscine. Assurez-vous que le côté de la piscine avec l'entrée d'eau A et la sortie B est orienté dans la direction de la source d'énergie, où le système de filtration sera connecté.
- L'emplacement choisi ne doit pas comporter de lignes électriques aériennes ni d'arbres. Assurez-vous que l'emplacement ne contient pas de tuyaux, de lignes ou de câbles de services publics souterrains de quelque nature que ce soit.
- Vérifiez régulièrement la position des pieds verticaux et/ou des supports en U. Ils doivent toujours être au même niveau que le fond de la piscine. Si un pied vertical ou un support en U commence à s'enfoncer dans le sol, vidangez immédiatement l'eau de la piscine afin d'éviter qu'elle ne cède en raison de la charge inégale exercée sur la structure du cadre. Changez l'emplacement de la piscine ou modifiez le matériau de surface.

Surfaces suggérées : herbe, sol dur, béton et toutes les autres surfaces qui respectent les conditions d'installation ci-dessus.
Surfaces déconseillées : terre, sable, gravier, terrasse, balcon, allée, plateforme, sol mou/terre meuble ou toute autre surface qui ne répond pas aux conditions de mise en place ci-dessus.
Suivez les instructions importantes ci-dessus pour choisir la surface et l'emplacement adéquats pour installer votre piscine.
REMARQUE : Si des pièces sont endommagées en raison d'une surface d'installation et d'un emplacement non conformes à ces instructions, ces dommages ne seront pas considérés comme un défaut de fabrication et annuleront la garantie et toute demande d'intervention. Il est de la responsabilité du propriétaire de s'assurer que l'emplacement répond aux exigences à tout moment.
Si la surface choisie est trop molle pour supporter la structure métallique, installez des plaques de bois ou de métal d'une épaisseur maximale de 2 cm sous les pieds. Les plaques ne doivent pas toucher le liner ou présenter une zone tranchante, car cela peut causer des dommages qui ne seront pas couverts par la garantie du fabricant.

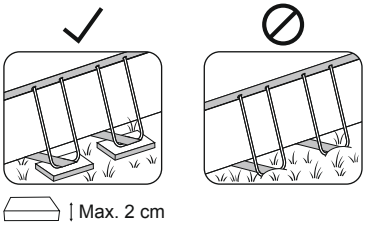

INSTRUCTIONS D'INSTALLATION

Directives supplémentaires :

Renseignez-vous auprès de votre mairie pour connaître les règlements relatifs aux clôtures, aux barrières, à l'éclairage et aux exigences de sécurité, et assurez-vous de respecter toutes les lois.
Si une pompe et/ou une échelle sont incluses dans le kit, consultez le manuel de la pompe et/ou de l'échelle pour les instructions de sécurité et l'installation. L'échelle doit correspondre à la taille de la piscine.
Si vous devez changer d'endroit pendant l'installation, soulevez le liner pour le déplacer ; ne le traînez pas sur le sol. Le frottement du PVC sur le sol peut endommager le liner de la piscine.

Conseils utiles pour l'installation :

Il est fortement conseillé d'ouvrir l'emballage et d'assembler la piscine lorsque la température ambiante est supérieure à 15 °C. Le matériau PVC du liner sera plus souple et plus facile à assembler dans cet environnement.
Nous vous conseillons d'acheter une échelle de piscine (si elle n'est pas incluse dans le kit) et de la préparer avant d'installer la piscine, car elle vous aidera à entrer dans la piscine.

INSTRUCTIONS D'INSTALLATION

Pour les instructions d'installation, suivez les dessins ci-dessous. Les dessins ne sont donnés qu'à titre d'illustration. Ils sont susceptibles de ne pas refléter le produit réel. Pas à l'échelle. Bestway n'est pas responsable des dommages causés à la piscine en raison d'une mauvaise manipulation ou du non-respect de ces instructions.
REMARQUE : L'installation doit être conforme aux codes de l'autorité compétente et peut nécessiter des permis de construire, de plomberie, d'électricité, de zonage, etc.
REMARQUE : Les étapes d'installation décrites dans le manuel s'appliquent à toutes les tailles répertoriées, sauf si une étape particulière spécifie le contraire. Les combinaisons et les quantités de pièces nécessaires peuvent varier en fonction de la taille de votre piscine. Veuillez vous référer aux schémas de configuration ci-dessous pour l'article que vous avez acheté.

L'installation prend environ 30 à 90 minutes avec 2 à 3 personnes, sans compter les préparatifs ou le remplissage d'eau (consulter l'emballage pour des informations spécifiques sur l'article acheté).

- Notez que les temps de montage peuvent varier en fonction de la taille du bassin et de l'expérience de chacun.

Conseils utiles :

IMPORTANT : Ces notes fournissent des détails supplémentaires sur plusieurs étapes de la configuration. Veillez à vous y référer lors de l'assemblage de votre piscine.
Étape 2 : Reliez les rails supérieurs côte à côte conformément aux croquis de l'article acheté, et insérez l'ensemble de la structure du cadre supérieur dans le côté correspondant du **liner de piscine (K)**.
REMARQUE : Tournez le cadre supérieur si nécessaire pour vous assurer que les trous du cadre sont alignés avec ceux du liner de la piscine.
Étape 4 : Faites passer les supports en U à travers les manchons de support inférieurs du **liner de la piscine (K)** et insérez-les dans les trous des rails supérieurs. Déployez complètement les manchons de support sur le fond du liner pour assurer le positionnement correct des supports en U.
Étape 5 : Les plis du liner au fond réduisent la taille de la piscine et créent une pression supplémentaire sur les coutures, ce qui réduit sa durée de vie. Lorsque la piscine est remplie d'environ 1 cm d'eau, lissez doucement le liner de fond pour éliminer tous les plis. Il est recommandé de commencer par le centre de la piscine et de continuer vers l'extérieur. Vous pouvez continuer à remplir la piscine lorsque le sol est lisse et sans plis.
Étape 6 : Si la vanne de raccordement de l'entrée A et de la sortie B de la piscine est composée de la partie N et de la partie O :

1. Dévisser le pignon de la partie O.
2. Insérez l'extrémité la plus petite de la partie O dans l'entrée à partir de l'intérieur de la piscine.
3. Serrez le pignon depuis l'extérieur de la piscine pour fixer la partie O au liner.
4. Visser la partie N sur la partie O et fermer le robinet d'eau en position verrouillée pour terminer le raccordement.

Remplissage d'eau de la piscine :

ATTENTION :
Ne laissez pas la piscine sans surveillance lorsqu'elle est remplie d'eau. Contrôlez en permanence le remplissage de la piscine pour vous assurer qu'elle est correctement remplie.
Assurez-vous que la sangle du support en U est totalement déployée.

Il est fortement recommandé d'utiliser de l'eau du robinet pour le remplissage afin de limiter les substances indésirables, telles que les minéraux. Ne pas utiliser d'eau de mer. Remplissez la piscine d'eau une fois toutes les étapes de montage terminées et jusqu'à ce que l'eau atteigne la ligne de soudure, qui correspond à 90 % de la capacité totale. Ne pas trop remplir la piscine, car elle pourrait éclater. En cas de fortes pluies, il est fortement recommandé de réduire le niveau d'eau afin de le maintenir à 90 % de sa capacité et d'éviter le débordement de l'eau.

- **IMPORTANT :** Lorsque la piscine est remplie à 90 %, vérifiez que la distance entre la surface de l'eau et le haut des traverses est la même sur tout le pourtour. Si ce n'est pas le cas, cela signifie que la surface n'est pas plane, et nous vous recommandons vivement de vidanger l'eau et d'ajuster l'emplacement choisi. N'essayez jamais de déplacer la piscine lorsqu'elle contient encore de l'eau.
- **IMPORTANT :** Le fait de garder la piscine pleine d'eau sur un sol non nivelé peut provoquer l'éclatement des points de soudure et/ou la rupture de la piscine, entraînant de graves blessures corporelles et/ou des dommages matériels. Votre piscine peut être soumise à une forte pression. Si votre piscine présente un renflement ou une paroi irrégulière, les côtés peuvent éclater, libérant soudainement de l'eau et provoquant de graves blessures corporelles et/ou des dommages matériels. Lorsque la piscine est remplie à 90 %, vérifiez qu'il n'y a pas de fuites au niveau des vannes ou des joints et qu'il n'y a pas de perte d'eau visible. N'ajoutez aucun produit chimique à l'eau tant que cette opération n'a pas été effectuée.

INSTRUCTIONS D'ENTRETIEN

Il est nécessaire de préserver la propreté et l'équilibre chimique de l'eau de votre piscine. Il ne suffit pas d'utiliser le système de filtration et de nettoyer la cartouche de filtration pour assurer un bon entretien de l'eau. Il est important de donner la priorité à l'entretien et à la qualité de l'eau de votre piscine. Si vous ne respectez pas ces conseils, votre santé et celle de votre famille pourraient être menacées.

Entretien de l'eau :

Nous vous recommandons d'utiliser des produits chimiques pour entretenir la composition chimique de l'eau et des tablettes de chlore ou de brome (ne pas utiliser de granulés) avec un diffuseur de produits chimiques. L'entretien chimique avec des tablettes chimiques doit être effectué avec un diffuseur ou un flotteur de produits chimiques. Ne pas introduire de produits chimiques directement dans l'eau. Les produits chimiques se déposent au fond de la piscine et endommagent et décolorent le liner. Dans le pire des cas, ils endommageront la structure du liner de la piscine. Les dommages à la piscine résultant d'une mauvaise utilisation, du nombre d'utilisateurs et d'une mauvaise gestion générale de l'eau de la piscine ne sont pas couverts par la garantie. La qualité de l'eau est directement liée à la fréquence d'utilisation, au nombre d'utilisateurs et à l'entretien général de la piscine. L'eau doit être changée tous les 3 jours si aucun traitement chimique n'est effectué.
Nous vous recommandons de prendre une douche avant d'utiliser votre piscine, car les produits cosmétiques, lotions et autres résidus sur la peau peuvent rapidement dégrader la qualité de l'eau. Placez un seau d'eau à côté de la piscine pour que les utilisateurs puissent se laver les pieds avant d'entrer dans l'eau. Utilisez régulièrement un skimmer pour la surface et un aspirateur pour le fond de la piscine afin d'éviter l'accumulation de saletés. S'ils ne sont pas inclus dans le kit, vous pouvez les acheter sur notre site Internet (**www.bestwaycorp.com**) ou en vous rendant dans le magasin de matériel de piscine le plus proche.

Utilisation de produits chimiques :

Il se peut que votre kit de piscine ne comprenne pas de diffuseur de produits chimiques. Dans ce cas, vous pouvez en acheter sur notre site web (**www.bestwaycorp.com**) ou en vous rendant dans le magasin de matériel de piscine le plus proche. Retirez le diffuseur de produits chimiques lorsque la piscine est utilisée. Après avoir effectué l'entretien chimique et avant d'utiliser la piscine, utilisez un kit de test (non fourni) pour vérifier la composition chimique de l'eau.
Nous recommandons de maintenir l'équilibre chimique de votre eau comme indiqué dans le tableau.
Tout dépassement des paramètres suivants peut endommager la structure du liner et créer une situation dangereuse pour les utilisateurs.
Veuillez consulter votre revendeur de produits pour piscines et spas pour plus d'informations sur l'entretien chimique. Lisez attentivement les instructions du fabricant des produits chimiques.

TEST	VALEURS IDÉALES
Alcalinité totale	80 à 120 ppm
pH	7,4 à 7,6
Dureté de l'eau	200 à 400 ppm
Acide cyanurique	30 à 50 ppm
Chlore libre disponible	2 à 4 ppm

Hivernage (uniquement pour les piscines APX 365™)

La protection Polar-Shield™ contre les intempéries tout au long de l'année permet de laisser la piscine en place pendant l'hiver sans être totalement vidée de son eau. Assurez-vous que le système de filtration et les autres accessoires de la piscine sont déconnectés de la piscine. Utilisez la bâche de la piscine pendant toute la saison hivernale pour éviter que des débris ne tombent dans la piscine.
Lorsque la température extérieure est inférieure ou égale à 0 °C, l'eau risque de geler. Avant d'installer la bâche de la piscine :

1. Assurez-vous que le niveau d'eau est au moins 10 cm en dessous de la vanne de sortie B. Si le niveau d'eau est au-dessus des vannes d'entrée A ou de sortie B de la piscine, l'eau peut geler à l'intérieur et endommager irrémédiablement le liner lorsque la glace se dilatera. Cela ne sera pas considéré comme un défaut de fabrication et annulera la garantie et toute demande de service.
2. Placez un objet gonflable en matériau résistant au froid, tel qu'un coussin de piscine (non fourni), à la surface de l'eau pour compenser l'espace entre le niveau de l'eau et les barres supérieures. La bâche de la piscine sera ainsi soutenue.

CONSEILS IMPORTANTS :
S'il y a de la glace dans l'eau de la piscine, il faut l'enlever avec beaucoup de précautions. Les arêtes vives de la glace peuvent se briser et endommager le liner de la piscine.
En cas de pluie, vérifiez que le niveau d'eau est inférieur de 10 cm à la vanne de sortie B de la piscine, surtout si la température extérieure est inférieure ou égale à 0 °C et que l'eau risque de geler.

Instructions relatives aux accessoires

Nous vous conseillons d'acheter une bâche de piscine, si elle n'est pas incluse dans le kit, et de couvrir la piscine lorsqu'elle n'est pas utilisée afin d'éviter d'endommager le matériau de la traverse supérieure. Nettoyez délicatement les salissures sur les traverses supérieures à l'aide d'un chiffon propre.
En cas de fuite, colmatez votre piscine à l'aide du patch de réparation adhésif étanche fourni. Vous trouverez les instructions dans les FAQ de la section d'assistance de notre site web (**www.bestwaycorp.com/support**).
Si votre piscine est équipée d'une vanne de raccordement pour fixer les accessoires de nettoyage, vous devez retirer la grille de protection contre les débris du raccord avant de fixer l'accessoire.

DÉMONTAGE ET INSTRUCTIONS DE STOCKAGE

Instructions de vidange

Pour la vidange, suivez les illustrations au dos du manuel. Les dessins ne sont donnés qu'à titre d'illustration. Ils sont susceptibles de ne pas refléter le produit réel. Pas à l'échelle.
Avant de vidanger l'eau de votre piscine, assurez-vous que l'eau est évacuée loin de la maison et de tout objet susceptible d'être endommagé par l'eau. Vérifier les réglementations locales en matière de vidange.

Instructions de nettoyage

1. Rincez le liner de la piscine à l'eau du robinet pour éliminer tout résidu de produits chimiques ou tout débris.
2. Laissez le liner à plat à la lumière du soleil jusqu'à ce qu'il soit parfaitement sec.
3. Pour éliminer complètement l'eau restante, essuyez le liner de la piscine avec un chiffon sec.

Instructions de Stockage

Retirer tous les accessoires. Assurez-vous que le liner et les accessoires de la piscine sont parfaitement propres et secs avant de les ranger. Si la piscine n'est pas parfaitement sèche, des moisissures peuvent apparaître et endommager le liner pendant la période de stockage.
Une fois la piscine parfaitement sèche, saupoudrez-la de talc pour éviter que le liner ne colle.
Nous recommandons fortement de démonter la piscine lorsque la température ambiante est supérieure à 15°C.
Ne pliez le liner de la piscine que si la température ambiante est supérieure à 15°C. Stockez la piscine dans un endroit sec avec une température modérée entre 15°C et 38°C et conservez le liner et tous les accessoires dans un carton pour mieux protéger le matériau PVC pendant la période hivernale.

CONDITIONS DE GARANTIE

Pour l'assistance et l'enregistrement des produits, veuillez consulter le site **bestwaycorp.com/support**.

MERCI D'AVOIR CHOISI BESTWAY ! FR

Obtenez immédiatement et **gratuitement** l'extension de garantie de votre achat !
Enregistrez votre produit dans les 30 jours à compter de la date d'achat et nous vous offrons 6 mois d'extension gratuite de la garantie.
Visitez **WWW.ENREGISTREMENTBESTWAY.FR**
et enregistrez immédiatement votre produit!
L'extension territoriale de la présente garantie supplémentaire concerne les pays suivants : France, Italie, Allemagne.

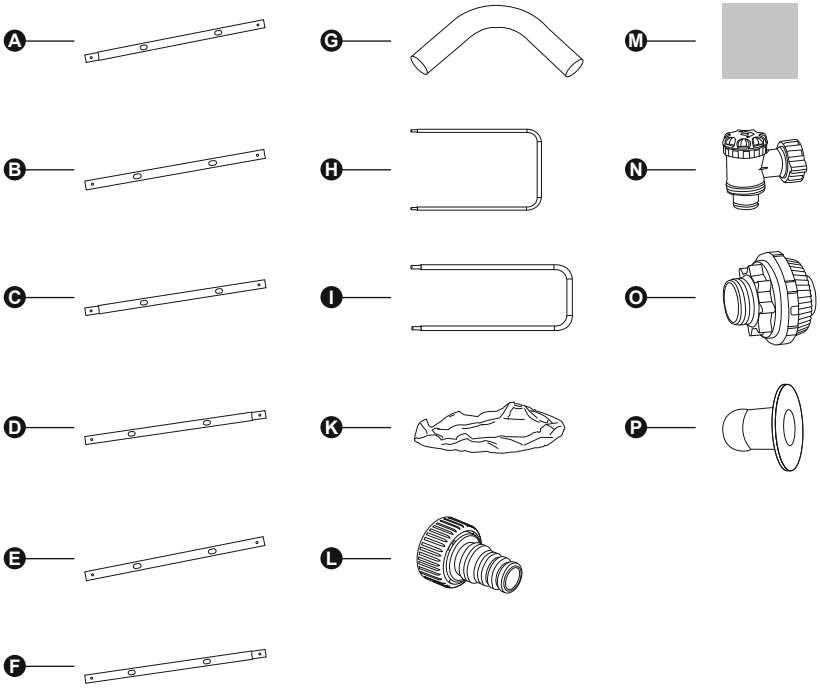

STEEL PRO MAX™	2.82 m x 1.96 m x 84 cm (9'3" x 6'5" x 33")	4.04 m x 2.01 m x 1.00 m (13'3" x 6'7" x 39.5")	4.12 m x 2.01 m x 1.22 m (13'6" x 6'7" x 48")	4.88 m x 2.44 m x 1.22 m (16' x 8' x 48")	5.49 m x 2.74 m x 1.22 m (18' x 9' x 48")	6.40 m x 2.74 m x 1.32 m (21' x 9' x 52")
	56629 / 56631	56441 / 56442 56721 / 56727	56456 / 56457 56722 / 56728	56670 / 56671 / 56672 561MB / 561MC	56465 / 56466 / 56467	5612B
A	x2	x2	x2	x2	x4	x6
B	x2	x2	x2	x2	x2	x2
C	x2	x2	x2	/	x2	x2
D	x2	x2	x2	x2	x2	x2
E	/	x2	x2	x2	x2	x2
F	/	/	/	x4	/	/
G	x4	x4	x4	x4	x4	x4
H	x4	x6	x6	x12	x12	x14
I	x4	x4	x4	/	/	/
K	x1	x1	x1	x1	x1	x1
L	x1	x1	x1	x1	x1	x1
M	x4	x4	x4	x4	x4	x4
N	/	/	/	/	x2	x2
O	/	/	/	/	x2	x2
P	x2	x2	x2	x2	/	/

APX 365™	5.49 m x 2.74 m x 1.32 m (18' x 9' x 52")	7.32 m x 3.66 m x 1.32 m (24' x 12' x 52")	9.56 m x 4.88 m x 1.32 m (31'4" x 16' x 52")
	561KA / 561MF	561KG / 561KH	561KJ / 561KK
A	x4	x8	x12
B	x2	x2	x2
C	x2	x2	x2
D	x2	x2	x2
E	x2	x2	x2
F	/	x2	x4
G	x4	x4	x4
H	x12	x18	x24
I	/	/	/
K	x1	x1	x1
L	x1	x1	x1
M	x4	x4	x4
N	x2	x2	x2
O	x2	x2	x2
P	/	/	/

2.82 m x 1.96 m x 84 cm (9'3" x 6'5" x 33")

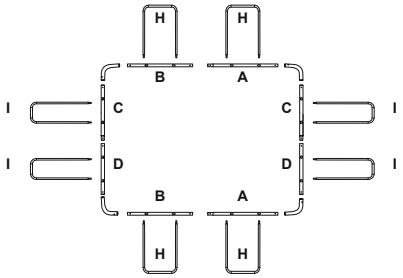

4.04 m x 2.01 m x 1.00 m (13'3" x 6'7" x 39.5")
4.12 m x 2.01 m x 1.22 m (13'6" x 6'7" x 48")

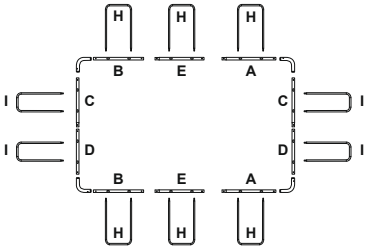

4.88 m x 2.44 m x 1.22 m (16' x 8' x 48")

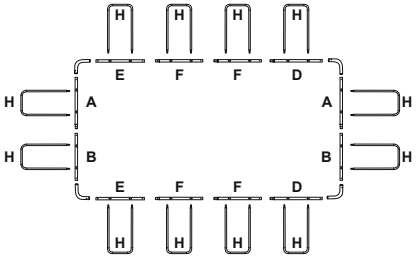

5.49 m x 2.74 m x 1.22 m (18' x 9' x 48")
5.49 m x 2.74 m x 1.32 m (18' x 9' x 52")

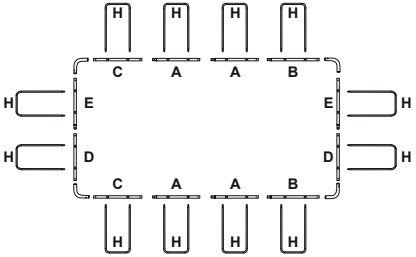

6.40 m x 2.74 m x 1.32 m (21' x 9' x 52")

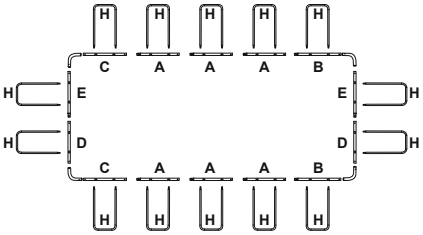

7.32 m x 3.66 m x 1.32 m (24' x 12' x 52")

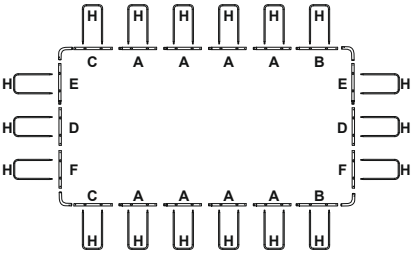

9.56 m x 4.88 m x 1.32 m (31'4" x 16' x 52")

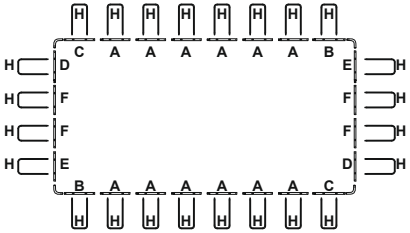

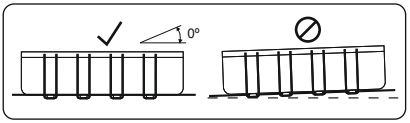

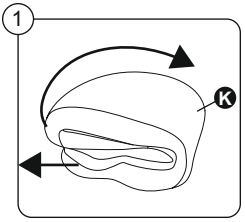

2

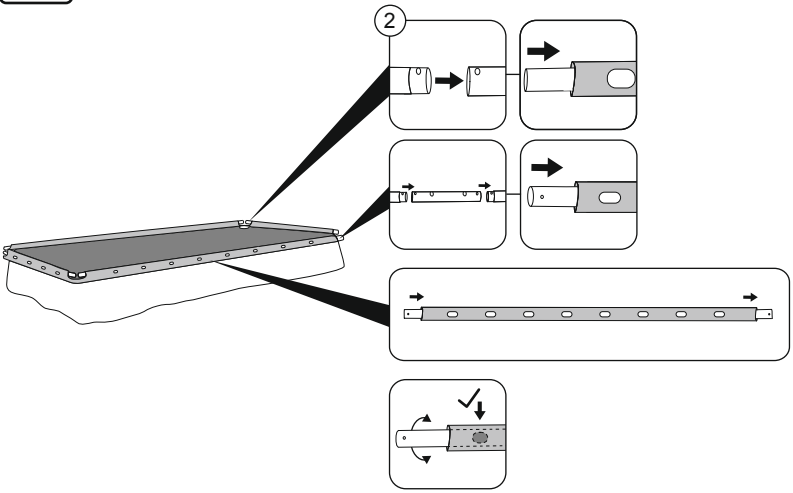

3

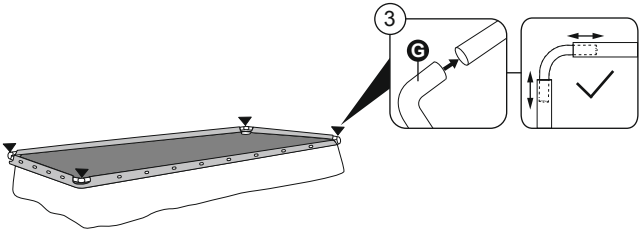

4

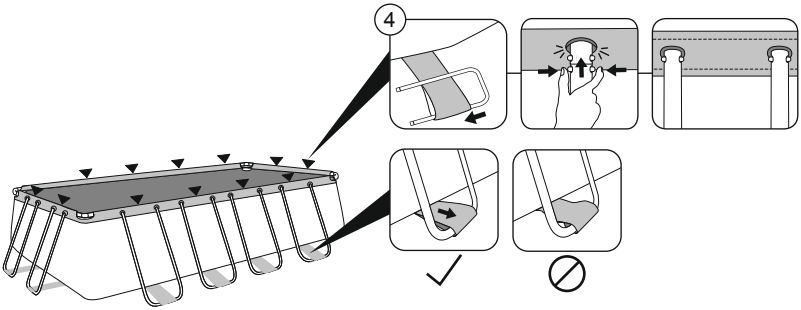

5

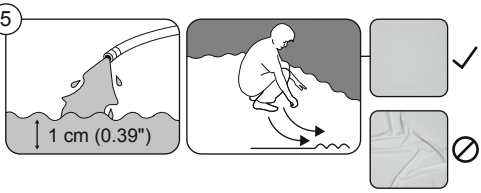

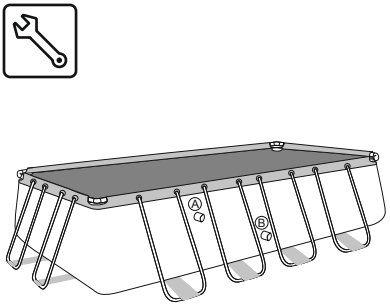
A
B

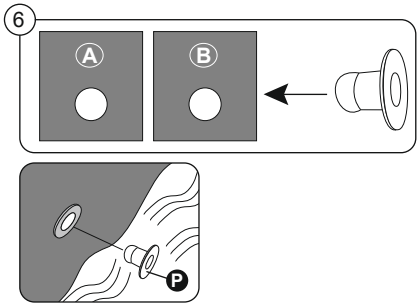
6
A
B
P

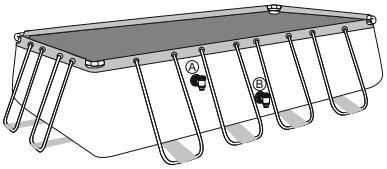
A
B

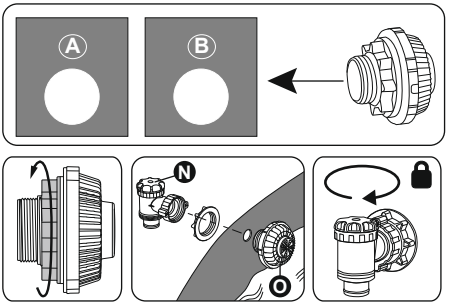
A
B
N
O

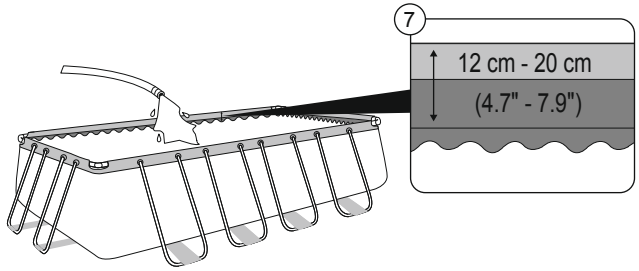
7
12 cm - 20 cm
(4.7" - 7.9")

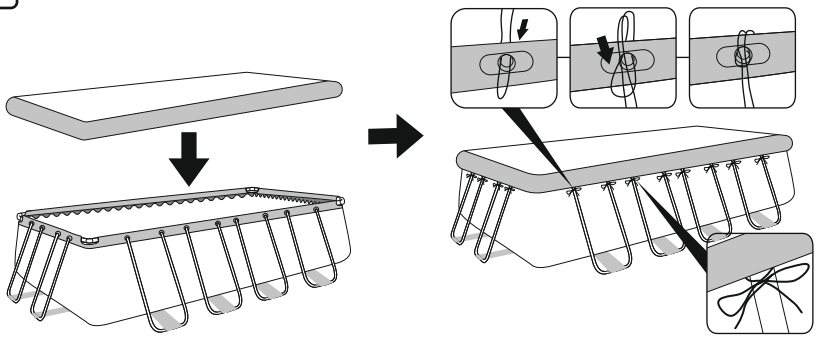

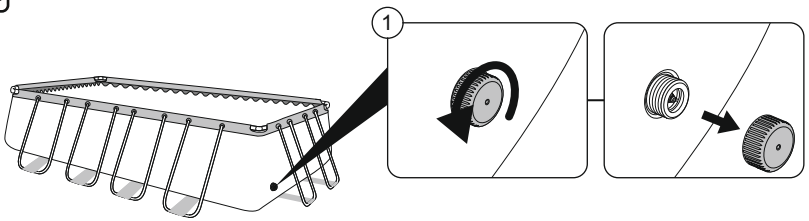
1

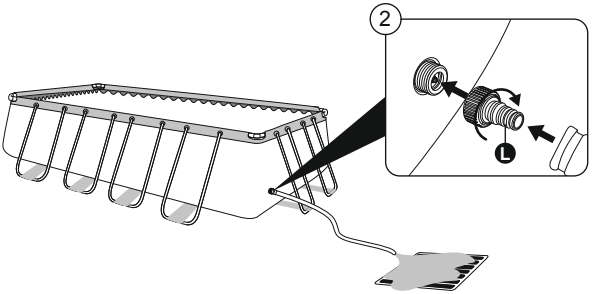
2
L

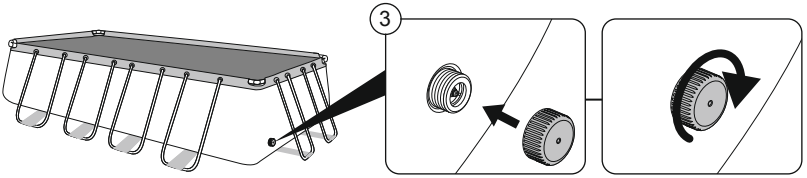
3

For support please visit us at:

bestwaycorp.com/support

FSC
www.fsc.org
MIX
Paper | Supporting responsible forestry
FSC™ C212938

©2025 Bestway Inflatables & Material Corp.
All rights reserved / Tous droits réservés / Todos los derechos reservados / Alle Rechte vorbehalten / Tutti i diritti riservati
Trademarks used in some countries under license from / Marques déposées utilisées dans certains pays sous licence de / Marcas comerciales utilizadas en algunos países bajo licencia de / Marken, abweichend in bestimmten Ländern unter Lizenz von / I marchi commerciali sono utilizzati in alcuni paesi su licenza **Bestway Inflatables & Material Corp.**
Manufactured by / Fabriqué par / Fabricado por / Produziert von / Prodotto da **Bestway Inflatables & Material Corp., No. 208 Jin Yuan Wu Road, Shanghai, 201812, China.**
Exported by / Exporté par / Exportado por / Exportiert von / Esportato da **Bestway (Hong Kong) International Ltd./Bestway Enterprise Company Limited, Suite 713, 7/Floor, East Wing, Tsim Sha Tsui Centre, 66 Mody Road, Kowloon, Hong Kong.**
Manufactured for, distributed and represented in the European Union by / Fabriqué pour, distribué et représenté dans l'Union européenne par / Fabricado, distribuido y representado en la Unión Europea por / Hergestellt für Vertrieb sowie Vertretung innerhalb der Europäischen Union durch / Fabbricato per conto di, distribuito e rappresentato nell'Unione Europea da **Bestway Europe S.p.a., Via Resistenza, 5, 20098 San Giuliano Milanese (Milano), Italy.**
Represented in United Kingdom by **Bestway Corp UK Ltd. 8 Wentworth Road, Heathfield Industrial Estate, Newton Abbot, Devon, TQ12 6TL.**
Represented in Latin America by / Représenté en Amérique latine par / Representado en Latinoamérica por / Representado na América Latina por **Bestway Central & South America Ltda, Salar Ascotan 1282, Parque Enea, Pudahuel, Santiago, Chile.**
Represented in Australia & New Zealand by **Bestway Australia Pty Ltd, Unit 2/98-104 Carnarvon St Silverwater, NSW 2128, Australia.**
(Tel: Australia: (+61) 2 9037 1388; New Zealand: 6498 877 182).
Represented in North America by / Représenté en Amérique du Nord par / Representado en Norteamérica por **Bestway (USA) Inc., 3435 S. McQueen Road, Chandler, AZ 85286, United States of America.**

www.bestwaycorp.com

303021391103

Manual ID 2023M-00185

Flip & Lock™ Sicherheitsleiter 107 cm Gebrauchsanweisung

WICHTIGE SICHERHEITSHINWEISE

ACHTUNG

Lesen Sie die gesamte Gebrauchsanweisung vor dem Aufbau und der Verwendung der Sicherheitsleiter sorgfältig durch.

- Platzieren Sie die Sicherheitsleiter auf einem festen Untergrund.
- Es darf sich immer nur eine Person auf der Sicherheitsleiter befinden.
- Der Aufbau muss gemäß den Anweisungen des Herstellers erfolgen.
- Achten Sie darauf, beim Ein- und Ausstieg stets die Leiter im Blick zu haben.
- Befinden sich keine Personen im oder am Pool, sollte die Sicherheitsleiter hochgeklappt werden.
- Das Springen in den Pool von der Leiter, den Seitenwänden oder anderen in der Nähe befindlichen Objekten ist strengstens verboten.
- Der Bereich um die Sicherheitsleiter herum sollte nicht als Aufenthaltsort genutzt werden.
- Überprüfen Sie vor jeder Benutzung sämtliche Verschraubungen, Halteklammern sowie mögliche scharfe Kanten.
- Bewahren Sie sämtliche Bolzen außerhalb der Reichweite von Kindern auf.
- Die Leiter dient ausschließlich als Zugangsvorrichtung für Aufstellpools.
- Sämtliche Kleinteile der Leiter müssen außerhalb der Reichweite von Kindern aufbewahrt werden.
- Seien Sie bei der Benutzung der Leiter stets vorsichtig.
- Eine Nichtbeachtung der in dieser Gebrauchsanweisungen aufgeführten Hinweise stellt ein Sicherheitsrisiko dar.

Bitte sorgfältig lesen und für späteres Nachschlagen aufbewahren.

- EN 16582-1.
- gesicherte Zugangseinrichtung;

Weitere Informationen bei Fragen zum Produkt finden Sie auf unserer Website unter: www.bestwaycorp.com.

PRODUKTBESCHREIBUNG

Leitermodell	107 cm
Maximale Belastbarkeit:	150 kg
Maximale Breite der Poolwände	30 cm
Maximale Höhe der Poolwände	107 cm

KOMPONENTE & WERKZEUGE

Überprüfen Sie den Verpackungsinhalt anhand der in dieser Gebrauchsanweisung aufgeführten Liste. Stellen Sie sicher, dass alle Teile mit dem Modell übereinstimmen, das Sie zu kaufen beabsichtigt haben.

Nehmen Sie sich vor dem Zusammenbau des Produkts ein paar Minuten Zeit, um sich mit allen Teilen vertraut zu machen.

Sie benötigen einen Kreuzschraubendreher und einen verstellbaren Schraubenschlüssel (nicht im Lieferumfang enthalten).

HINWEISE ZUM AUFBAU

Folgen Sie für Installationsanweisungen den Abbildungen auf der Rückseite der Gebrauchsanweisung. Die Zeichnungen dienen nur zu Illustrationszwecken. Sie spiegeln nicht unbedingt das tatsächliche Produkt wider. Nicht maßstabsgetreu.

Die Leiter darf sich nur dann im Pool befinden, wenn eine durchgehende Aufsicht durch eine erwachsene Person gewährleistet ist.

Kinder müssen bei Aufenthalt im und am Wasser kontinuierlich durch eine erwachsene Person beaufsichtigt werden.

Die äußere Leiter kann in einer nach oben gerichteten Position gesichert werden, um zu verhindern, dass Kinder in den Pool gelangen. Sie ersetzt jedoch zu keinem Zeitpunkt die Aufsicht durch eine erwachsene Person.

PFLEGE

Verrostete Schrauben oder Halteklammern müssen unverzüglich ausgetauscht werden.

ABBAU & LAGERUNG

Reinigen und trocknen Sie vor der Lagerung sorgfältig alle Komponenten. Der Lagerort sollte sich in einer kühlen und trockenen Umgebung sowie außerhalb der Reichweite von Kindern befinden.

Hinweise zur Winterzeit

Entfernen Sie die Leiter in der Nebensaison (Wintermonate) aus dem Pool. Bauen Sie die Leiter vorsichtig und vollständig auseinander und trocknen Sie alle Komponente gründlich ab.

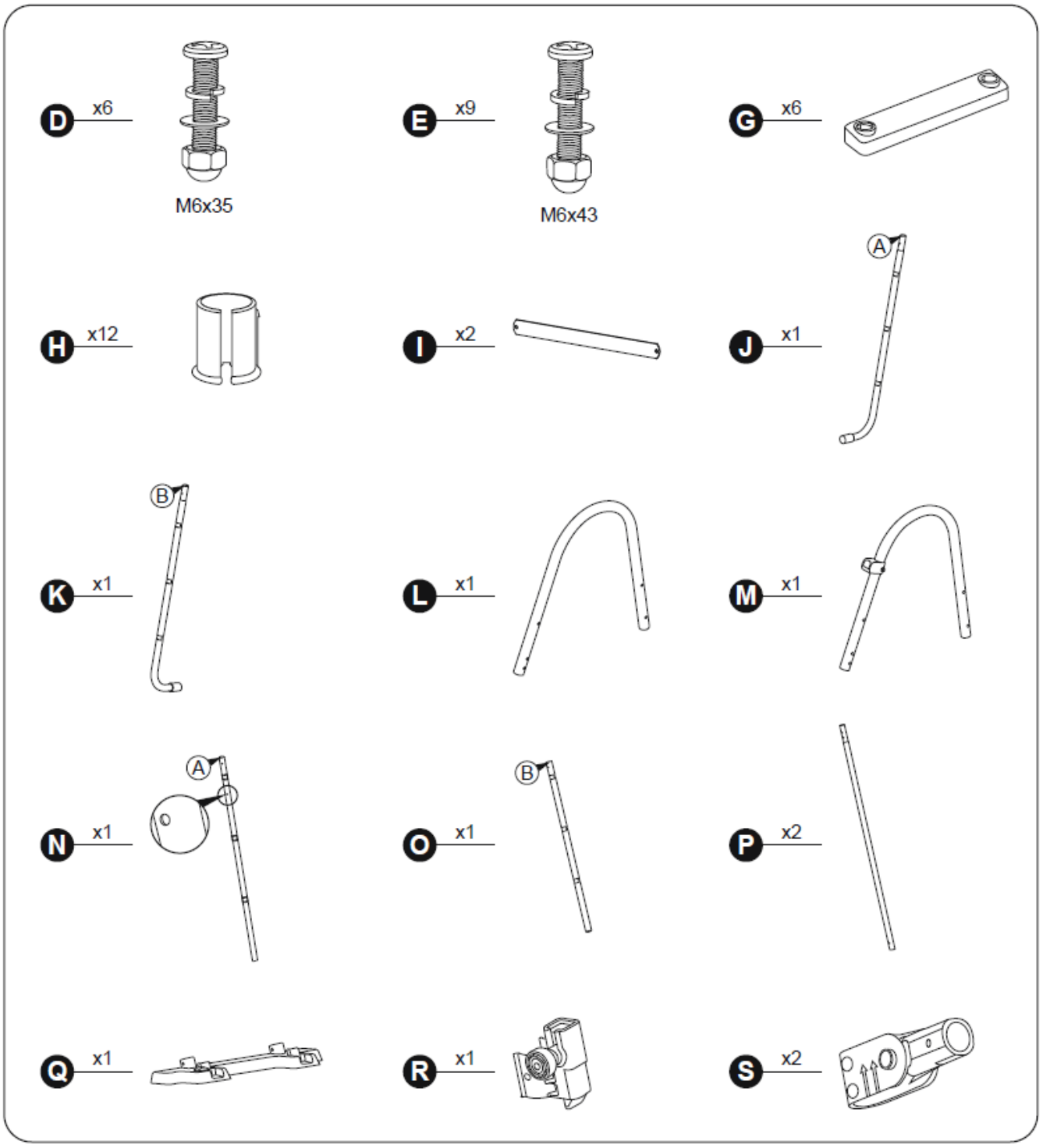
D x6
M6x35
E x9
M6x43
G x6
H x12
I x2
J x1
A
K x1
B
L x1
M x1
N x1
A
O x1
B
P x2
Q x1
R x1
S x2

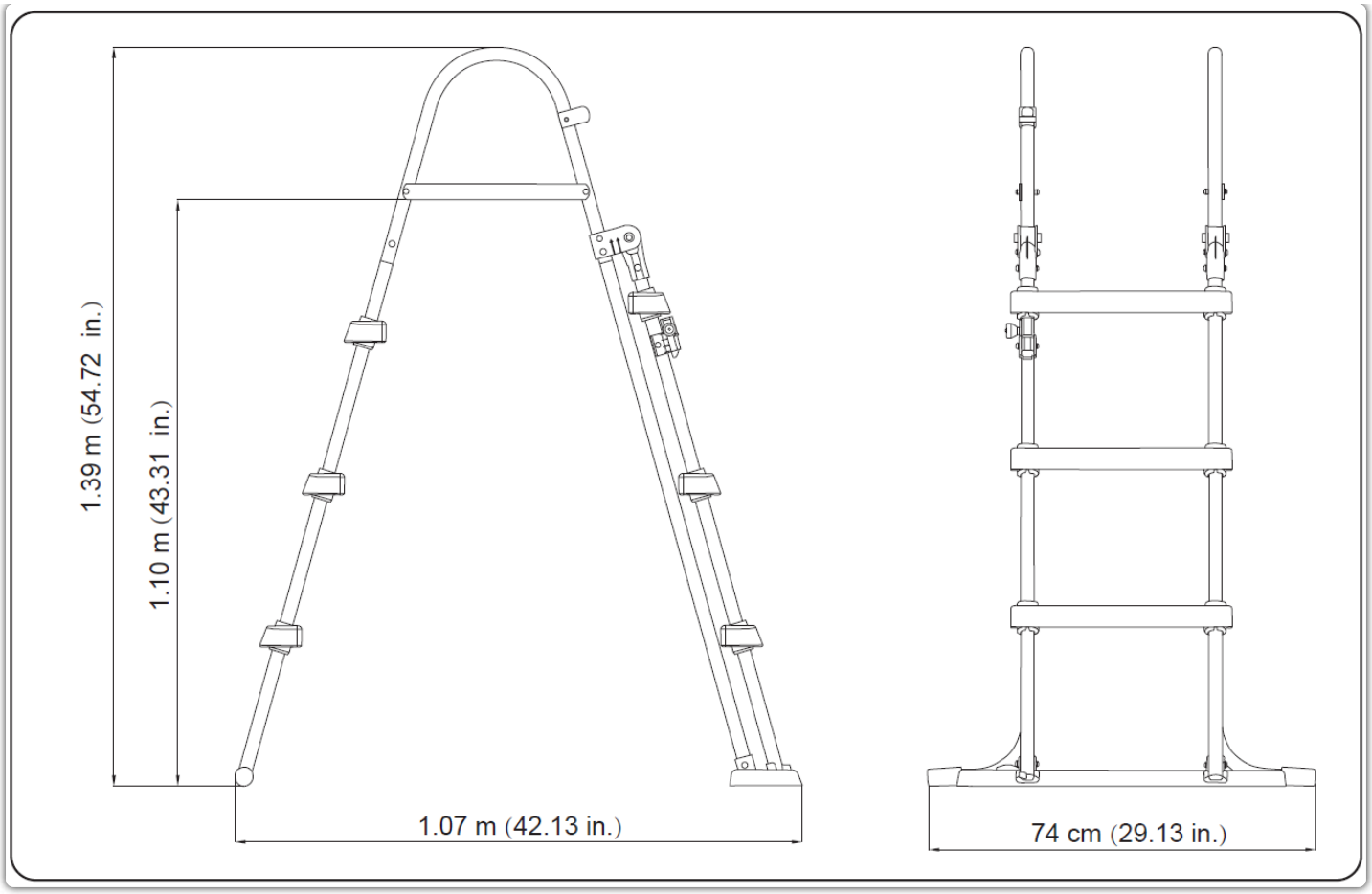
1.39 m (54.72 in.)
1.10 m (43.31 in.)
1.07 m (42.13 in.)
74 cm (29.13 in.)

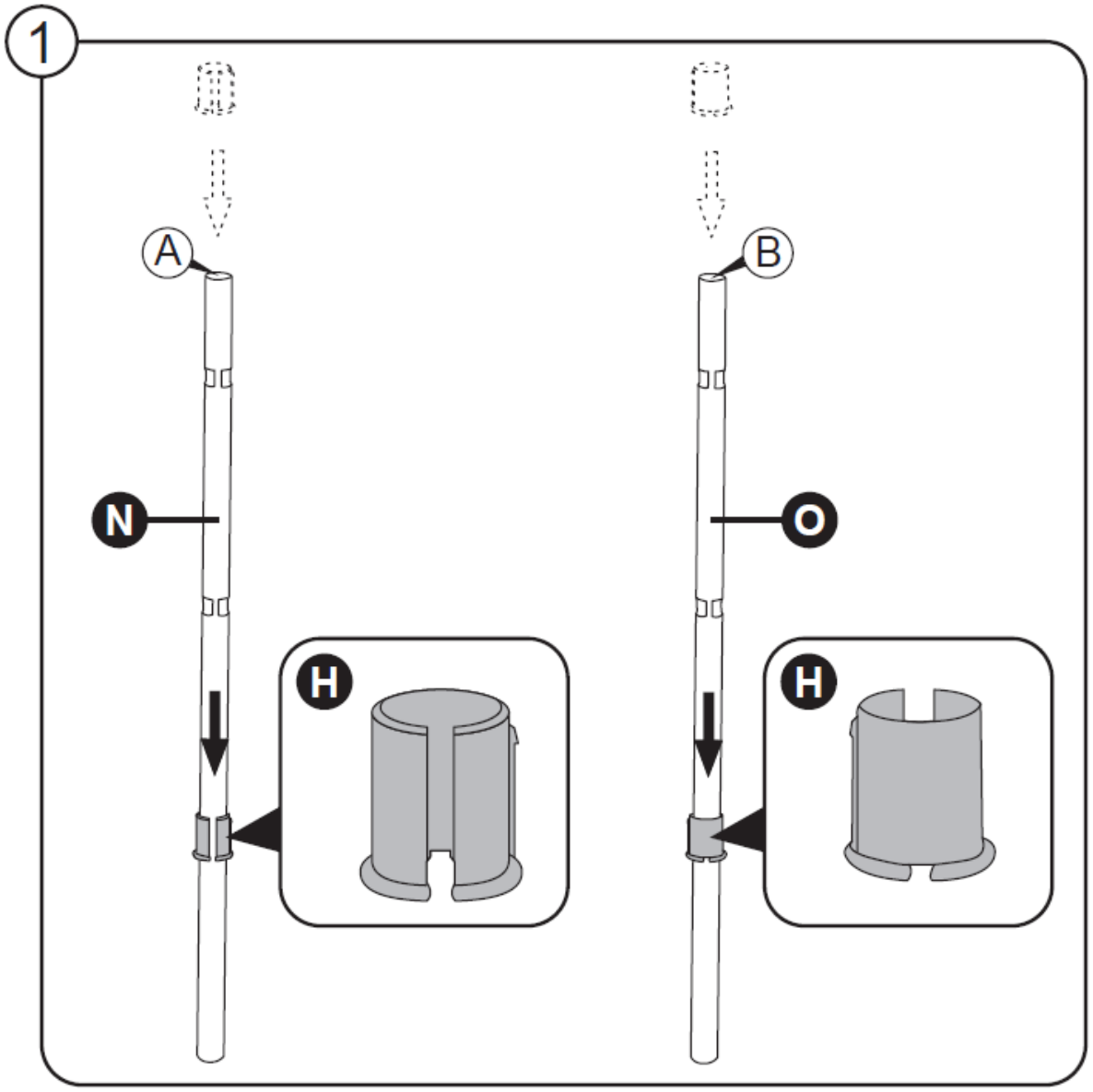
1
A
B
N
O
H
H

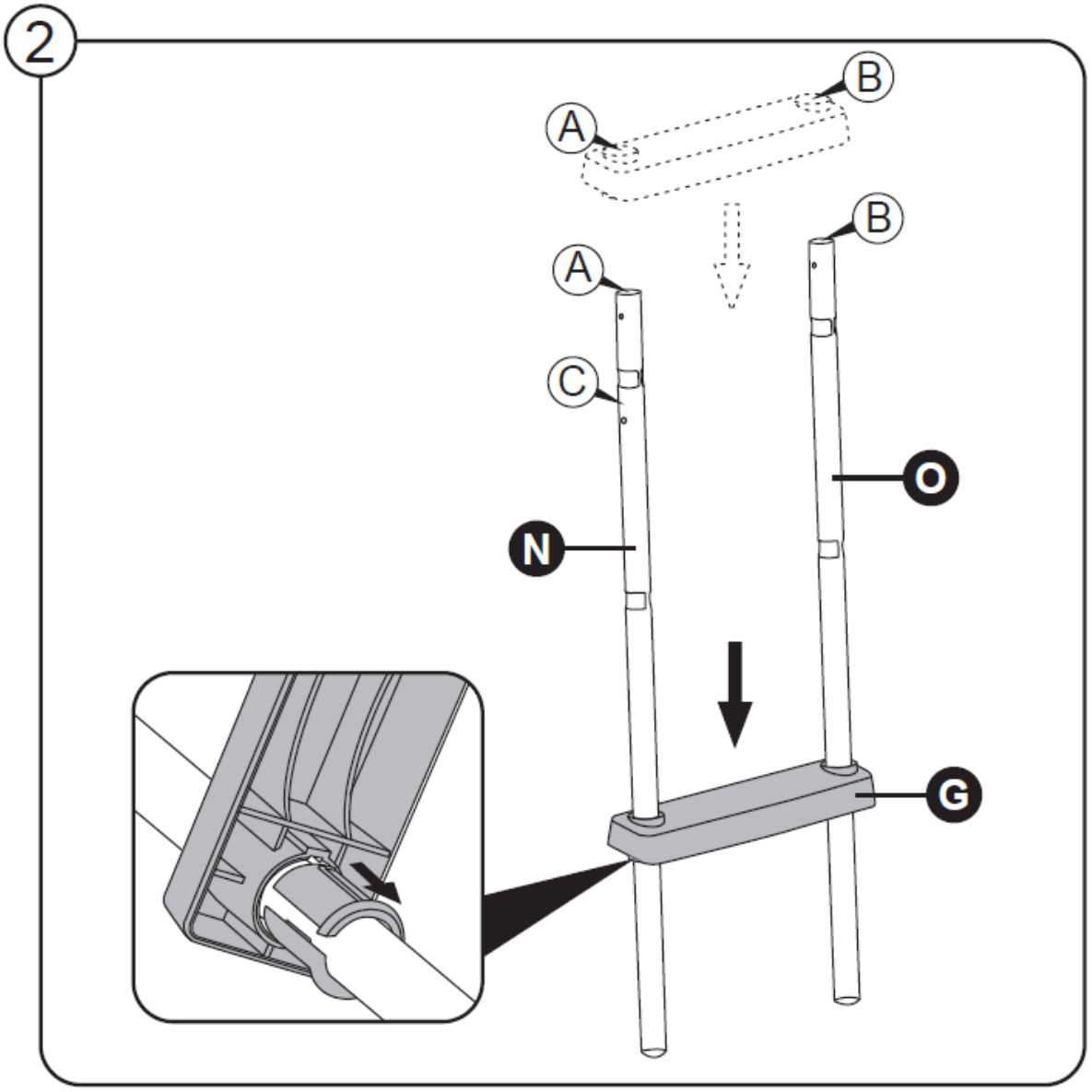
2
A
B
A
B
C
O
N
G

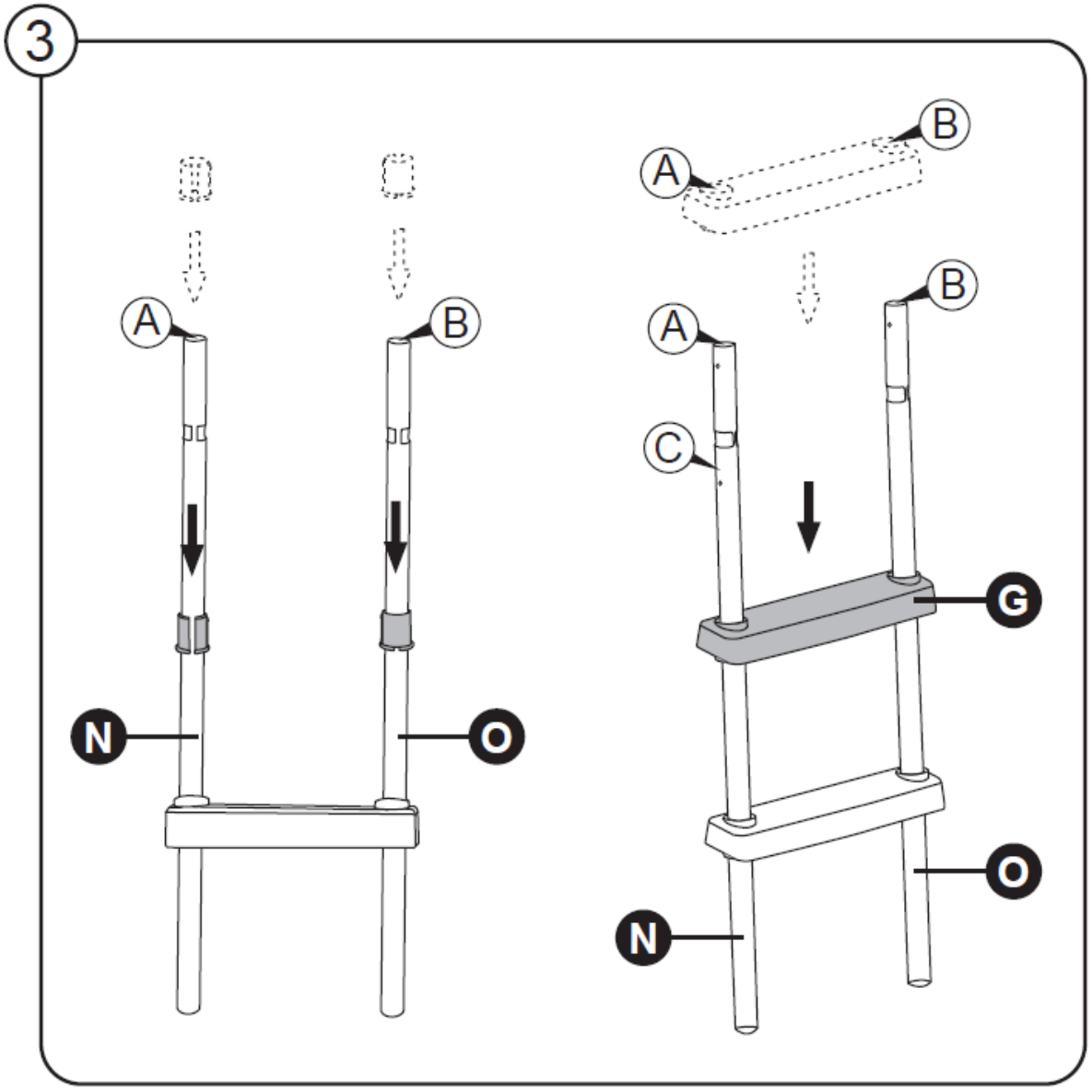
3
A
B
N
O
A
B
A
B
C
G
O
N

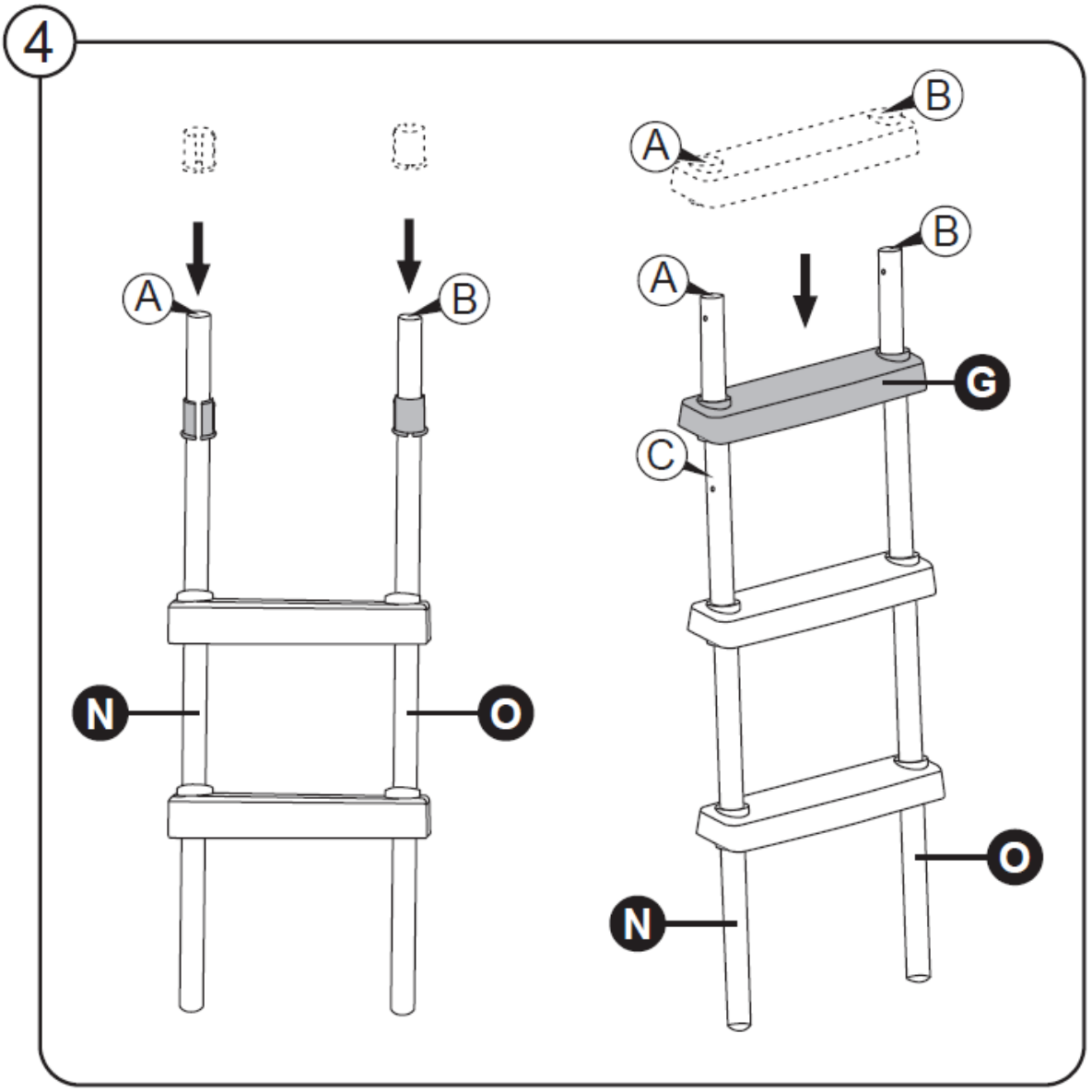
4
A
B
N
O
A
B
A
B
G
C
N
O

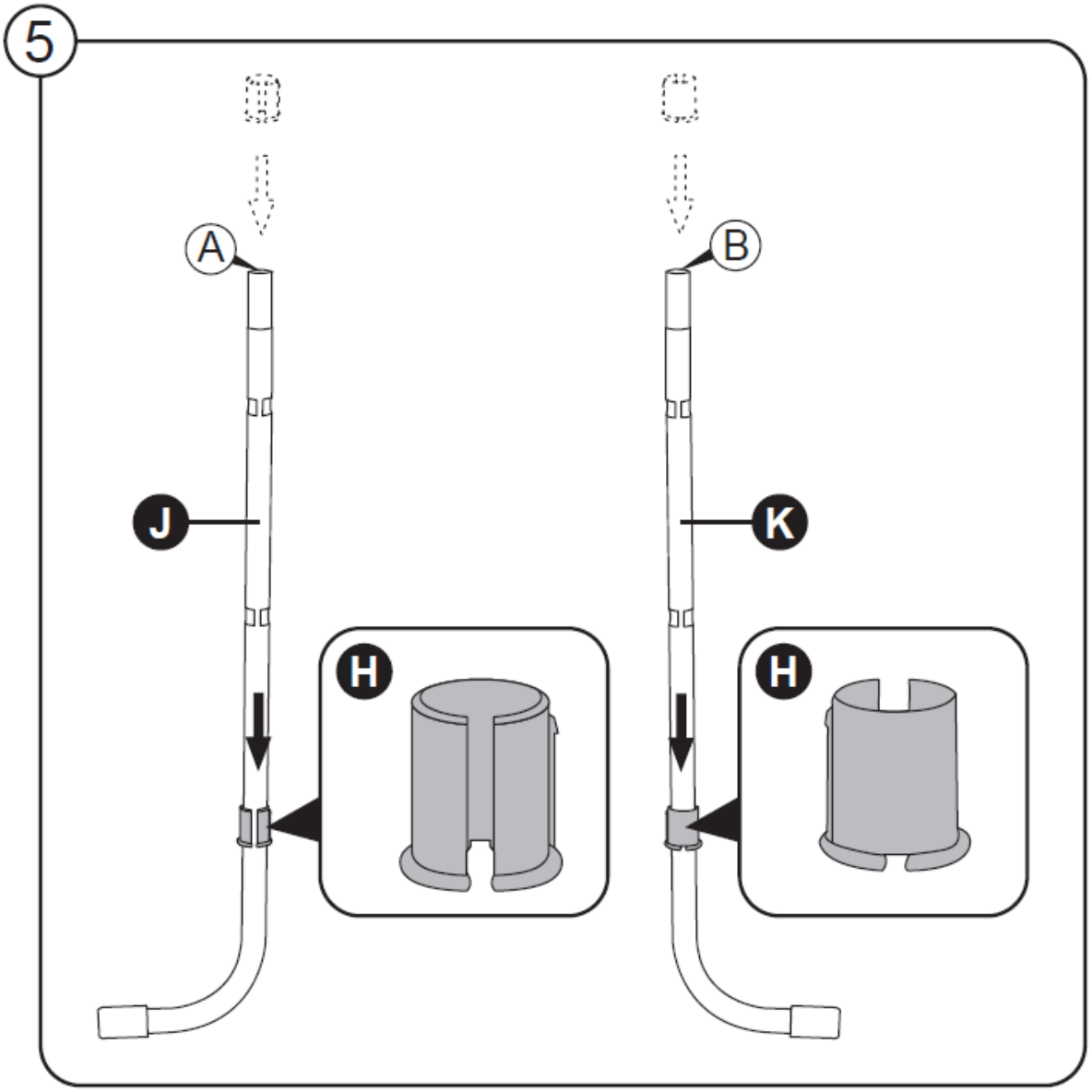
5
A
B
J
K
H
H

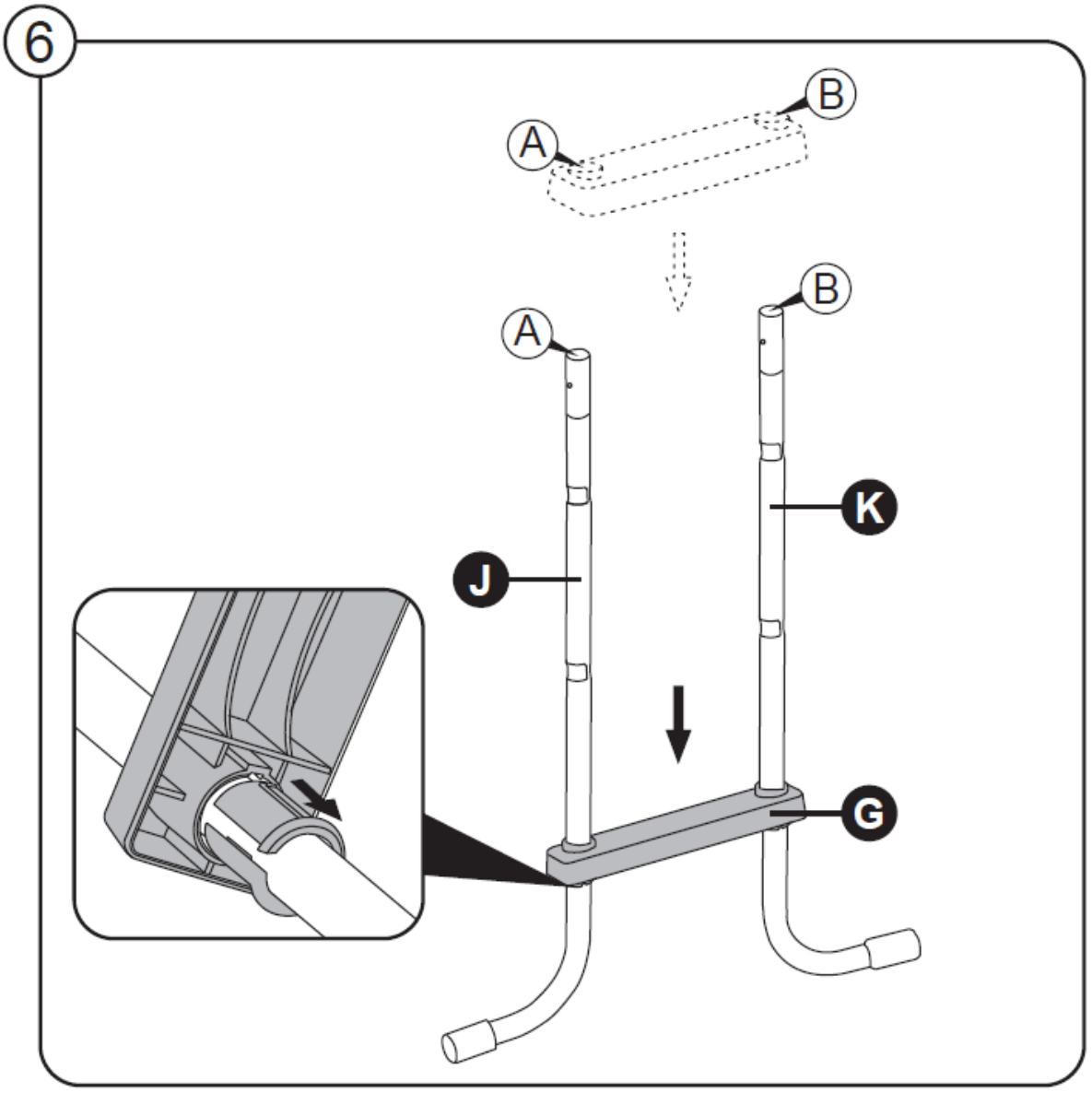
6
A
B
A
B
K
J
G

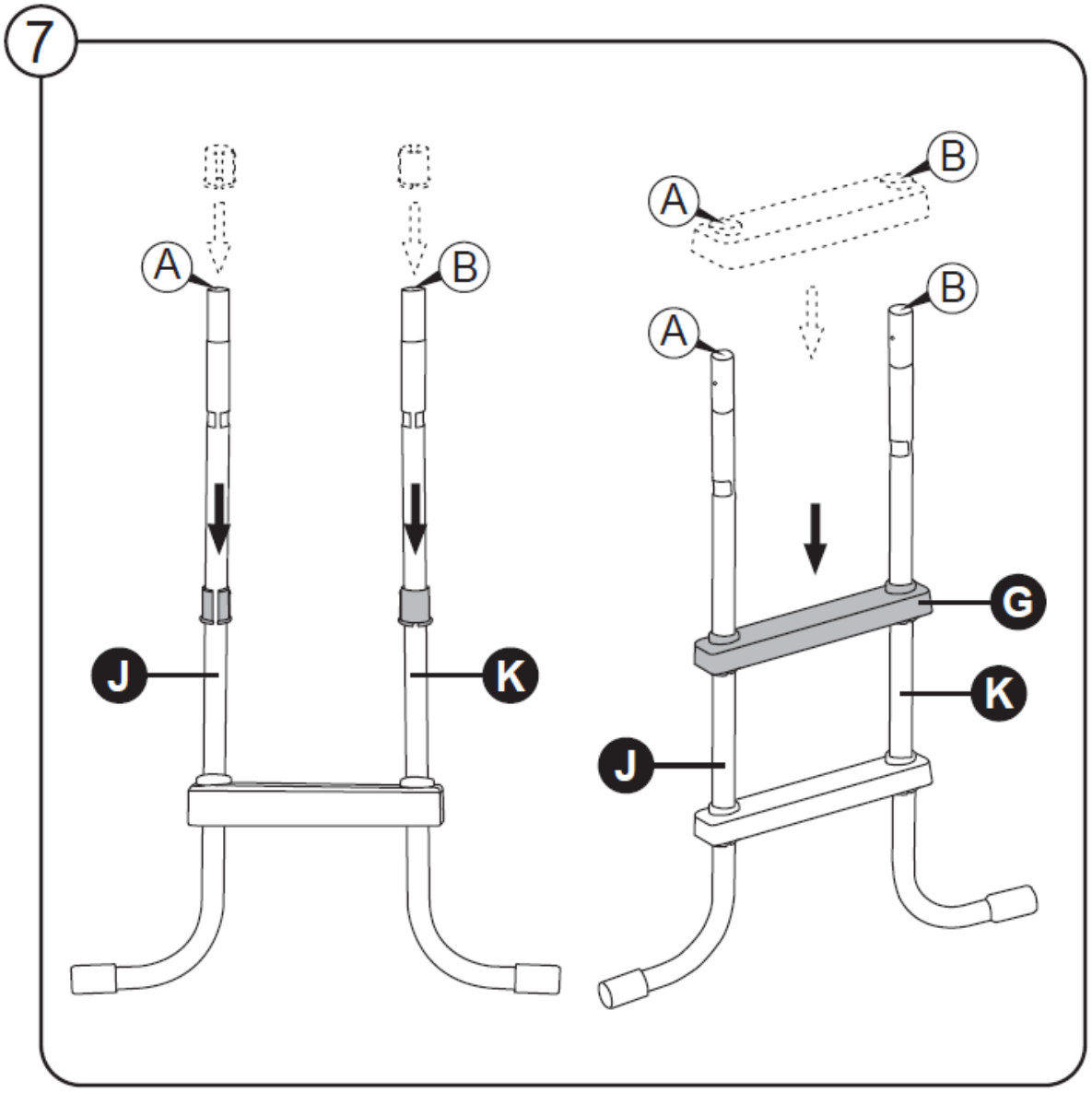
7
A
B
J
K
A
B
A
B
G
K
J

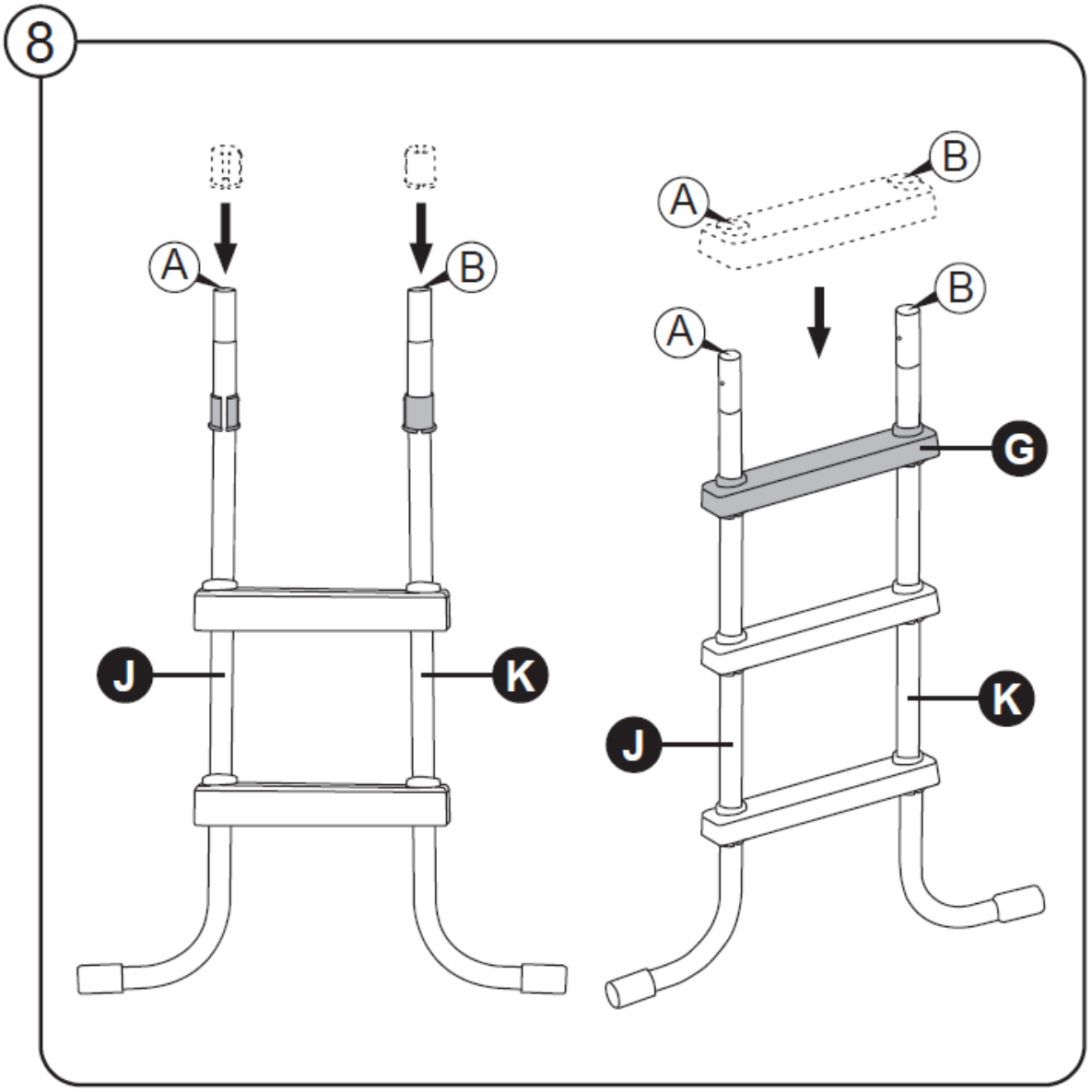
8
A
B
J
K
A
B
A
B
G
J
K

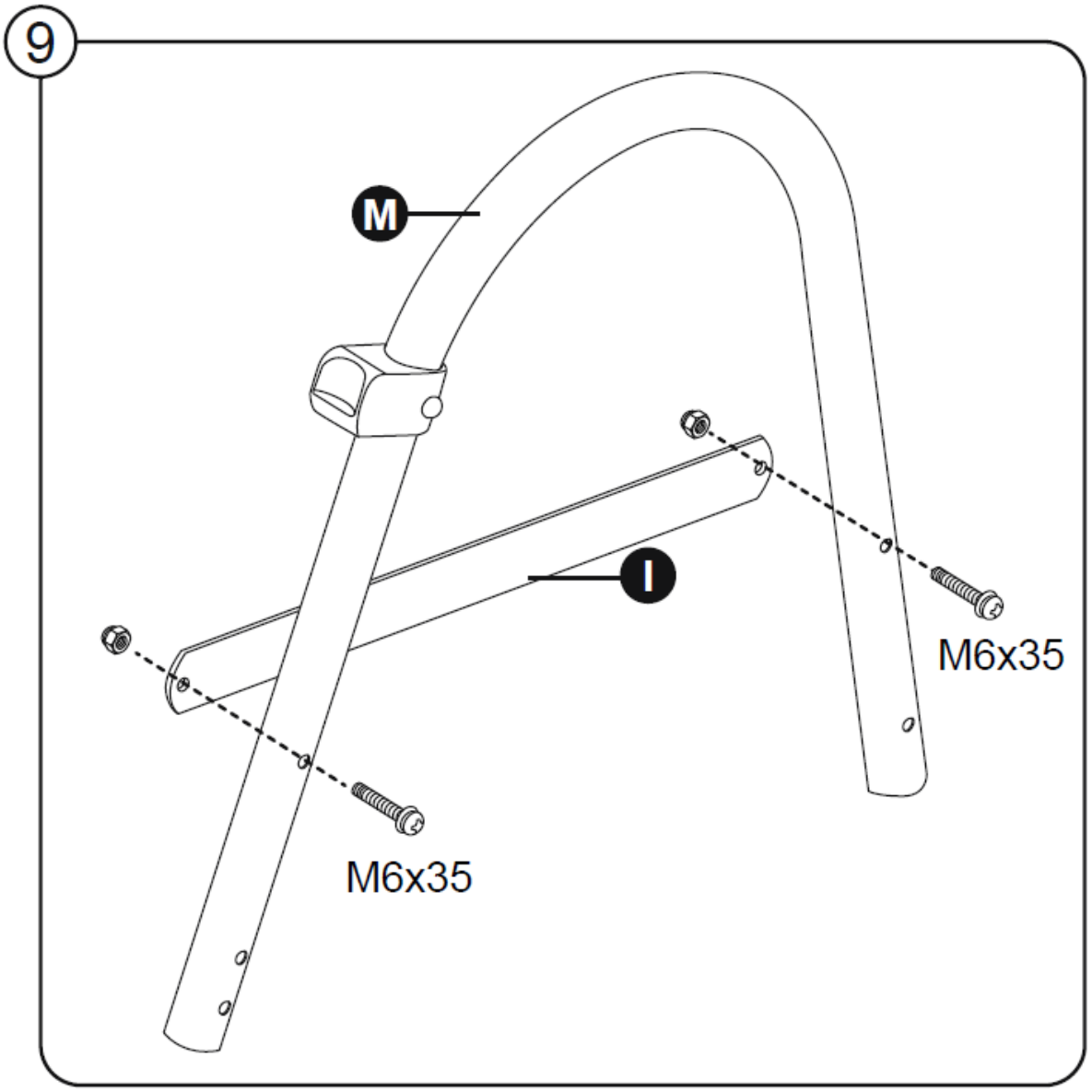
9
M
I
M6x35
M6x35

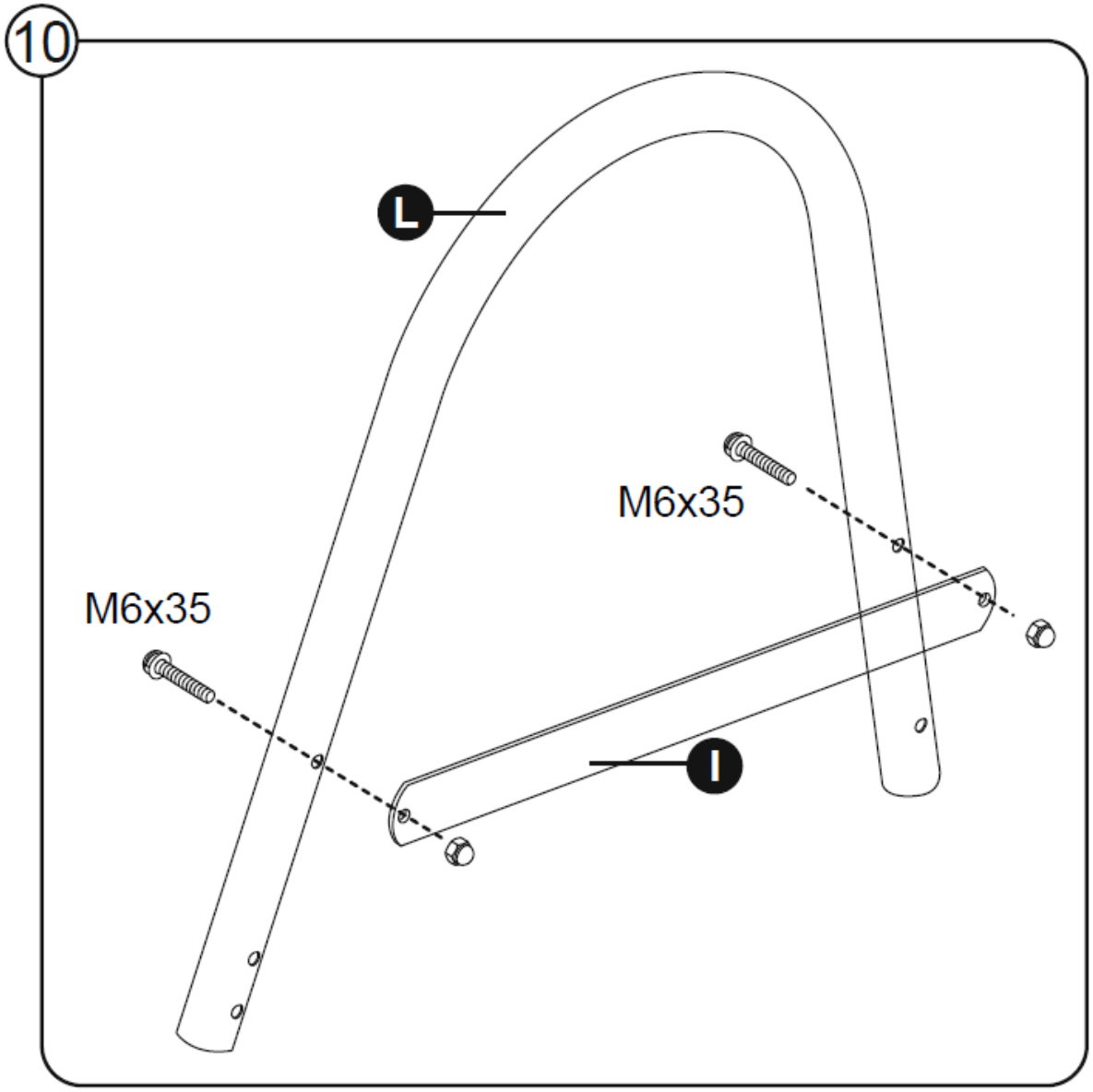
10
L
M6x35
M6x35
I

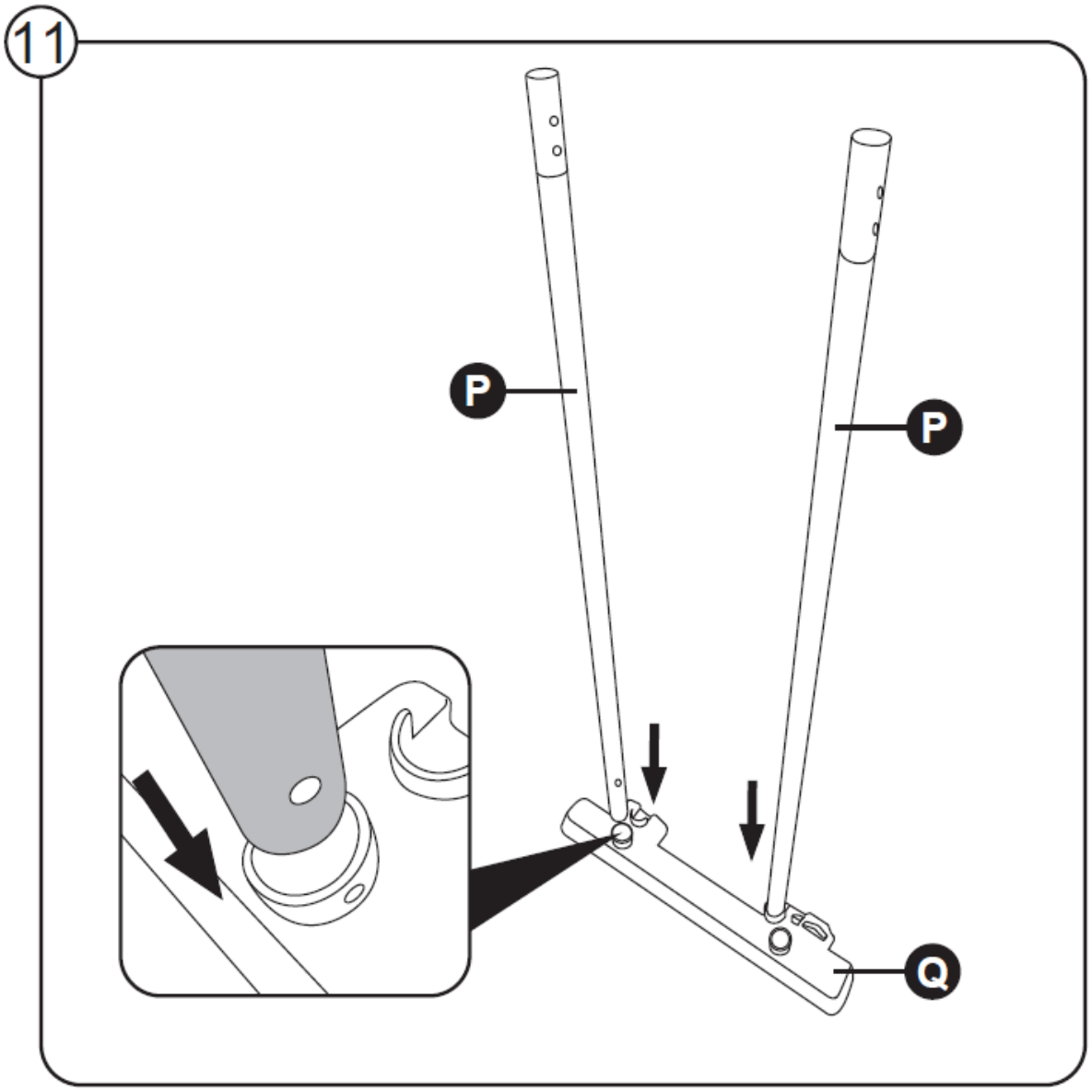
11
P
P
Q

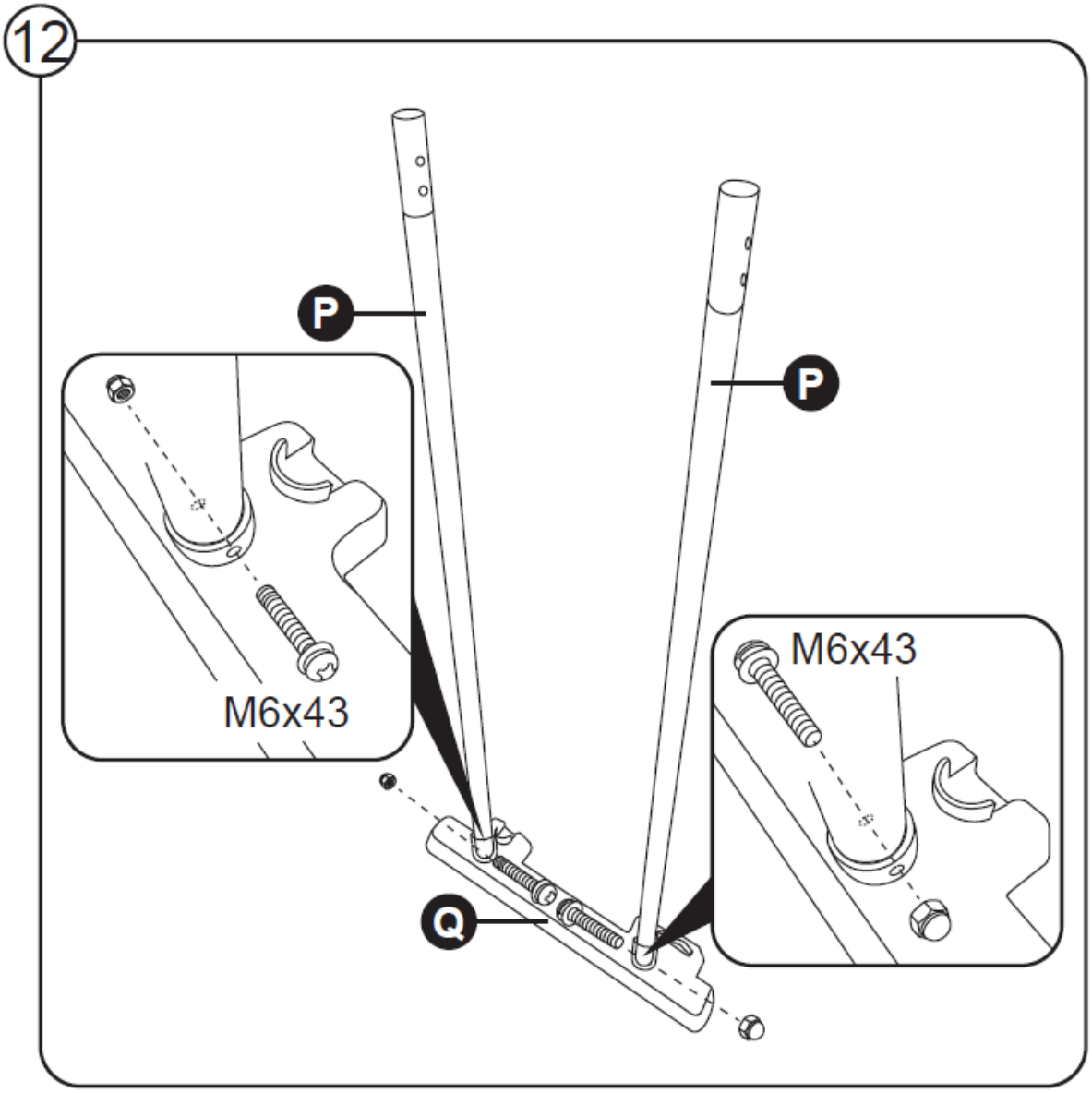
12
P
P
M6x43
M6x43
Q

13

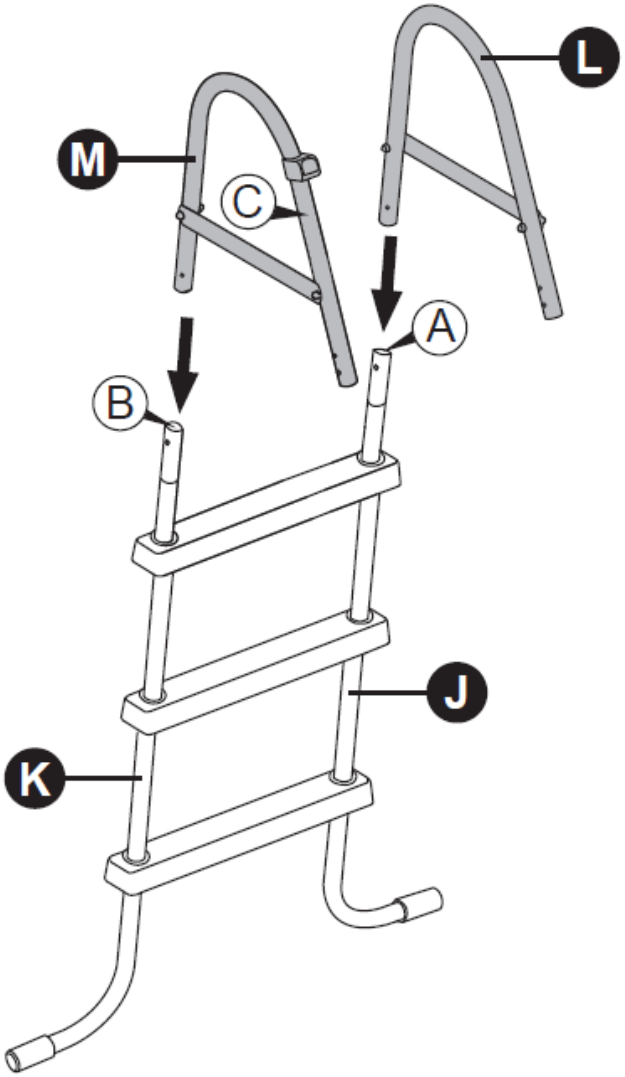

14

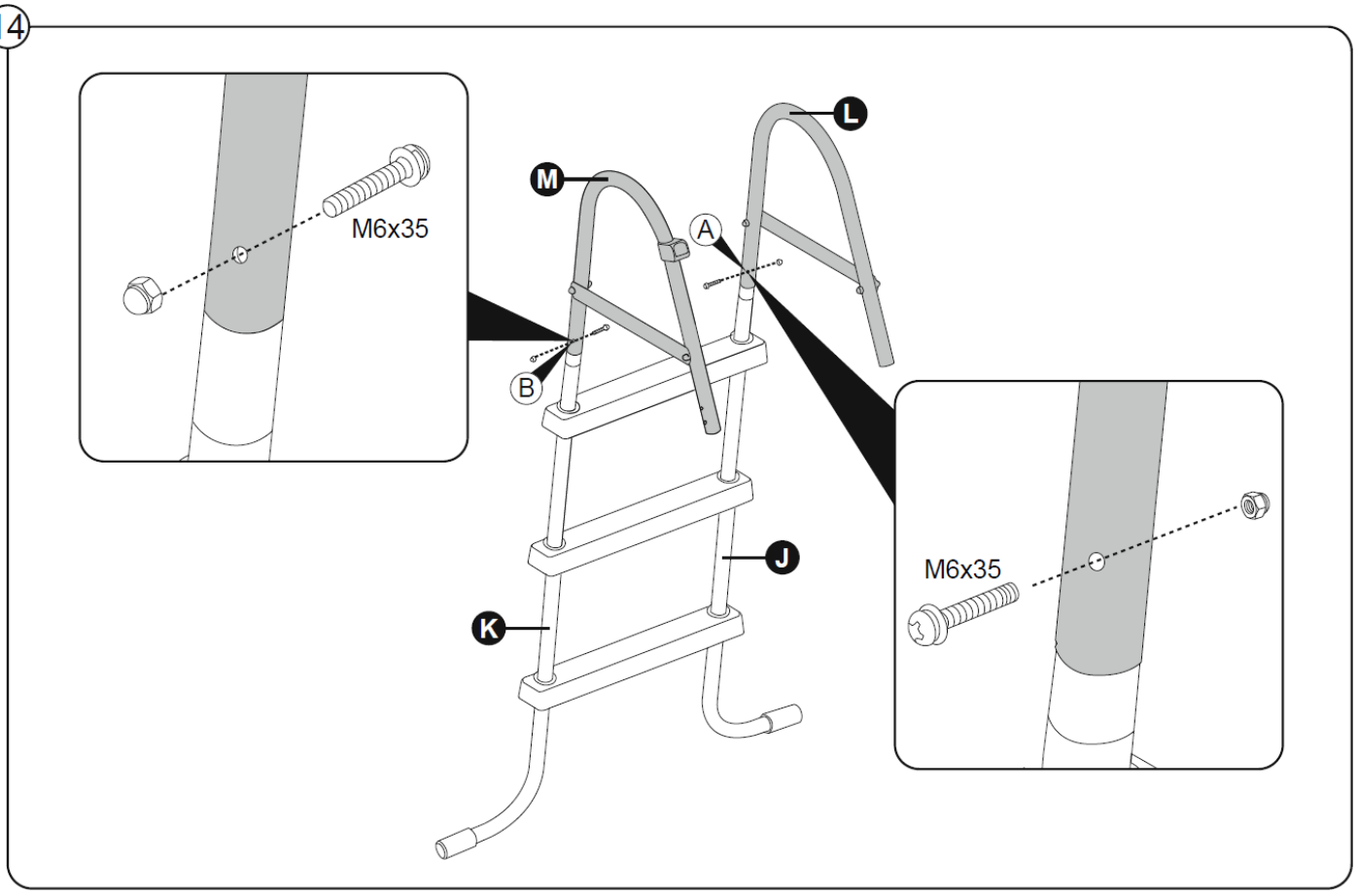

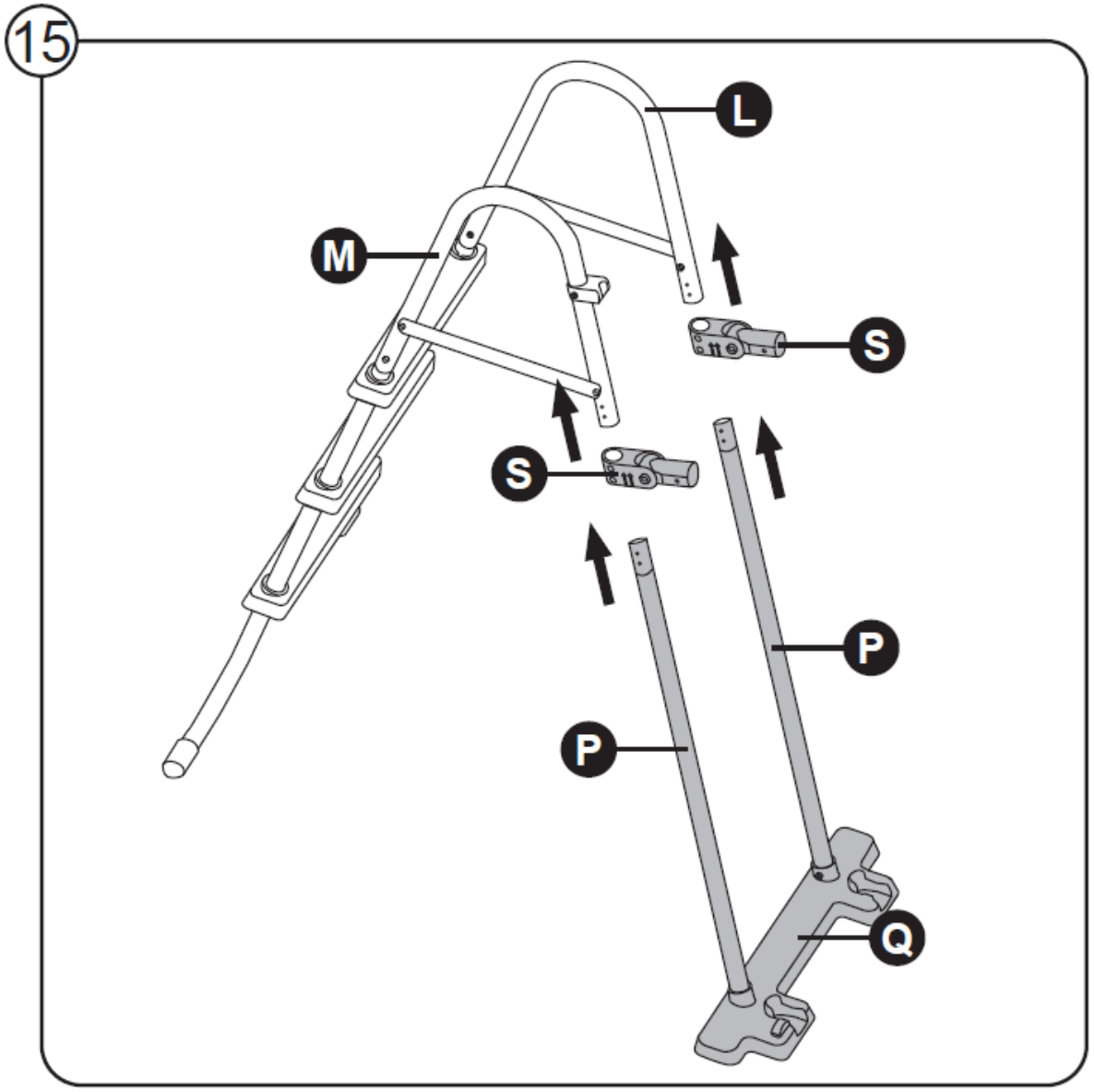
15
L
M
S
S
P
P
Q

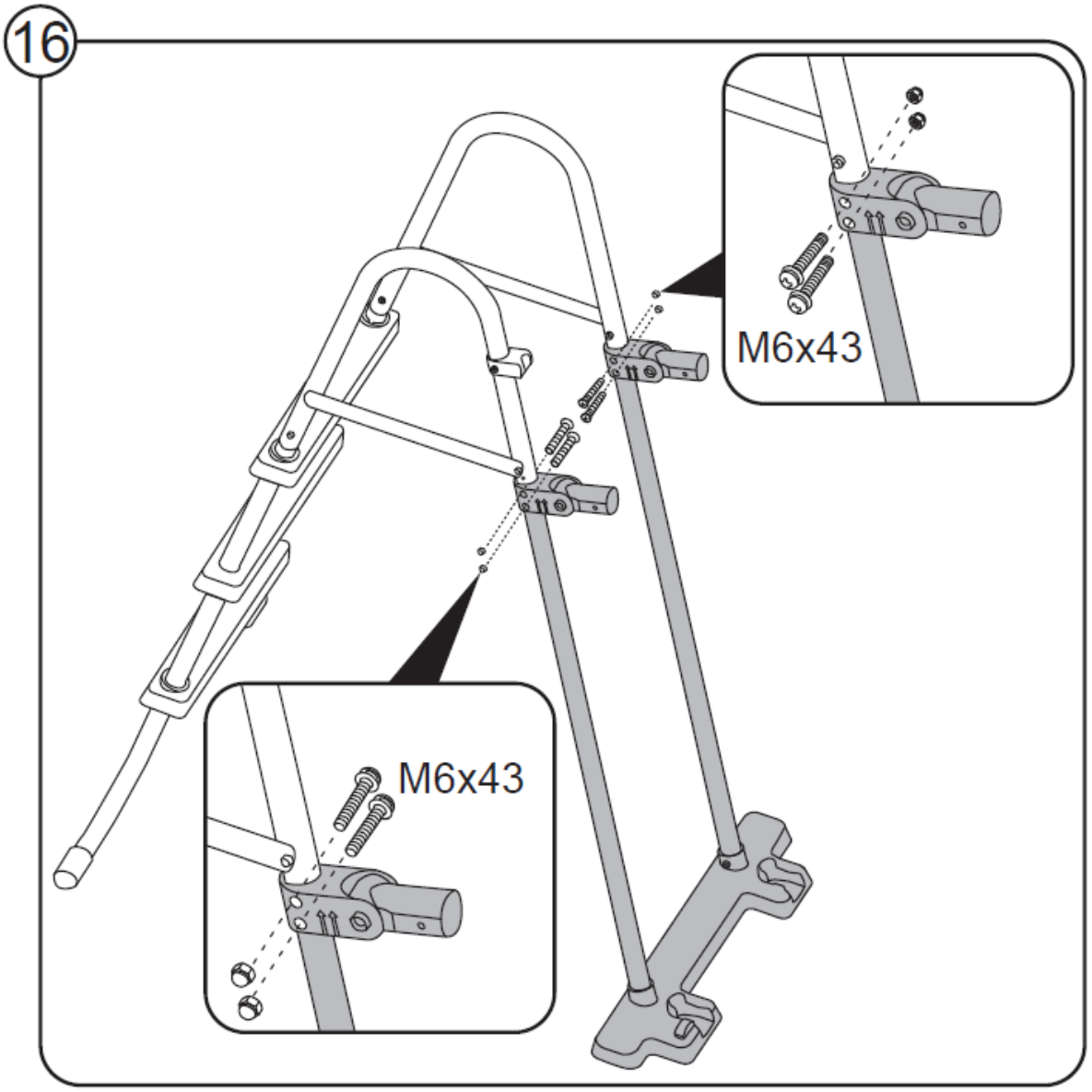
16
M6x43
M6x43

17

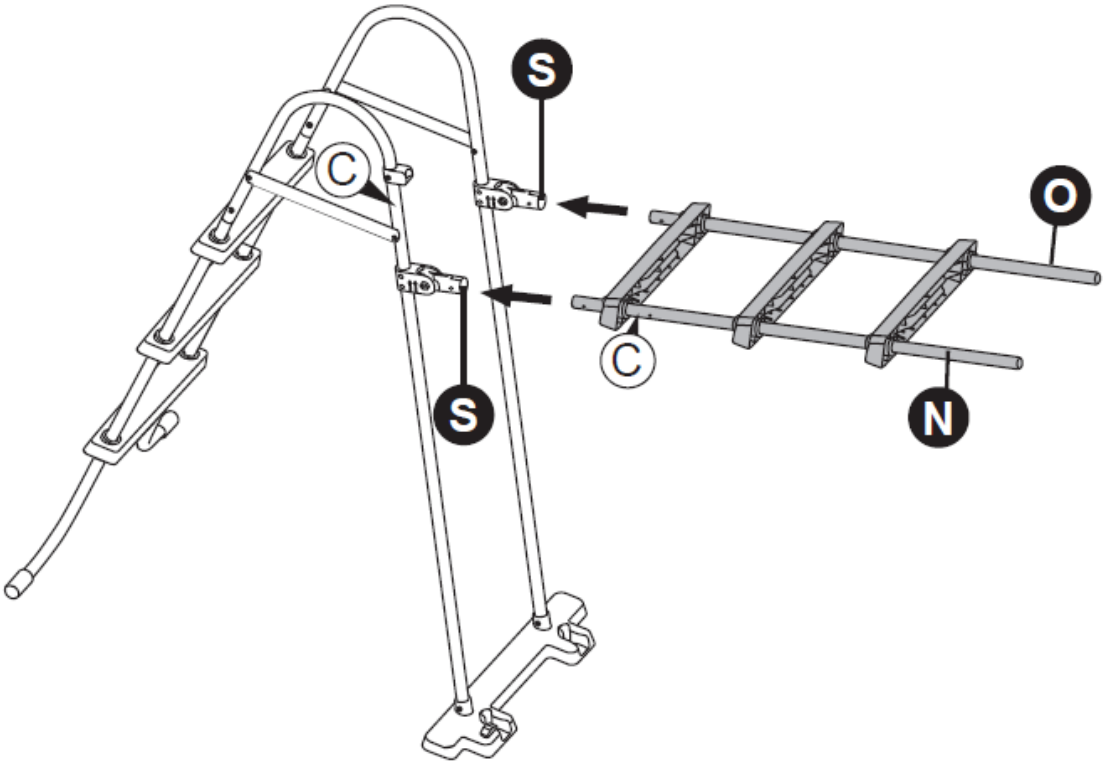

18

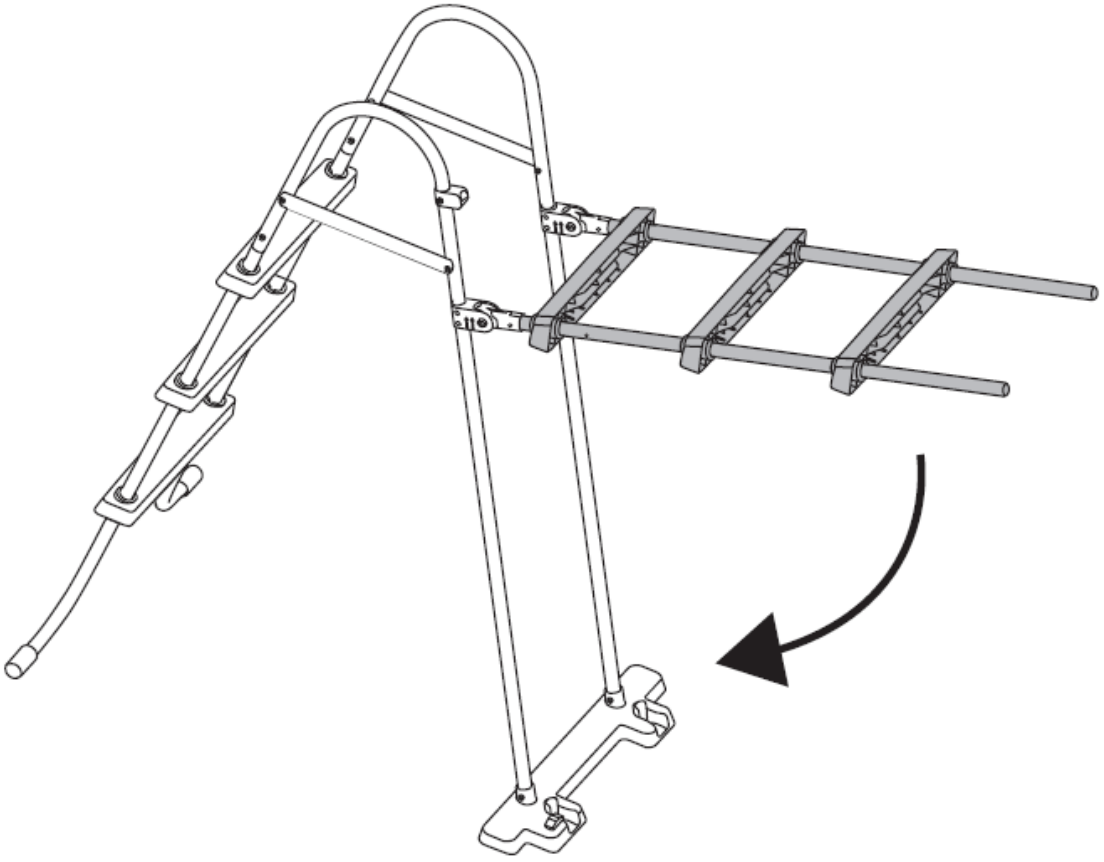

19

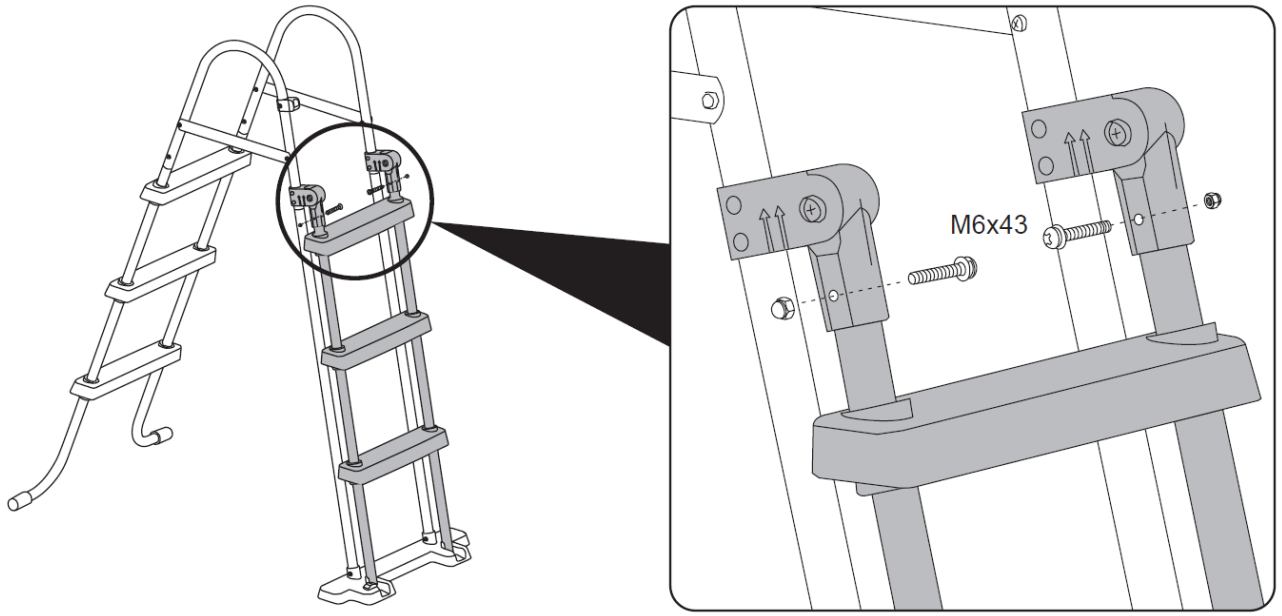

20

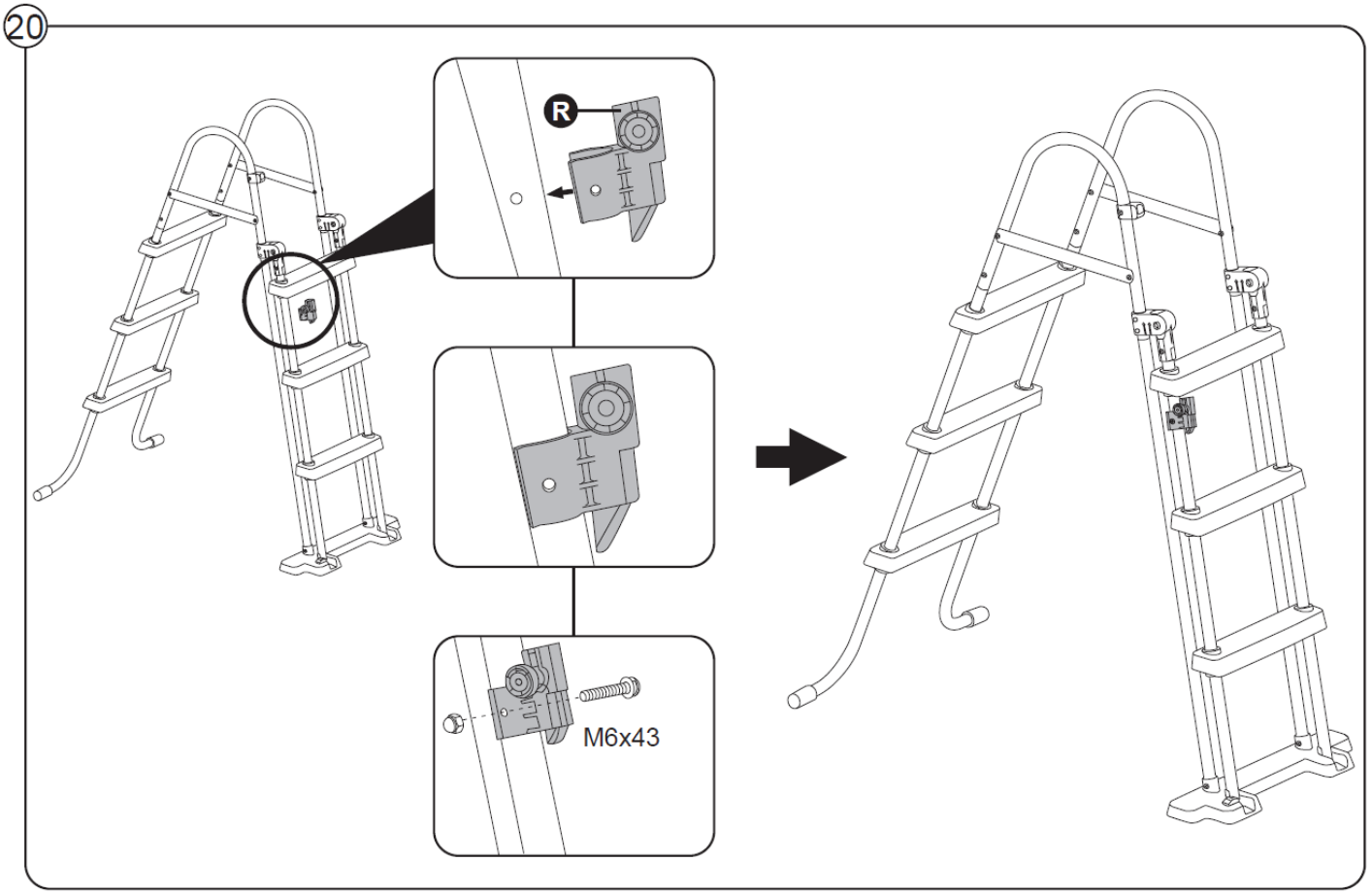

21

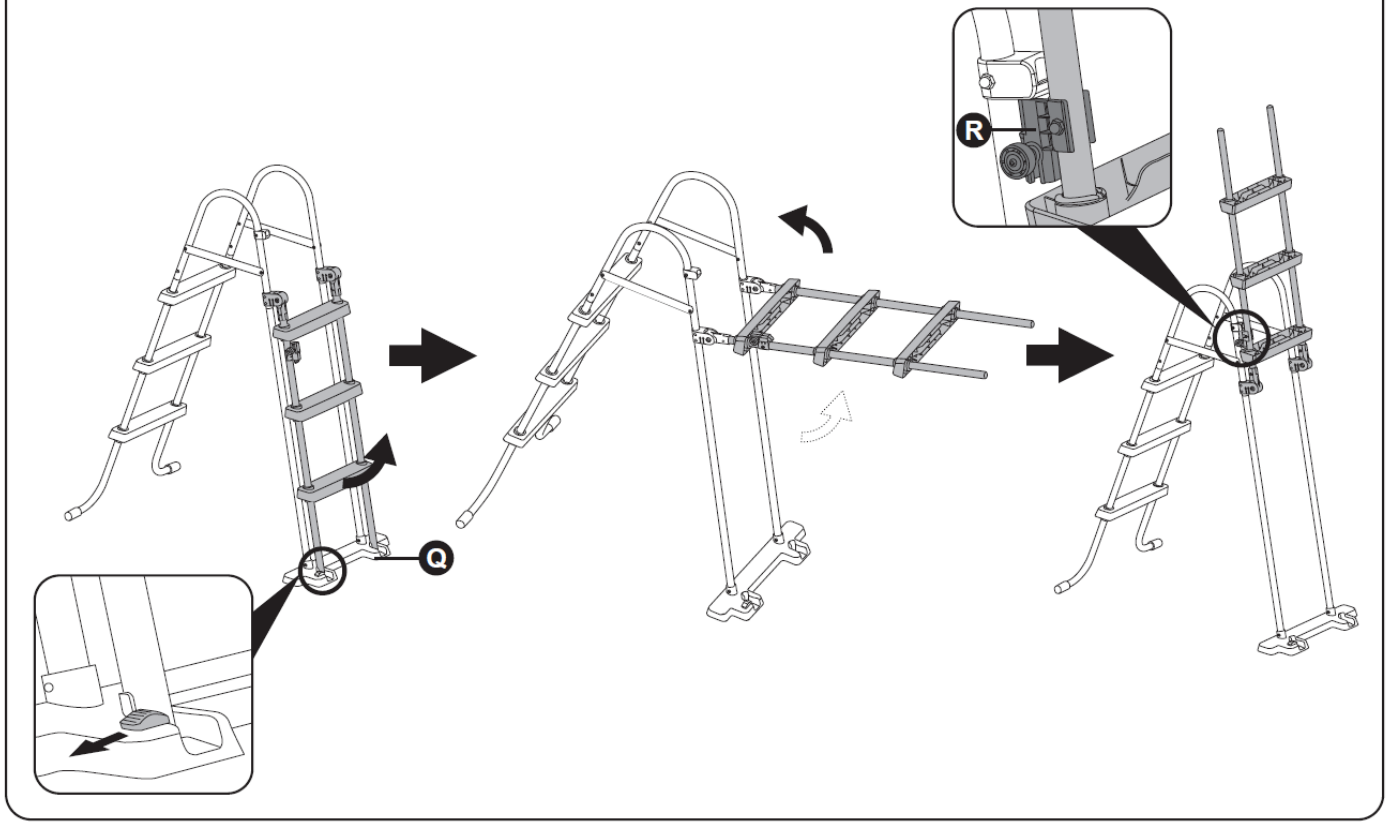

22

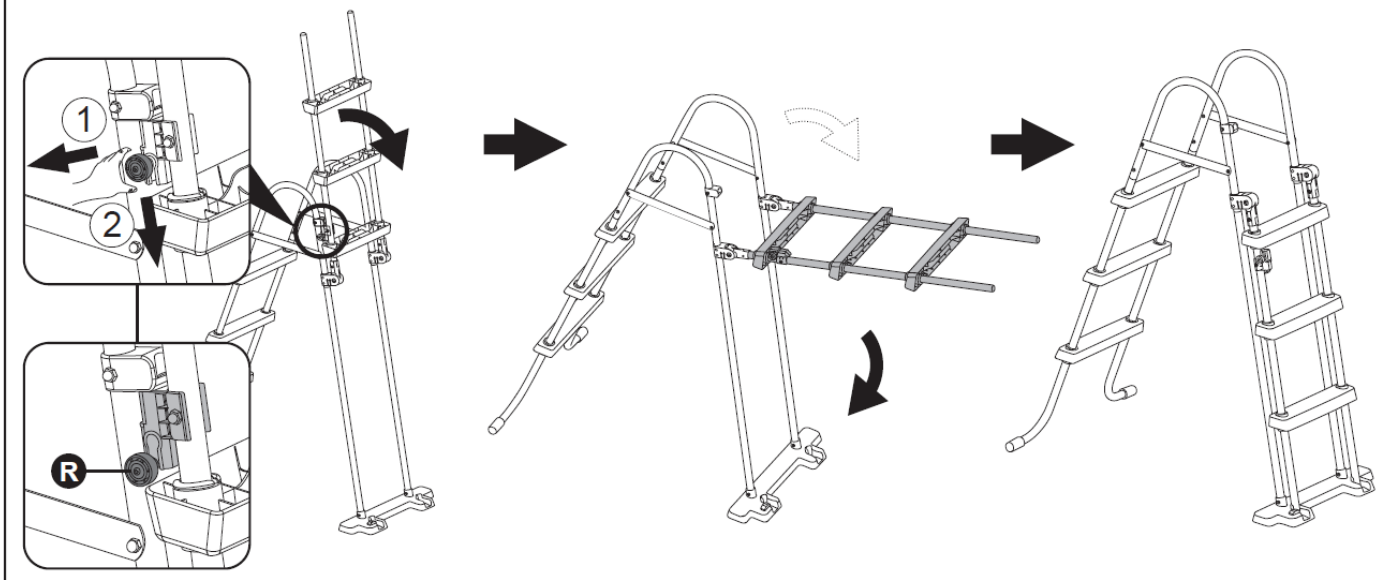

Bestway®

POOL LADDER

58330

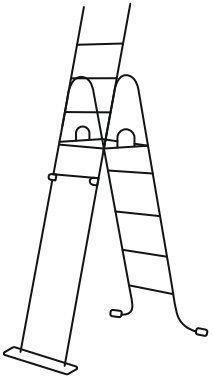

www.bestwaycorp.com

IMPORTANT SAFETY INSTRUCTIONS

WARNING

Read all the instructions before assembling and using the ladder.

• Locate ladder on a solid base.
• Only one person should use the ladder at a time.
• The ladder shall be installed per manufacturer's instructions.
• When entering/exiting the pool, face the ladder at all times.
• Secure ladder when the pool is not occupied or there is no adult.
• Do not attempt to dive from the ladder, pool side, or nearby object.
• The ladder should only be placed in the pool when proper adult supervision is present and attentive.
• Pool users should swim and play away from the ladder area. The ladder may cause injury to pool users if not regarded as a potential hazard.
• Always check ladder assembly screws and retention clips, splinters or any sharp edges before use.
• Monitor bolts and keep them away from children.
• This ladder is designed to be used in the pool for entering and exiting. Do not use the ladder for any other purpose.
• Keep all small ladder parts out of the reach of children.
• The ladder is not a toy; use caution when using.
• Ignoring maintenance requirements may result in serious health risks, especially for children.

Please read carefully and keep for future reference.

- EN 16582.
- Secured means of access

For information concerning product questions, please visit our website at: **www.bestwaycorp.com**.

PRODUCT DESCRIPTION

Ladder Model:	1.07 m (42 in.)
Maximum Load Weight:	150 kg (330 lbs)
Maximum Pool Wall Width:	30 cm (11.8 in.)
Maximum Pool Wall Height:	1.07 m (42 in.)

PARTS & TOOLS

Compare the parts in your box to the parts listed in this manual. Verify that the equipment components represent the model that you had intended to purchase.
Before assembling the product, take a few minutes to become familiar with all the parts.
You will need a Phillips head screwdriver and an adjustable wrench (not included).

INSTALLATION INSTRUCTIONS

For installation instructions, follow the illustrations in the back of the manual. Drawings are for illustration purposes only. May not reflect actual product. Not to scale.
Remove and secure the ladder from the pool to prevent children from entering the pool when unsupervised by an adult.
The outer ladder can be secured in an upward position to prevent kids from entering the pool, but it cannot replace complete adult supervision.

MAINTENANCE INSTRUCTIONS

Always remember to check the ladder before each use. Change the screws or retention clips if there is any rust.

DISASSEMBLY & STORAGE INSTRUCTIONS

Make sure the ladder is clean and dry before storing. Place it in a cool, dry location out of children's reach.

Winterization Instructions

Remove the ladder from the swimming pool during the off-season (winter months). Carefully disassemble all the components and dry thoroughly.

CONSIGNES DE SÉCURITÉ IMPORTANTES

ATTENTION

Lisez toutes les instructions avant d'assembler et d'utiliser l'échelle.

- Placez l'échelle sur une base solide.
- Une seule personne à la fois peut utiliser l'échelle.
- L'échelle doit être installée conformément aux instructions du fabricant.
- Quand vous entrez dans la piscine ou que vous en sortez, vous devez toujours être face à l'échelle.
- Sécurisez l'échelle quand la piscine n'est pas occupée ou qu'aucun d'adulte n'est présent.
- N'essayez pas de plonger depuis l'échelle, le bord de la piscine ou un objet proche.
- L'échelle ne doit être placée dans la piscine que sous la supervision attentive d'un adulte.
- Les utilisateurs de la piscine doivent nager et jouer loin de la zone de l'échelle. L'échelle peut causer des blessures aux utilisateurs de la piscine si elle n'est pas considérée comme un danger potentiel.
- Contrôlez toujours les vis de montage et les fixations, l'écaillage ou toute arête vive avant l'utilisation.
- Supervisez les boulons et gardez-les loin des enfants.
- Cette échelle est conçue pour être utilisée dans la piscine pour y entrer et en sortir. N'utilisez pas l'échelle à d'autres fins.
- Conservez toutes les petites pièces de l'échelle hors de portée des enfants.
- L'échelle n'est pas un jouet; faites attention quand vous l'utilisez.
- Le non-respect des exigences d'entretien peut entraîner des dangers sérieux pour la santé, en particulier chez les enfants.

À lire attentivement et à conserver pour consultation ultérieure.

- EN 16582.
- Moyen d'accès sécurisé

Pour plus d'informations sur le produit, veuillez visiter notre site web : **www.bestwaycorp.com**.

DESCRIPTION DU PRODUIT

Modèle D'échelle :	1,07 m (42 in.)
Poids de Charge Maximum :	150 kg (330 lbs)
Largeur Maximale de la Paroi de la Piscine :	30 cm (11,8 in.)
Hauteur Maximale de la Paroi de la Piscine :	1,07 m (42 in.)

PIÈCES ET OUTILS

Comparez les pièces contenues dans votre carton aux pièces répertoriées dans ce manuel. Vérifiez que les pièces de l'équipement correspondent au modèle que vous avez acheté.
Avant d'assembler le produit, prenez quelques minutes pour vous familiariser avec toutes les pièces.
Vous aurez besoin d'un tournevis à tête cruciforme et d'une clé à molette (non fournie).

INSTRUCTIONS D'INSTALLATION

Pour les instructions d'installation, suivez les dessins ci-dessous. Les dessins ne sont donnés qu'à titre d'illustration. Ils sont susceptibles de ne pas refléter le produit réel. Pas à l'échelle.
Retirez et fixez l'échelle de la piscine pour empêcher les enfants d'y entrer lorsqu'ils ne sont pas surveillés par un adulte.
L'échelle extérieure peut être fixée en position haute pour empêcher les enfants d'entrer dans la piscine, mais elle ne peut pas remplacer la surveillance complète d'un adulte.

INSTRUCTIONS D’ENTRETIEN

N'oubliez jamais de vérifier l'échelle avant chaque utilisation. Changez les vis ou les clips de rétention s'ils sont rouillés.

DÉMONTAGE ET INSTRUCTIONS DE STOCKAGE

Assurez-vous que l'échelle est propre et sèche avant de la ranger. Placez-la dans un endroit frais et sec, hors de portée des enfants.

Instructions Pour L'hivernage

Retirez l'échelle de la piscine pendant la basse saison (mois d'hiver). Démontez soigneusement tous les composants et séchez-les soigneusement.

WICHTIGE SICHERHEITSHINWEISE

ACHTUNG

Lesen Sie die gesamte Gebrauchsanweisung vor dem Aufbau und der Verwendung der Sicherheitsleiter sorgfältig durch.

- Platzieren Sie die Sicherheitsleiter auf einem festen Untergrund.
- Es darf sich immer nur eine Person auf der Sicherheitsleiter befinden.
- Der Aufbau muss gemäß den Anweisungen des Herstellers erfolgen.
- Achten Sie darauf, beim Ein- und Ausstieg stets die Leiter im Blick zu haben.
- Befinden sich keine Personen im oder am Pool, sollte die Sicherheitsleiter hochgeklappt werden.
- Das Springen in den Pool von der Leiter, den Seitenwänden oder anderen in der Nähe befindlichen Objekten ist strengstens verboten.
- Die Leiter darf sich nur dann im Pool befinden, wenn eine durchgehende Aufsicht durch eine erwachsene Person gewährleistet ist.
- Der Bereich um die Sicherheitsleiter herum sollte nicht als Aufenthaltsort genutzt werden.
- Überprüfen Sie vor jeder Benutzung sämtliche Verschraubungen, Halteklammern sowie mögliche scharfe Kanten.
- Bewahren Sie sämtliche Bolzen außerhalb der Reichweite von Kindern auf.
- Die Leiter dient ausschließlich als Zugangsvorrichtung für Aufstellpools.
- Sämtliche Kleinteile der Leiter müssen außerhalb der Reichweite von Kindern aufbewahrt werden.
- Seien Sie bei der Benutzung der Leiter stets vorsichtig.
- Eine Nichtbeachtung der in dieser Gebrauchsanweisungen aufgeführten Hinweise stellt ein Sicherheitsrisiko dar.

Bitte gründlich durchlesen und im Anschluss sorgfältig aufheben.

- EN 16582.
- Gesicherte Zugangsvorrichtung

Weitere Informationen bei Fragen zum Produkt finden Sie auf unserer Website unter: **www.bestwaycorp.com**.

PRODUKTBESCHREIBUNG

Leitermodell:	107 cm
Maximale Belastbarkeit:	150 kg
Maximale Breite der Poolwände:	30 cm
Maximale Höhe der Poolwände:	107 cm

TEILE & WERKZEUGE

Überprüfen Sie den Verpackungsinhalt anhand der in dieser Gebrauchsanweisung aufgeführten Liste. Stellen Sie sicher, dass alle Teile mit dem Modell übereinstimmen, das Sie zu kaufen beabsichtigt haben.
Nehmen Sie sich vor dem Zusammenbau des Produkts ein paar Minuten Zeit, um sich mit allen Teilen vertraut zu machen.
Sie benötigen einen Kreuzschraubendreher und einen verstellbaren Schraubenschlüssel (nicht im Lieferumfang enthalten).

HINWEISE ZUM AUFBAU

Folgen Sie für Installationsanweisungen den Abbildungen auf der Rückseite der Gebrauchsanweisung. Die Zeichnungen dienen nur zu Illustrationszwecken. Sie spiegeln nicht unbedingt das tatsächliche Produkt wider. Nicht maßstabsgetreu.
Kinder müssen bei Aufenthalt im und am Wasser kontinuierlich durch eine erwachsene Person beaufsichtigt werden.
Die äußere Leiter kann in einer nach oben gerichteten Position gesichert werden, um zu verhindern, dass Kinder in den Pool gelangen. Sie ersetzt jedoch zu keinem Zeitpunkt die Aufsicht durch eine erwachsene Person.

WARTUNG

Verrostete Schrauben oder Halteklammern müssen unverzüglich ausgetauscht werden.

DEMONTAGE & LAGERUNG

Reinigen und trocknen Sie vor der Lagerung sorgfältig alle Komponenten. Der Lagerort sollte sich in einer kühlen und trockenen Umgebung sowie außerhalb der Reichweite von Kindern befinden.

Hinweise zur Winterzeit

Entfernen Sie die Leiter in der Nebensaison (Wintermonate) aus dem Pool. Bauen Sie die Leiter vorsichtig und vollständig auseinander und trocknen Sie alle Komponente gründlich ab.

ISTRUZIONI DI SICUREZZA IMPORTANTI

AVVERTENZA

Leggere attentamente tutte le istruzioni prima di procedere all'assemblaggio.

- Collocare la scaletta su una base solida.
- La scaletta deve essere usata solo da una persona per volta.
- La scaletta deve essere installata nel rispetto delle istruzioni fornite dal produttore.
- Entrare e uscire dalla piscina sempre rivolti verso la scaletta.
- Mettere in sicurezza la scaletta quando la piscina non è in uso o in assenza di utenti adulti.
- Non tentare di tuffarsi in piscina dalla scaletta, dal bordo piscina o usando eventuali altri oggetti come pedana.
- La scaletta deve essere collocata nella piscina solo in presenza di un'adeguata e attenta supervisione da parte di un adulto.
- Si raccomanda di nuotare e giocare mantenendo una certa distanza dalla scaletta, onde evitare urti accidentali. La scaletta dovrebbe essere considerata come un possibile elemento di rischio.
- Prima dell'uso, controllare sempre l'integrità delle viti di montaggio e dei morsetti, oltre alla presenza di eventuali schegge o bordi taglienti.
- Controllare i bulloni e tenerli fuori dalla portata dai bambini.
- Questa scaletta è stata progettata unicamente come mezzo di ingresso/uscita dalla piscina. Non deve essere usata per altri scopi.
- Tenere tutti i componenti più piccoli della scaletta fuori dalla portata dei bambini.
- Questa scaletta non è un giocattolo e deve essere utilizzata con tutte le cautele del caso.
- Ignorare i requisiti di manutenzione potrebbe causare gravi rischi per la salute, in special modo quella dei bambini.

Leggere attentamente e conservare per riferimenti futuri.

- EN 16582.
- Sistemi di accesso con protezione

Per informazioni sulla relative a domande sul prodotto, visitare il sito Web: **www.bestwaycorp.com**.

DESCRIZIONE DEL PRODOTTO

Modello Della Scaletta:	1,07 m (42 in.)
Carico Massimo:	150 kg (330 lbs)
Larghezza Massima Delle Parete Della Piscina:	30 cm (11,8 in.)
Altezza Massima Della Parete Della Piscina:	1,07 m (42 in.)

COMPONENTI E UTENSILI NECESSARI

Confrontare i componenti inclusi nella confezione con quelli elencati nel presente manuale. Verificare che corrispondano al modello che si intendeva acquistare.
Si consiglia di dedicare qualche minuto a familiarizzarsi con tutti i componenti prima di procedere all'assemblaggio del prodotto.
Per l'assemblaggio saranno necessari un cacciavite a croce e una chiave inglese regolabile (non inclusi).

ISTRUZIONI DI INSTALLAZIONE

Per le istruzioni di installazione, attenersi alle sequenze illustrate riportate sul retro del manuale. Le immagini sono solo a scopo illustrativo e potrebbero non riflettere il prodotto originale. Non in scala.
Rimuovere la scala dalla piscina e bloccarla per evitare che i bambini entrino in acqua senza la supervisione di un adulto.
La scaletta esterna può essere bloccata all'insù per impedire ai bambini di entrare in piscina, ma tale misura non sostituisce la completa supervisione da parte di un adulto.

ISTRUZIONI PER LA MANUTENZIONE

Controllare sempre la scaletta prima di ogni utilizzo. Sostituire le viti o i morsetti se si nota la presenza di ruggine.

ISTRUZIONI DI SMONTAGGIO E CONSERVAZIONE

Accertarsi che la scaletta sia pulita e completamente asciutta prima di metterla via. Conservare in luogo fresco e asciutto fuori dalla portata dei bambini.

Istruzioni per il Rimessaggio Invernale

Rimuovere la scaletta dalla piscina durante la bassa stagione (mesi invernali). Smontare con cura tutti i componenti e asciugarli completamente.

BELANGRIJKE VEILIGHEIDSINSTRUCTIES

WAARSCHUWING

Lees alle instructies alvorens u de ladder monteert en gebruikt.

- Plaats de ladder op een stevige ondergrond.
- Slechts één persoon kan de ladder tegelijkertijd gebruiken.
- De ladder moet volgens de instructies van de fabricant geïnstalleerd worden.
- Bij het in/uitstappen van het zwembad moet men steeds met het gezicht uitzien op de ladder.
- Bevestig de ladder wanneer er niemand in het zwembad is.
- Probeer nooit te duiken van de ladder, de zijkant van het zwembad of van een ander object dat dichtbij staat.
- De ladder mag enkel in het zwembad geplaatst worden wanneer een volwassene aanwezig en oplettend is.
- Zwembadgebruikers mogen niet in de buurt van de ladder zwemmen en spelen. De ladder kan verwondingen veroorzaken voor de gebruikers indien het niet als potentieel gevaar wordt beschouwd.
- Controleer altijd de laddermontageschroeven en retentieclips, splinters of andere scherpe randen vóór gebruik.
- Controleer de bouten en houd ze op een afstand van kinderen.
- Deze ladder is ontworpen om gebruikt te worden om het zwembad te betreden en verlaten. Gebruik de ladder voor geen enkel ander doel.
- Houd alle kleine ladderonderdelen buiten het bereik van kinderen.
- De ladder is geen speelgoed; wees voorzichtig bij het gebruik.
- Het negeren van de onderhoudsvereisten kan resulteren in ernstige gezondheidsrisico's, vooral voor kinderen.

Lees alstublieft aandachtig en houd dit bij voor toekomstig gebruik.

- EN 16582.
- Beveiligd toegangsmiddel

Voor informatie betreffende productvragen, ga naar onze website op: **www.bestwaycorp.com**.

PRODUCTBESCHRIJVING

LadderModel:	1,07 m (42 in.)
Maximaal Draagvermogen:	150 kg (330 lbs)
Maximale Zwembadwand Breedte:	30 cm (11,8 in.)
Maximale Zwembadwand Hoogte:	1,07 m (42 in.)

ONDERDELEN & GEREEDSCHAP

Vergelijk de onderdelen in uw doos met de onderdelenlijst in deze handleiding. Controleer of de onderdelen het model vertegenwoordigen dat u van plan was te kopen.
Alvorens het product te monteren, neem een paar minuten de tijd om met alle onderdelen vertrouwd te raken.
U heeft een kruiskopschroevendraaier en een verstelbare sleutel nodig (niet inbegrepen).

INSTALLATIE INSTRUCTIES

Voor installatie-instructies, volg de illustraties achteraan in de handleiding. Tekeningen zijn enkel ter illustratie. Ze geven mogelijk niet het werkelijke product weer. Niet op schaal.
Verwijder en beveilig de ladder van het zwembad om te voorkomen dat kinderen het zwembad betreden zonder toezicht van een volwassene. De ladder aan de buitenkant kan in een opwaartse positie vastgezet worden, om te voorkomen dat kinderen in het zwembad gaan, maar het kan volledig toezicht door volwassenen niet vervangen.

ONDERHOUDSINSTRUCTIES

Kijk de ladder altijd na voorafgaand elk gebruik. Vervang de schroeven of bevestigingsclips indien er roest is.

DEMONTAGE & OPBERGING INSTRUCTIES

Verzeker dat de ladder schoon en droog is voor opslag. Plaats deze in een koele, droge locatie, buiten handbereik van kinderen.

Instructies voor het winterklaar maken

Verwijder de ladder van het zwembad tijdens het laag seizoen (wintermaanden). Haal alle onderdelen voorzichtig uit elkaar en droog ze grondig af.

INSTRUCCIONES IMPORTANTES DE SEGURIDAD

ADVERTENCIA

Lea todas las instrucciones antes de montar y utilizar la escalera.

- Coloque la escalera sobre una base sólida.
- Los usuarios deben usar la escalera de uno en uno.
- La escalera debe instalarse según las instrucciones del fabricante.
- Colóquese siempre de cara a la escalera al entrar o salir de la piscina.
- Guarde la escalera cuando la piscina no esté en uso o no haya un adulto presente.
- No intente tirarse desde la escalera, el borde de la piscina o algún objeto cercano.
- La escalera solo debe colocarse en la piscina en presencia de supervisión adulta adecuada y atenta.
- Los usuarios de la piscina deben nadar y jugar lejos de la zona de la escalera. Esta puede causar lesiones a los usuarios si no se contempla como un peligro potencial.
- Compruebe siempre los tornillos y los clips de retención de la escalera, la presencia de astillas o cualquier borde puntiagudo antes del uso.
- Compruebe los tornillos y manténgalos alejados de los niños.
- La escalera está diseñada para utilizarse en la piscina para entrar y salir. No la utilice para ningún otro fin.
- Mantenga las piezas pequeñas fuera del alcance de los niños.
- La escalera no es un juguete; úsela con cuidado.
- Ignorar los requisitos de mantenimiento podría conllevar graves riesgos para la salud, especialmente para los niños.

Lea con atención y conserve este manual para futuras consultas.

- EN 16582.
- Medio de acceso seguro

Para obtener información sobre cualquier duda sobre el producto, visite nuestro sitio web en: **www.bestwaycorp.com**.

DESCRIPCIÓN DEL PRODUCTO

Modelo de Escalera:	1,07 m (42 in.)
Carga Máxima:	150 kg (330 lbs)
Anchura Máxima de la Pared de la Piscina:	30 cm (11,8 in.)
Altura Máxima de la Pared de la Piscina:	1,07 m (42 in.)

PIEZAS Y HERRAMIENTAS

Compare las piezas de su caja con las que aparecen en este manual. Compruebe que las piezas corresponden al modelo que tenía previsto comprar.
Antes de montar el producto, dedique unos minutos a familiarizarse con todas las piezas.
Necesitará un destornillador de estrella y una llave inglesa (no incluidos).

INSTRUCCIONES PARA LA INSTALACIÓN

Para las instrucciones de instalación, siga las ilustraciones de la parte posterior del manual. Los dibujos únicamente se ofrecen a título ilustrativo. Pueden no reflejar el producto real. No están a escala.
Retire la escalera y guárdela en un lugar seguro para evitar que los niños entren en la piscina cuando no se encuentra bajo la supervisión de un adulto.
La escalera exterior puede asegurarse en posición elevada para evitar que los niños entren en la piscina, pero no puede sustituir la completa supervisión de un adulto.

INSTRUCCIONES DE MANTENIMIENTO

Recuerde siempre comprobar la escalera antes de utilizarla. Cambie los tornillos o los clips de sujeción en caso de óxido.

INSTRUCCIONES DE DESMONTAJE Y ALMACENAMIENTO

Limpie la escalera y séquela antes de guardarla. Colóquela en un lugar seco y fresco, fuera del alcance de los niños.

Instrucciones de Preparación Para el Invierno

Retire la escalera de la piscina al finalizar la temporada (durante los meses de invierno). Desmonte con cuidado todas de las piezas y séquelas bien.

VIGTIGE SIKKERHEDSINSTRUKSER

ADVARSEL

Læs hele vejledningen, før stigen samles og bruges.

- Placer stigen på et fast underlag.
- Stigen må kun bruges af én person ad gangen.
- Stigen skal monteres som beskrevet i producentens vejledning.
- Ved i-/udstigning af poolen skal man altid vende ind mod stigen.
- Stigen skal sikres mod brug, hvis der ikke er nogen i poolen, eller hvis der ikke er voksne tilstede.
- Forsøg ikke at dykke fra stigen, poolkanten eller genstande i nærheden.
- Stigen må kun placeres i poolen, når der en voksen person tilstede og holder tæt opsyn.
- Poolbrugerne skal svømme og lege på afstand af stigen. Stigen kan anrette personskader på poolens brugere, hvis den ikke betragtes som et muligt faremoment.
- Kontroller altid stigens samleskruer og holdeclips, og hold øje med splinter og skarpe kanter før brug.
- Hold øje med bolte og hold børn på afstand af dem.
- Stigen er kun beregnet til brug, når der trædes i og ud af poolen. Brug ikke stigen til noget andet formål.
- Hold alle små stigedele ude af børns rækkevidde.
- Stigen er ikke et legetøj; vær forsigtig, når den bruges.
- Forsømmelse af nødvendigt vedligehold kan medføre alvorlige skader på helbredet, især for børn.

Læs vejledningen omhyggeligt, og opbevar den til fremtidig brug.

- EN 16582.
- Sikret adgangsstige

For oplysninger vedrørende produktspørgsmålet henviser vi til vores hjemmeside på: **www.bestwaycorp.com**.

PRODUKTBESKRIVELSE

Stige Model:	1,07 m
Maksimal Belastningsvægt:	150 kg
Maksimal Bredde på Poolvæggen:	30 cm
Maksimal Højde på Poolvæggen:	1,07 m

DELE OG VÆRKTØJER

Sammenlign delene i kassen med de dele, der er anført i denne vejledning. Kontrollér, at udstyrets komponenter repræsenterer den model, du havde tænkt dig at købe.
Før du samler produktet, skal du bruge et par minutter på at blive fortrolig med alle delene.
Du skal bruge en stjerneskruetrækker og en justerbar skruenøgle (medfølger ikke).

INSTALLATIONSINSTRUKTIONER

Følg illustrationerne bagerst i Brugervejledningen for at få installationsinstruktioner. Tegninger er kun til illustrationsformål. Afspejler muligvis ikke det faktiske produkt. Ikke i målestok.
Fjern og fastgør stigen borte fra poolen for at hindre, at børn stiger op i poolen uden opsyn af en voksen.
Den ydre stige kan sikres i opadgående position for at forhindre børn i at komme i poolen, men den kan ikke erstatte fuldstændigt voksenopsyn.

VEDLIGEHOLDELSESINSTRUKTIONER

Husk altid at kontrollere stigen før hver brug. Udskrift skruerne eller monteringsclipsene ved tegn på rust.

INSTRUKTIONER TIL ADSKILLELSE OG OPBEVARING

Kontroller, at stigen er ren og tør før opbevaring. Opbevares køligt og tørt uden for børns rækkevidde.

Instruktioner til Vinteropbevaring

Tag poolstigen af poolen uden for badesæsonen (vintermånederne). Adskil omhyggeligt alle komponenterne og aftør dem grundigt.

INSTRUÇÕES DE SEGURANÇA IMPORTANTES

ATENÇÃO

Leia todas as instruções antes de montar e utilizar a escada.

- Coloque a escada numa base sólida.
- A escada deve ser utilizada apenas por uma pessoa de cada vez.
- A escada deve ser instalada de acordo com as instruções do fabricante.
- Quando entrar/sair da piscina, coloque-se sempre voltado para a escada.
- Coloque a escada em segurança quando a piscina não estiver ocupada ou na ausência de adultos.
- Não tente mergulhar a partir da escada, do lado da piscina ou de um objeto próximo.
- A escada só deve ser colocada na piscina quando existir uma vigilância adequada e atenta por parte de um adulto.
- Os utilizadores da piscina devem nadar e brincar longe da zona da escada. A escada pode causar ferimentos aos utilizadores da piscina se não for considerada como um perigo potencial.
- Verifique sempre os parafusos de fixação e os grampos de retenção da escada, farpas ou qualquer aresta afiada antes de a utilizar.
- Monitorize os parafusos e mantenha-os afastados das crianças.
- Esta escada é projetada para entrar e sair da piscina. Não utilize a escada para qualquer outro fim.
- Mantenha todas as partes pequenas da escada longe do alcance das crianças.
- A escada não é um brinquedo; utilize-a com precaução.
- Ignorar os requisitos de manutenção pode resultar em graves riscos para a saúde, especialmente para as crianças.

Leia com atenção e guarde para referência futura.

- EN 16582.
- Meios de acesso protegidos

Para informações sobre o produto, visite o nosso website em: **www.bestwaycorp.com**.

DESCRIÇÃO DO PRODUTO

Modelo de Escada:	1,07 m (42 pol.)
Peso Máximo de Carga:	150 kg (330 lbs)
Largura Máxima da Parede da Piscina:	30 cm (11,8 pol.)
Altura Máxima da Parede da Piscina:	1,07 m (42 pol.)

PEÇAS E FERRAMENTAS

Compare as peças da sua caixa com as peças indicadas neste manual. Verifique se os componentes do equipamento representam o modelo que pretendia adquirir.
Antes de montar o produto, dedique alguns minutos a familiarizar-se com todas as peças.
Necessita de uma chave de fendas Phillips e de uma chave inglesa ajustável (não incluída).

INSTRUÇÕES DE INSTALAÇÃO

Para obter instruções de instalação, siga as ilustrações no verso do manual. Os desenhos são apenas para fins ilustrativos. Podem não refletir o produto real. Não estão à escala.
Remova e guarde a escada da piscina em segurança para evitar que as crianças entrem na piscina sem supervisão de um adulto.
A escada exterior pode ser fixada numa posição ascendente para evitar que as crianças entrem na piscina, mas não pode substituir a supervisão completa de um adulto.

INSTRUÇÕES DE MANUTENÇÃO

Lembre-se sempre de verificar a escada antes de cada utilização. Substitua os parafusos ou grampos de retenção se houver ferrugem.

INSTRUÇÕES DE DESMONTAGEM E ARMAZENAMENTO

Certifique-se de que a escada está limpa e seca antes de a guardar. Coloque-a num local fresco e seco fora do alcance das crianças.

Instruções de Preparação Para o Inverno

Retire a escada da piscina fora da temporada de banhos (meses de Inverno). Desmonte e seque cuidadosamente todos os componentes.

ΣΗΜΑΝΤΙΚΕΣ ΟΔΗΓΙΕΣ ΑΣΦΑΛΕΙΑΣ

ΠΡΟΕΙΔΟΠΟΙΗΣΗ

ΔΙΑΒΑΣΤΕ ΟΛΕΣ ΤΙΣ ΟΔΗΓΙΕΣ ΠΡΙΝ ΑΠΟ ΤΗ ΣΥΝΑΡΜΟΛΟΓΗΣΗ / ΧΡΗΣΗ ΤΗΣ ΣΚΑΛΑΣ.

- ΤΟΠΟΘΕΤΗΣΤΕ ΤΗ ΣΚΑΛΑ ΣΕ ΜΙΑ ΣΤΑΘΕΡΗ ΒΑΣΗ.
- ΜΟΝΟ ΕΝΑ ΑΤΟΜΟ ΘΑ ΠΡΕΠΕΙ ΝΑ ΧΡΗΣΙΜΟΠΟΙΕΙ ΤΗ ΣΚΑΛΑ ΚΑΘΕ ΦΟΡΑ.
- Η ΣΚΑΛΑ ΠΡΕΠΕΙ ΝΑ ΕΓΚΑΤΑΣΤΑΘΕΙ ΣΥΜΦΩΝΑ ΜΕ ΤΙΣ ΟΔΗΓΙΕΣ ΤΟΥ ΚΑΤΑΣΚΕΥΑΣΤΗ.
- ΚΑΤΑ ΤΗΝ ΕΙΣΟΔΟ/ΕΞΟΔΟ ΑΠΟ ΤΗΝ ΠΙΣΙΝΑ, ΝΑ ΚΟΙΤΑΤΕ ΠΑΝΤΑ ΠΡΟΣ ΤΗ ΣΚΑΛΑ.
- ΑΣΦΑΛΙΣΤΕ ΤΗ ΣΚΑΛΑ ΟΤΑΝ Η ΠΙΣΙΝΑ ΔΕΝ ΕΙΝΑΙ ΚΑΤΕΙΛΗΜΜΕΝΗ Η ΟΤΑΝ ΔΕΝ ΥΠΑΡΧΕΙ ΚΑΠΟΙΟΣ ΕΝΗΛΙΚΑΣ.
- ΚΑΝΕΙΣ ΔΕΝ ΠΡΕΠΕΙ ΝΑ ΕΠΙΧΕΙΡΗΣΕΙ ΝΑ ΒΟΥΤΗΞΕΙ ΑΠΟ ΤΗ ΣΚΑΛΑ, ΑΠΟ ΤΗΝ ΠΛΕΥΡΑ ΤΗΣ ΠΙΣΙΝΑΣ Ή ΑΠΟ ΚΑΠΟΙΟ ΚΟΝΤΙΝΟ ΑΝΤΙΚΕΙΜΕΝΟ.
- Η ΣΚΑΛΑ ΘΑ ΠΡΕΠΕΙ ΝΑ ΤΟΠΟΘΕΤΗΘΕΙ ΣΤΗΝ ΠΙΣΙΝΑ ΜΟΝΟ ΟΤΑΝ ΥΠΑΡΧΕΙ ΣΩΣΤΗ ΕΠΙΒΛΕΨΗ ΑΠΟ ΕΝΗΛΙΚΑ.
- ΟΙ ΧΡΗΣΤΕ ΤΗΣ ΠΙΣΙΝΑΣ ΘΑ ΠΡΕΠΕΙ ΝΑ ΚΟΛΥΜΠΟΥΝ ΚΑΙ ΝΑ ΠΑΙΖΟΥΝ ΜΑΚΡΙΑ ΑΠΟ ΤΗΝ ΠΕΡΙΟΧΗ ΤΗΣ ΣΚΑΛΑΣ. Η ΣΚΑΛΑ ΜΠΟΡΕΙ ΝΑ ΠΡΟΚΑΛΕΣΕΙ ΤΡΑΥΜΑΤΙΣΜΟ ΣΤΟΥΣ ΧΡΗΣΤΕΣ, ΕΑΝ ΔΕΝ ΛΗΦΘΕΙ ΥΠΟΨΗ ΟΤΙ ΑΥΤΗ ΕΙΝΑΙ ΕΝΑ ΠΙΘΑΝΟ ΕΠΙΚΙΝΔΥΝΟ ΑΝΤΙΚΕΙΜΕΝΟ.
- ΕΛΕΓΧΕΤΕ ΠΑΝΤΑ ΤΙΣ ΒΙΔΕΣ ΣΥΝΑΡΜΟΛΟΓΗΣΗΣ ΚΑΙ ΤΑ ΚΛΙΠ ΣΥΓΚΡΑΤΗΣΗΣ ΤΗΣ ΣΚΑΛΑΣ, ΓΙΑ ΑΚΙΔΕΣ Η ΑΙΧΜΗΡΕΣ ΑΚΜΕΣ ΠΡΙΝ ΑΠΟ ΤΗ ΧΡΗΣΗ.
- ΠΑΡΑΚΟΛΟΥΘΕΙΤΕ ΤΑ ΜΠΟΥΛΟΝΙΑ ΚΑΙ ΚΡΑΤΗΣΤΕ ΤΑ ΜΑΚΡΙΑ ΑΠΟ ΠΑΙΔΙΑ.
- Η ΣΚΑΛΑ ΑΥΤΗ ΕΧΕΙ ΣΧΕΔΙΑΣΤΕΙ ΓΙΑ ΝΑ ΧΡΗΣΙΜΟΠΟΙΕΙΤΑΙ ΜΟΝΟ ΓΙΑ ΤΗΝ ΕΙΣΟΔΟ / ΕΞΟΔΟ. ΜΗΝ ΧΡΗΣΙΜΟΠΟΙΕΙΤΕ ΤΗ ΣΚΑΛΑ ΓΙΑ ΟΠΟΙΟΝΔΗΠΟΤΕ ΑΛΛΟ ΣΚΟΠΟ.
- ΚΡΑΤΗΣΤΕ ΟΛΑ ΤΑ ΜΙΚΡΑ ΕΞΑΡΤΗΜΑΤΑ ΤΗΣ ΣΚΑΛΑΣ ΜΑΚΡΙΑ ΑΠΟ ΠΑΙΔΙΑ.
- Η ΣΚΑΛΑ ΔΕΝ ΕΙΝΑΙ ΠΑΙΧΝΙΔΙ; ΕΠΙΔΕΙΞΤΕ ΠΡΟΣΟΧΗ ΚΑΤΑ ΤΗ ΧΡΗΣΗ ΤΗΣ.
- Η ΠΑΡΑΒΛΕΨΗ ΤΩΝ ΑΠΑΙΤΗΣΕΩΝ ΣΥΝΤΗΡΗΣΗΣ ΜΠΟΡΕΙ ΝΑ ΠΡΟΚΑΛΕΣΕΙ ΣΟΒΑΡΟΥΣ ΚΙΝΔΥΝΟΥΣ ΓΙΑ ΤΗΝ ΥΓΕΙΑ, ΕΙΔΙΚΑ ΓΙΑ ΤΑ ΠΑΙΔΙΑ.

ΠΑΡΑΚΑΛΟΥΜΕ ΔΙΑΒΑΣΤΕ ΠΡΟΣΕΚΤΙΚΑ ΚΑΙ ΦΥΛΑΞΤΕ ΓΙΑ ΜΕΛΛΟΝΤΙΚΗ ΑΝΑΦΟΡΑ.

- EN 16582.
- ΑΣΦΑΛΙΣΜΕΝΟ ΜΕΣΟ ΠΡΟΣΒΑΣΗΣ

ΓΙΑ ΠΛΗΡΟΦΟΡΙΕΣ ΣΧΕΤΙΚΑ ΜΕ ΕΡΩΤΗΣΕΙΣ ΓΙΑ ΤΟ ΠΡΟΪΟΝ, ΠΑΡΑΚΑΛΟΥΜΕ ΕΠΙΣΚΕΦΘΕΙΤΕ ΤΗΝ ΙΣΤΟΣΕΛΙΔΑ ΜΑΣ ΣΤΗ ΔΙΕΥΘΥΝΣΗ: **WWW.BESTWAYCORP.COM**.

ΠΕΡΙΓΡΑΦΗ ΠΡΟΪΟΝΤΟΣ

ΜΟΝΤΕΛΟ ΣΚΑΛΑΣ:	1,07 m (42 in.)
ΒΑΡΟΣ ΜΕΓΙΣΤΟΥ ΦΟΡΤΙΟΥ:	150 kg (330 lbs)
ΜΕΓΙΣΤΟ ΠΛΑΤΟΣ ΤΟΙΧΩΜΑΤΟΣ ΠΙΣΙΝΑΣ:	30 cm (11,8 in.)
ΜΕΓΙΣΤΟ ΥΨΟΣ ΤΟΙΧΩΜΑΤΟΣ ΠΙΣΙΝΑΣ:	1,07 m (42 in.)

ΑΝΤΑΛΛΑΚΤΙΚΑ ΚΑΙ ΕΡΓΑΛΕΙΑ

ΣΥΓΚΡΙΝΕΤΕ ΤΑ ΕΞΑΡΤΗΜΑΤΑ ΣΤΗ ΣΥΣΚΕΥΑΣΙΑ ΣΑΣ ΜΕ ΤΑ ΕΞΑΡΤΗΜΑΤΑ ΠΟΥ ΑΝΑΦΕΡΟΝΤΑΙ ΣΕ ΑΥΤΟ ΤΟ ΕΓΧΕΙΡΙΔΙΟ. ΒΕΒΑΙΩΘΕΙΤΕ ΟΤΙ ΤΑ ΕΞΑΡΤΗΜΑΤΑ ΑΝΤΙΠΡΟΣΩΠΕΥΟΥΝ ΤΟ ΜΟΝΤΕΛΟ ΠΟΥ ΕΙΧΑΤΕ ΤΗΝ ΠΡΟΘΕΣΗ ΝΑ ΑΓΟΡΑΣΕΤΕ.
ΠΡΙΝ ΤΗ ΣΥΝΑΡΜΟΛΟΓΗΣΗ ΤΟΥ ΠΡΟΪΟΝΤΟΣ, ΑΦΙΕΡΩΣΤΕ ΛΙΓΑ ΛΕΠΤΑ ΓΙΑ ΝΑ ΕΞΟΙΚΕΙΩΘΕΙΤΕ ΜΕ ΟΛΑ ΤΑ ΜΕΡΗ ΤΟΥ.
ΘΑ ΧΡΕΙΑΣΤΕΙΤΕ ΚΑΤΣΑΒΙΔΙ ΜΕ ΚΕΦΑΛΗ Phillips ΚΑΙ ΡΥΘΜΙΖΟΜΕΝΟ ΚΛΕΙΔΙ (ΔΕΝ ΠΕΡΙΛΑΜΒΑΝΟΝΤΑΙ).

ΟΔΗΓΙΕΣ ΕΓΚΑΤΑΣΤΑΣΗΣ

ΓΙΑ ΤΙΣ ΟΔΗΓΙΕΣ ΕΓΚΑΤΑΣΤΑΣΗΣ, ΑΝΑΤΡΕΞΤΕ ΣΤΙΣ ΑΠΕΙΚΟΝΙΣΕΙΣ ΣΤΟ ΠΙΣΩ ΜΕΡΟΣ ΤΟΥ ΕΓΧΕΙΡΙΔΙΟΥ. ΤΑ ΣΧΕΔΙΑ ΕΙΝΑΙ ΜΟΝΟ ΓΙΑ ΛΟΓΟΥΣ ΑΠΕΙΚΟΝΙΣΗΣ. ΜΠΟΡΕΙ ΝΑ ΜΗΝ ΑΝΤΑΠΟΚΡΙΝΟΝΤΑΙ ΣΤΟ ΠΡΑΓΜΑΤΙΚΟ ΠΡΟΪΟΝ. ΔΕΝ ΕΙΝΑΙ ΥΠΟ ΚΛΙΜΑΚΑ.
ΑΦΑΙΡΕΣΤΕ ΤΗ ΣΚΑΛΑ ΑΠΟ ΤΗΝ ΠΙΣΙΝΑ ΚΑΙ ΑΣΦΑΛΙΣΤΕ ΤΗΝ, ΩΣΤΕ ΝΑ ΑΠΟΤΡΕΨΕΤΕ ΤΗΝ ΕΙΣΟΔΟ ΠΑΙΔΙΩΝ ΣΤΗΝ ΠΙΣΙΝΑ ΟΤΑ ΑΥΤΑ ΔΕΝ ΕΠΙΒΛΕΠΟΝΤΑΙ ΑΠΟ ΕΝΗΛΙΚΑ.
Η ΕΞΩΤΕΡΙΚΗ ΚΙΝΗΤΗ ΣΚΑΛΑ ΜΠΟΡΕΙ ΝΑ ΑΣΦΑΛΙΣΤΕΙ ΣΕ ΑΝΟΔΙΚΗ ΘΕΣΗ ΩΣΤΕ ΝΑ ΑΠΟΤΡΕΨΕΙ ΤΗΝ ΕΙΣΟΔΟ ΤΩΝ ΠΑΙΔΙΩΝ ΜΕΣΑ ΣΤΗΝ ΠΙΣΙΝΑ ΧΩΡΙΣ ΕΠΙΒΛΕΨΗ, ΑΛΛΑ ΤΟ ΣΤΟΙΧΕΙΟ ΑΥΤΟ ΔΕΝ ΜΠΟΡΕΙ ΝΑ ΑΝΤΙΚΑΤΑΣΤΗΣΕΙ ΤΗΝ ΠΛΗΡΗ ΕΠΙΒΛΕΨΗ ΕΝΟΣ ΕΝΗΛΙΚΟΥ.

ΟΔΗΓΙΕΣ ΣΥΝΤΗΡΗΣΗΣ

ΝΑ ΘΥΜΑΣΤΕ ΠΑΝΤΑ ΝΑ ΕΛΕΓΧΕΤΕ ΤΗ ΣΚΑΛΑ ΠΡΙ ΑΠΟ ΚΑΘΕ ΧΡΗΣΗ. ΑΛΛΑΞΤΕ ΑΜΕΣΩΣ ΤΙΣ ΒΙΔΕΣ Ή ΤΑ ΚΛΙΠ ΣΥΓΚΡΑΤΗΣΗΣ ΕΑΝ ΥΠΑΡΧΕΙ ΣΚΟΥΡΙΑ.

ΟΔΗΓΙΕΣ ΑΠΟΣΥΝΑΡΜΟΛΟΓΗΣΗΣ ΚΑΙ ΑΠΟΘΗΚΕΥΣΗΣ

ΒΕΒΑΙΩΘΕΙΤΕ ΟΤΙ Η ΣΚΑΛΑ ΕΙΝΑΙ ΚΑΘΑΡΗ ΚΑΙ ΣΤΕΓΝΗ ΠΡΙΝ ΑΠΟ ΤΗΝ ΑΠΟΘΗΚΕΥΣΗ. ΤΟΠΟΘΕΤΗΣΤΕ ΤΗ ΣΕ ΔΡΟΣΕΡΟ, ΞΗΡΟ ΜΕΡΟΣ ΜΑΚΡΙΑ ΑΠΟ ΤΑ ΠΑΙΔΙΑ.

ΟΔΗΓΙΕΣ ΔΙΑΧΕΙΜΑΣΗΣ

ΣΑΣ ΣΥΝΙΣΤΟΥΜΕ ΝΑ ΑΦΑΙΡΕΙΤΕ ΤΗ ΣΚΑΛΑ ΤΗΣ ΠΙΣΙΝΑΣ ΚΑΤΑ ΤΗ ΔΙΑΡΚΕΙΑ ΤΗΣ ΕΚΤΟΣ ΧΡΗΣΗΣ ΠΕΡΙΟΔΟΥ (ΧΕΙΜΕΡΙΝΟΙ ΜΗΝΕΣ). ΑΠΟΣΥΝΑΡΜΟΛΟΓΗΣΤΕ ΠΡΟΣΕΚΤΙΚΑ ΟΛΑ ΤΑ ΕΞΑΡΤΗΜΑΤΑ ΚΑΙ ΣΤΕΓΝΩΣΤΕ ΤΑ ΠΟΛΥ ΚΑΛΑ.

ВАЖНЫЕ ИНСТРУКЦИИ ПО ТЕХНИКЕ БЕЗОПАСНОСТИ

ВНИМАНИЕ

Прочитайте инструкцию до сборки и использования лестницы.

- Разместите лестницу на твердой поверхности.
- Лестницей не могут пользоваться несколько человек одновременно.
- Лестница должна быть установлена в соответствии с инструкциями производителя.
- При спуске в бассейн и подъеме из него необходимо всегда находиться лицом к лестнице.
- Всегда блокируйте лестницу, когда бассейн не используется или когда поблизости нет взрослых.
- Не пытайтесь нырять в бассейн с лестницы, с бортика бассейна или любого другого находящегося поблизости предмета.
- Опускайте лестницу в бассейн только тогда, когда поблизости находятся взрослые и внимательно следят за детьми.
- Играя и плавая в бассейне, держитесь подальше от лестницы. Лестница может стать причиной травм для пользователей бассейна, если не рассматривать ее как потенциально опасный предмет.
- Перед тем, как использовать лестницу, всегда проверяйте надежность болтов и удерживающих кронштейнов, а также отсутствие на лестнице занос и острых краев.
- Следите за болтами и храните их в недоступном для детей месте.
- Лестница предусмотрена для использования при спуске в бассейн и выходе из него. Не используйте лестницу в других целях.
- Храните все мелкие части лестницы в недоступном для детей месте.
- Лестница - не игрушка; соблюдайте осторожность во время ее использования.
- Несоблюдение правил установки и обслуживания лестницы может привести к серьезнымтравмам, особенно в случае детей.

Внимательно изучите инструкции и сохраните их для дальнейшего использования в справочных целях.

- EN 16582.
- Безопасные средства доступа

По всем вопросам, касающимся изделия, просим посетить наш веб-сайт: **www.bestwaycorp.com**.

ОПИСАНИЕ ИЗДЕЛИЯ

Модель Лестницы:	1,07 m (42 in.)
Максимальная Допустимая Нагрузка:	150 кг (330 фунта)
Максимальная Ширина Стенки Бассейна:	30 cm (11,8 in.)
Максимальная Высота Стенки Бассейна:	1,07 m (42 in.)

ДЕТАЛИ И ИНСТРУМЕНТЫ

Сравните детали в коробке с деталями, перечисленными в этом руководстве. Проверьте, чтобы компоненты изделия соответствовали модели, которую вы собирались приобрести.
Перед сборкой изделия уделите несколько минут ознакомлению со всеми его частями.
Вам понадобятся крестовая отвертка и раздвижной гаечный ключ (в комплект не входят).

УКАЗАНИЯ ПО УСТАНОВКЕ

Инструкцию по установке см. на иллюстрациях в конце руководства пользователя. Рисунки предназначены исключительно для целей иллюстрации. Они могут не отображать конкретное изделие. Рисунки не отображают действительный масштаб.
Убирайте лестницу от бассейна и закрепляйте ее так, чтобы дети не могли попасть в бассейн без присмотра со стороны взрослых.
Наружная часть лестницы может быть закреплена в поднятом вверх положении, чтобы не позволить детям заходить в бассейн без присмотра, однако это не может заменить полноценный присмотр за детьми со стороны взрослых.

ИНСТРУКЦИИ ПО ОБРАБОТКЕ ВОДЫ

Не забывайте проверять лестницу перед каждым использованием. Заменяйте болты и удерживающие кронштейны при появлении ржавчины.

ИНСТРУКЦИИ ПО РАЗБОРКЕ И ХРАНЕНИЮ

Перед тем, как убрать лестницу на хранение, убедитесь в том, что она чистая и сухая. Храните ее в прохладном сухом месте, недоступном для детей.

Инструкции по Подготовке к Зиме

В межсезонье (зимние месяцы) убирайте лестницу из бассейна. Осторожно разберите лестницу и тщательно высушите все ее части.

DŮLEŽITÉ BEZPEČNOSTNÍ POKYNY

UPOZORNĚNÍ

Před sestavením a používáním schůdků si přečtěte všechny pokyny.

- Umístěte schůdky na pevný podklad.
- Na schůdcích smí stát vždy pouze jedna osoba.
- Schůdky je třeba nainstalovat podle pokynů výrobce.
- Při vstupu a výstupu z bazénu stůjte vždy čelem ke schůdkům.
- Pokud v bazénu nikdo není nebo pokud bazén není pod dohledem dospělé osoby, schůdky zajistěte.
- Nepokoušejte se skákat ze schůdků, okraje bazénu nebo jiného objektu v blízkosti bazénu.
- Schůdky umisťujte do bazénu, pouze je-li přítomen dospělý dozor, který dává pozor.
- Osoby v bazénu musí plavat a hrát si v bezpečné vzdálenosti od schůdků. Pokud si nejste vědomi potenciálního rizika, mohou schůdky způsobit zranění osob v bazénu.
- Před použitím vždy zkontrolujte šrouby a příchytné klipy schůdků a také třísky nebo ostré hrany.
- Sledujte šrouby a udržujte je mimo dosah dětí.
- Tyto schůdky jsou určeny k použití ke vstupu do bazénu a výstupu z něj. Nepoužívejte je k žádnému jinému účelu.
- Uchovávejte malé součásti schůdků mimo dosah dětí.
- Schůdky nejsou hračka; při jejich použití buďte opatrní.
- Nerespektování doporučení pro údržbu může vést k vážným zdravotním rizikům, zvláště u dětí.

Pečlivě přečtěte a uchovejte pro budoucí potřebu.

- EN 16582.
- Zabezpečený přístup

Pro informace o produktu navštivte naši webovou stránku na adrese: **www.bestwaycorp.com**.

POPIS PRODUKTUPIS

Model Schůdků:	1,07 m (42 in.)
Maximální Zatížení:	150 kg (330 lbs)
Maximální Šířka Stěny Bazénu:	30 cm (11,8 in.)
Maximální Výška Stěny Bazénu:	1,07 m (42 in.)

SOUČÁSTI A NÁSTROJE

Porovnejte součásti v krabici se součástmi uvedenými v tomto návodu. Ověřte, že součásti zařízení odpovídají modelu, který jste měli v úmyslu zakoupit.
Před sestavením výrobku věnujte několik minut seznámení se všemi součástmi.
Budete potřebovat křížový šroubovák a francouzský klíč (nejsou součástí dodávky).

POKYNY K INSTALACI

Při instalaci postupujte podle vyobrazení na zadní straně příručky. Vyobrazení mají pouze ilustrační charakter. Nemusí se shodovat s aktuálním výrobkem. Bez měřítka.
Demontujte schůdky z bazénu a zajistěte je, aby se zamezilo vstupování dětí do bazénu bez dohledu dospělé osoby.
Vnější schůdky je možné zajistit v horní poloze, aby se zabránilo dětem ve vstupu do bazénu, ale nemůže nahradit dohled kompetentní dospělé osoby.

POKYNY K ÚDRŽBĚ

Nezapomeňte schůdky před každým použitím zkontrolovat. Při výskytu rzi vyměňte šrouby a úchytné spony.

POKYNY PRO ROZEBRÁNÍ A SKLADOVÁNÍ

Před uskladněním se ujistěte, že schůdky jsou čisté a suché. Umístěte je na chladné, suché místo mimo dosah dětí.

Pokyny pro Zazimování

Mimo sezónu (v zimních měsících) demontujte schůdky z bazénu. Opatrně demontujte všechny součásti a důkladně je osušte.

VIKTIGE SIKKERHETSINSTRUKSJONER

ADVARSEL

Les alle instruksjonene før du monterer og bruker stigen.

- Plasser stigen på et solid underlag.
- Bare en person bør bruke stigen om gangen.
- Stigen skal installeres etter produsentens instruksjoner.
- Man skal alltid stå vendt mot stigen når man går inn/ut av bassenget.
- Sikre stigen når bassenget ikke er i bruk eller det ikke er en voksen der.
- Ikke prøv å dykke fra stigen, bassengsiden eller gjenstander i nærheten.
- Stigen bør bare plasseres i bassenget når en voksen er til stede og har tilsyn.
- Bassengbrukere bør svømme og leke vekk fra stigeområdet. Stigen kan forårsake skade på bassengbrukere hvis den ikke anses som en potensiell fare.
- Sjekk alltid stigens monteringsskruene og holdeklemmene, og kontroller at det ikke finnesfliser eller skarpe kanter før bruk.
- Ha oppsyn med bolter, og hold dem borte fra barn.
- Denne stigen er designet for å brukes i bassenget for å gå inn og ut. Bruk ikke stigen til noe annet formål.
- Oppbevar alle små deler utenfor rekkevidde for barn.
- Stigen er ikke et leketøy; utvis forsiktighet ved bruk.
- Hvis du unnlater å utføre påkrevd vedlikehold kan det føre til alvorlige helserisiko, spesielt for barn.

Les denne veiledningen nøye og oppbevar den for senere bruk.

- EN 16582.
- Sikret tilgan

For informasjon angående produktspørsmål, vennligst besøk vår nettside på: **www.bestwaycorp.com**.

PRODUKTBESKRIVELSE

Stigemodell:	1,07 m (42 in.)
Maksimal Lastevekt:	150 kg (330 lbs)
Maksimal Bassengveggbredde:	30 cm (11,8 in.)
Maksimal Bassengvegghøyde:	1,07 m (42 in.)

DELER OG VERKTØY

Sammenlign delene i esken med delene som er oppført i denne håndboken. Bekreft at utstyrskomponentene representerer modellen du hadde tenkt å kjøpe.
Før du monterer produktet, bruk noen minutter på å bli kjent med alle delene.
Du trenger en stjerneskrutrekker og en justerbar skiftenøkkel (ikke inkludert).

INSTALLASJONSINSTRUKSJONER

For installasjonsinstruksjoner, følg illustrasjonene bakerst i håndboken. Tegninger er kun for illustrasjonsformål. De viser ikke nødvendigvis det faktiske produktet. Ikke i målestokk.
Fjern og fest stigen fra bassenget for å forhindre at barn kommer inn i bassenget uten tilsyn av en voksen.
Den ytre stigen kan festes oppover for å forhindre at barn kommer inn i bassenget, men den kan ikke erstatte fullstendig tilsyn av voksne.

VEDLIKEHOLDSINSTRUKSJONER

Husk alltid å sjekke stigen før hver bruk. Skift skruene eller festeklemmene hvis det er rust.

DEMONTERING OG LAGRINGINSTRUKSJONER

Sørg for at stigen er ren og tørr før oppbevaring. Plasser på et avkjølt, tørt sted, utenfor barns rekkevidde.

Vinteriseringsinstruksjoner

Fjern stigen fra svømmebassenget i lavsesongen (vintermånedene). Demonter alle komponentene forsiktig og tørk grundig.

VIKTIGA SÄKERHETSINSTRUKTIONER

VARNING

Läs alla instruktioner innan du sätter ihop och använder stegen.

- Placera stegen på ett solitt underlag.
- Bara en person i taget ska använda stegen.
- Stegen skall installeras enligt tillverkarens instruktioner.
- När du går in i poolen eller går ur den, skall du alltid vara vänd mot stegen.
- Spärra stegen när poolen inte används eller det inte finns någon vuxen närvarande.
- Försök inte dyka från stegen, poolkanten eller ett närliggande föremål.
- Stegen skall bara vara placerad i poolen när gott vuxet överinseende är närvarande och observant.
- De personer som befinner sig i poolen ska simma och leka en bit ifrån området kring stegen. Stegen kan orsaka skada på de personer som använder poolen om den inte uppfattas som en potentiell risk.
- Kontrollera alltid stegens monteringsskruvar och fasthållningsklämmor, flisor eller skarpa eggar före användning.
- Övervaka bultar och håll dem borta från barn.
- Den här stegen är konstruerad för att användas i poolen, då man går i och ur. Använd inte stegen för några andra ändamål.
- Håll alla små delar av stegen utom räckhåll för barn.
- Stegen är inte en leksak; använd försiktighet vid användning.
- Att ignorera underhållskrav kan resultera i allvarliga hälsorisker, speciellt för barn.

Läs noga igenom och spara för framtida bruk.

- EN 16582.
- Moyen d'accès sécurisé

För information rörande produktfrågor, vänligen besök vår webbplats på: **www.bestwaycorp.com**.

PRODUKTBESKRIVNING

Stege Modell:	1,07 m
Maximal Lastvikt:	150 kg
Maximal Bredd på Poolväggen:	30 cm
Maximal Höjd på Poolväggen:	1,07 m

DELAR & VERKTYG

Jämför delarna i lådan med de delar som anges i denna bruksanvisning. Kontrollera att utrustningens komponenter motsvarar den modell som du hade för avsikt att köpa.
Innan du monterar produkten bör du ägna några minuter åt att bekanta dig med alla delar.
Du behöver en stjärnskruvmejsel och en justerbar skiftnyckel (ingår ej).

INSTALLATIONSANVISNINGAR

För installationsanvisningar, följ illustrationerna längst bak i bruksanvisningen. Ritningarna är endast avsedda som illustrationer. Återger kanske inte den faktiska produkten. Ej skalenliga.
Ta bort och säkra stegen från poolen för att förhindra att barn går in i poolen när de inte övervakas av en vuxen.
Den yttre stegen kan säkras i uppfällt läge för att förhindra att barn kommer i poolen, men den kan inte ersätta fullständig tillsyn av en vuxen.

UNDERHÅLLSINSTRUKTIONER

Kom alltid ihåg att kontrollera stegen före varje användning. Byt ut skruvarna eller fästklämmorna om det finns rost.

INSTRUKTIONER FÖR AVMONTERING OCH FÖRVARING

Se till att stegen är ren och torr innan den förvaras Förvaras torrt och svalt och utom räckhåll för barn.

Instruktioner för Vinterförvaring

Ta bort stegen från poolen under lågsäsong (vintermånaderna). Ta försiktigt isär alla komponenter och torka dem noggrant.

TÄRKEITÄ TURVALLISUUSOHJEITA

VAROITUS

Lue kaikki ohjeet ennen tikkaiden kokoamista ja käyttöä.

- Aseta tikkaat tukevalle alustalle.
- Vain yksi henkilö kerralla saa käyttää tikkaita.
- Tikkaat on asennettava valmistajan ohjeiden mukaisesti.
- Nouse ja laske tikkaita aina kasvot tikkaisiin päin.
- Varmista, että tikkaita ei voi käyttää, kun uima-allas ei ole käytössä tai lähettyvillä ei ole aikuisia.
- Altaaseen ei koskaan saa sukeltaa tikkailta, altaan reunalta tai minkään altaan lähellä olevan esineen päältä.
- Tikkaat tulee asettaa altaaseen vain, kun uima-allasta valvoo aikuinen asianmukaisella tavalla.
- Altaan käyttäjien tulee pysyä uidessaan ja vedessä leikkiessään pois tikkaiden läheisyydestä. Tikkaat voivat vahingoittaa altaan käyttäjiä, jos niihin ei suhtauduta asianmukaisella varovaisuudella.
- Tarkista tikkaiden kokoamiseen käytetyt ruuvit, paikallaan pysymiseen käytetyt kiinnikkeet, mahdolliset terävät kulmat, kielekkeet, sälöt, sirut yms. ennen käyttöä.
- Tarkkaile muttereita ja pidä ne poissa lasten lähettyviltä.
- Tikkaat on suunniteltu pidettäväksi vedessä altaaseen laskeutumista ja sieltä nousemista varten. Älä käytä tikkaita mihinkään muuhun tarkoitukseen.
- Pidä tikkaiden kaikki pienet osat poissa lasten saatavilta.
- Tikkaat eivät ole lelu; niitä on käytettävä varovaisesti.
- Huollon laiminlyönti voi aiheuttaa vakavia terveysriskejä erityisesti lapsille.

Lue nämä tiedot huolellisesti ja säilytä mahdollista tulevaa tarvetta varten.

- EN 16582.
- Suojattu pääsy

Lisätietoja tuotteesta on sivustossamme: **www.bestwaycorp.com**.

TUOTEKUVAUS

Tikapuumalli:	1,07 m (42 in.)
Maksimikuorma:	150 kg (330 lbs)
Altaan Seinämän Enimmäisleveys:	30 cm (11,8 in.)
Altaan Seinän Enimmäiskorkeus:	1,07 m (42 in.)

OSAT JA TYÖKALUT

Vertaa laatikossa olevia osia tässä käyttöoppaassa lueteltuihin osiin. Varmista, että tuotteen osat ovat sen mallin osia, jonka halusit ostaa. Ennen tuotteen kokoamista käytä muutama minuutti aikaa tutustuaksesi kaikkiin osiin.
Tarvitset ristipääruuvimeisselin ja säädettävän jakoavaimen (ei sisälly toimitukseen).

ASENNUSOHJEET

Noudata käyttöoppaan takaosan kuvien asennusohjeita. Kuvat ovat vain viitteellisiä, eivätkä ne välttämättä vastaa todellista tuotetta. Kuvat eivät ole mittakaavassa.
Irrota tikkaat altaasta ja kiinnitä ne hyvin, jotta lapset eivät pääse altaaseen ilman aikuisen valvontaa.
Ulommat tikkaat voi kiinnittää yläasentoon estämään lasten pääsy altaaseen, mutta näin ei voi korvata aikuisen valvontaa.

HUOLTO-OHJEET

Muista aina tarkistaa tikkaat ennen jokaista käyttökertaa. Vaihda ruuvit tai kiinnikkeet, jos niissä on ruostetta.

PURKAMIS- JA SÄILYTYSOHJEET

Varmista ennen säilytystä, että tikkaat ovat puhtaat ja kuivat. Säilytä ne viileässä ja kuivassa paikassa poissa lasten ulottuvilta.

Talvihoito-ohjeet

Poista tikkaat altaasta silloin, kun allasta ei käytetä (talvikuukausien ajaksi). Irrota varovasti kaikki osat ja kuivaa ne huolellisesti.

DÔLEŽITÉ BEZPEČNOSTNÉ POKYNY

UPOZORNENIE

Pred montážou/použitím rebríka si prečítajte pokyny.

• Schodíky postavte na pevný podklad.
• Schodíky môže používať súčasne len jedna osoba.
• Schodíky je potrebné nainštalovať v súlade s pokynmi výrobcu.
• Pri vstupovaní do bazéna/vystupovaní z bazéna stojte vždy tvárou k schodíkom.
• Ak bazén nepoužívate alebo nie sú prítomné žiadne dospelé osoby, schodíky zaistite.
• Z rebríka, boku bazéna či vedľa stojacích predmetov sa nepokúšajte skákať do bazéna.
• Bazénové schodíky môžu byť používané len v prípade, že je prítomná zodpovedná dospelá osoba.
• Používatelia bazéna by mali plávať a hrať sa mimo oblasti rebríka. Rebrík môže spôsobiť používateľom bazéna poranenie, pokiaľ ho nevnímajú ako potenciálne riziko.
• Pred použitím schodíkov vždy skontrolujte montážne skrutky a poistné spony.
• Spoje pravidelne kontrolujte a nedovoľte, aby sa s nimi hrali deti.
• Tento rebrík je určený na použitie na vstupovanie do bazéna/vystupovanie z neho. Tento rebrík nepoužívajte na iné účely.
• Malé časti schodíkov uschovajte mimo dosahu detí.
• Schodíky nie sú hračka; pri ich používaní dbajte na bezpečnosť.
• Nedodržiavanie pokynov pre vykonávanie údržby môže mať za následok vážne poranenia, najmä u detí.

Príručku si pozorne prečítajte a odložte na neskoršie použitie.

- EN 16582.
- Zabezpečené prostriedky prístupu

Ďalšie informácie o našich produktoch nájdete na webovej stránke: **www.bestwaycorp.com**.

POPIS PRODUKTU

Model Rebríka:	1,07 m (42 in.)
Maximálna Nosnosť:	150 kg (330 libier)
Maximálna Šírka Steny Bazéna:	30 cm (11,8 in.)
Maximálna Výška Steny Bazéna:	1,07 m (42 in.)

DIELY A NÁSTROJE

Porovnajte diely v škatuli s dielmi uvedenými v tomto návode. Skontrolujte, či diely vybavenia zodpovedajú modelu, ktorý ste mali v úmysle kúpiť.
Pred zostavením výrobku venujte niekoľko minút oboznámeniu sa so všetkými časťami.
Budete potrebovať krížový skrutkovač a nastaviteľný kľúč (nie sú súčasťou dodávky).

POKYNY PRE ROZLOŽENIE

Pokyny na inštaláciu nájdete na obrázkoch na zadnej časti príručky. Výkresy slúžia len na ilustračné účely. Nemusia zodpovedať skutočnému výrobku. Nie sú v skutočnej mierke.
Odstráňte a zaistite rebrík z bazéna, aby ste zabránili vstupu detí do bazéna bez dozoru dospelej osoby.
Vonkajší rebrík môže byť zaistený v polohe smerom nahor, aby sa zabránilo vstupu detí do bazéna, ale nemôže nahradiť úplný dohľad dospelých.

POKYNY NA ÚDRŽBU

Pred každým použitím rebríka ho vždy nezabudnite skontrolovať. V prípade výskytu hrdze vymeňte skrutky alebo prídržné spony.

POKYNY NA DEMONTÁŽ A SKLADOVANIE

Pred uskladnením skontrolujte, či je rebrík čistý a suchý. Umiestnite ho na chladné a suché miesto mimo dosahu detí.

Návod na Zazimovanie

Mimo sezónu (v zimných mesiacoch) dôrazne odporúčame bazénový rebrík vytiahnuť z bazéna. Opatrne demontujte všetky komponenty a dôkladne vysušte.

WAŻNE INSTRUKCJE BEZPIECZEŃSTWA

OSTRZEŻENIE

Przed montażem oraz użyciem drabinki przeczytaj całą instrukcję.

- Drabinkę należy ustawić na stabilnym podłożu.
- Z drabinki może korzystać tylko jedna osoba naraz.
- Montaż drabinki musi być zgodny z instrukcjami producenta.
- Osoby wchodzące do basenu lub z niego wychodzące muszą być przez cały czas zwrócone twarzą do drabinki.
- Jeśli z basenu nie korzystają żadne osoby lub w pobliżu nie ma dorosłych, należy zabezpieczyć dostęp do drabinki.
- Nie należy skakać z drabinki, brzegu basenu czy pobliskich powierzchni.
- Drabinkę wolno umieszczać w basenie wyłącznie kiedy osoba dorosła nadzoruje basen.
- Użytkownicy basenu powinni pływać i bawić się z dala od drabinki. Drabinka może okazać się niebezpieczna dla użytkowników basenu, nie należy lekceważyć tego potencjalnego zagrożenia.
- Zawsze przed użyciem należy sprawdzać śruby i zaczepy drabinki, a także upewniać się, że na drabince nie ma żadnych odprysków ani ostrych krawędzi.
- Należy sprawdzać wszystkie śruby i przechowywać je w miejscu niedostępnym dla dzieci.
- Drabinka ta została zaprojektowana do wchodzenia/wychodzenia z basenu. Nie należy używać jej w żadnym innym celu.
- Wszystkie drobne części drabinki należy przechowywać w miejscu niedostępnym dla dzieci.
- Drabinka nie jest zabawką; należy korzystać z niej ostrożnie.
- Zaniedbanie konserwacji może stworzyć poważne zagrożenie, w szczególności dla dzieci.

Prosimy o dokładne przeczytanie i zachowanie do późniejszego wglądu.

- EN 16582.
- Dostęp zabezpieczony

Odpowiedzi na pytania dotyczące produktu można znaleźć na naszej stronie internetowej: **www.bestwaycorp.com**.

OPIS PRODUKTU

Model Drabinki:	1,07 m (42 cale)
Maksymalny Udźwig:	150 kg (330 lbs)
Maksymalna Szerokość Ściany Basenu:	30 cm (11,8 cale)
Maksymalna Wysokość Ścian Basenu:	1,07 m (42 cale)

CZĘŚCI I NARZĘDZIA

Porównaj części w pudełku z częściami wymienionymi w niniejszej instrukcji. Sprawdź, czy elementy wyposażenia reprezentują model, który zamierzałeś kupić.
Przed montażem produktu poświęć kilka minut na zapoznanie się ze wszystkimi częściami.
Będziesz potrzebował śrubokręta krzyżakowego i klucza nastawnego (brak w zestawie).

INSTRUKCJE MONTAŻU

Aby uzyskać instrukcje montażu, postępuj zgodnie z ilustracjami na końcu instrukcji. Rysunki służą wyłącznie do celów ilustracyjnych. Mogą nie odzwierciedlać rzeczywistego produktu. Nie w skali.
Zdejmij i zabezpiecz drabinkę, aby uniemożliwić dzieciom wejście do basenu bez nadzoru osoby dorosłej.
Zewnętrzna drabinka może być zabezpieczona w pozycji do góry, aby uniemożliwić dzieciom wejście do basenu, ale nie może zastąpić pełnego nadzoru osoby dorosłej.

INSTRUKCJE KONSERWACJI

Zawsze pamiętaj o sprawdzeniu drabinki przed każdym użyciem. Wymień śruby lub zaciski mocujące, jeśli występuje rdza.

INSTRUKCJE DEMONTAŻU I PRZECHOWYWANIA

Przed przechowywaniem upewnij się, że drabinka jest czysta i sucha. Przechowuj w chłodnym, suchym miejscu niedostępnym dla dzieci.

Instrukcje Dotyczące Użytkowania w Okresie Zimowym

Usuń drabinkę z basenu poza sezonem (miesiące zimowe). Ostrożnie zdemontuj wszystkie elementy i dokładnie wysusz.

FONTOS BIZTONSÁGI UTASÍTÁSOK

FIGYELMEZTETÉS

A létra összeszerelése és használata előtt, kérjük, olvassa el a teljes útmutatót.

- A létrát szilárd aljzatra kell felállítani.
- Egyszerre egy ember használja a létrát.
- A létrát a gyártó útmutatója szerint kell összeszerelni.
- A medencébe való beszálláskor, illetve a medencéből való kiszálláskor mindig a létra fele nézve használja a létrát.
- Ha a medence nincs használatban, vagy nincs felnőtt felügyelet, biztosítsa a létrát.
- Ne tegyen kísérletet a medencébe ugrásra a létrától, a medence peremről vagy közeli tárgyról.
- A létra csak megfelelő és aktív felnőtt felügyelet esetén helyezhető be a medencébe.
- A medencét használók lehetőleg a létrával ellátott területtől távol ússzanak, illetve játsszanak. A létra sérülést okozhat a medencét használókban, ha nem tekintenek a létrára potenciális sérülésforrásként.
- Használat előtt mindig ellenőrizze az összeszerelt létra csavarjait, tartókapcsait, illetve hogy nincsenek-e rajta szilánkos repedések vagy éles peremek.
- Ellenőrizze a csavarokat, melyek gyermekek számára hozzáférhetetlen helyen tartandók.
- A létra a medencébe való beszállás, illetve a medencéből való kiszállás elősegítésére szolgál. Ne használja a létrát másra.
- A kisméretű létraalkatrészek gyermekek számára hozzáférhetetlen helyen tartandók!
- A létra nem játék; használja körültekintően.
- A karbantartási előírások figyelmen kívül hagyása különösen a gyermekek esetén, súlyos egészségügyi kockázatot jelenthet.

Alaposan olvassa el, és tegye félre, hogy a jövőben bármikor belenézhessen.

- EN 16582.
- Biztosított hozzáférési helyek

A termékre vonatkozó kérdésekkel kapcsolatos információkat keresse a következő címen található weboldalunkon: **www.bestwaycorp.com**.

TERMÉKLEÍRÁS

Létra Típusa:	1,07 m (42 in.)
Maximális Teherbírás:	150 kg (330 font)
Maximális Medencefal Szélesség:	30 cm (11,8 in.)
A Medence Falának Maximális Magassága:	1,07 m (42 in.)

ALKATRÉSZEK ÉS SZERSZÁMOK

Hasonlítsa össze a dobozban lévő alkatrészeket a jelen kézikönyvben felsorolt alkatrészekkel. Ellenőrizze, hogy a felszerelés részegységei a ténylegesen megvásárolni kívánt modellnek felelnek-e meg.
A termék összeszerelése előtt, szánjon pár percet az összes alkatrész megismerésére.
Szüksége lesz egy csillagcsavarhúzóra és egy állítható csavarkulcsra (nem tartozék).

SZERELÉSI UTASÍTÁSOK

A telepítési utasítások vonatkozásában kövesse a kézikönyv hátsó részében található ábrákat. Az ábrák csak illusztrációként szolgálnak.
Az ábrák nem feltétlenül a vonatkozó terméket mutatják. Az ábrák nem méretarányosak.
Távolítsa el a medencéről és helyezze biztonságba a létrát, hogy megelőzze a gyerekek felnőtt felügyelet nélküli fürdőzését.
A külső létra rögzíthető felső pozícióban, így megelőzhető a gyermekek felügyelet nélküli medencébe jutása, azonban ez nem helyettesítheti az állandó felnőtt felügyeletet.

KARBANTARTÁSI UTASÍTÁSOK

Minden használat előtt ellenőrizze a létrát. Rozsda bármilyen nyoma esetén cserélje a csavarokat vagy a rögzítőbilincseket.

SZÉTSZERELÉSI ÉS TÁROLÁSI UTASÍTÁSOK

Mielőtt tárolásra eltenné a létrát, győződjön meg annak tisztaságáról és szárazságáról. Tárolja száraz, hűvös helyen, gyermekektől távol.

Téliesítési Utasítások

Szezonon kívül (a téli hónapokban) távolítsa el a létrát az úszómedencéről. Óvatosan szerelje szét az összes alkatrészt, és szárítsa meg ezeket.

SVARĪGAS DROŠĪBAS INSTRUKCIJAS

BRĪDINĀJUMS

Izlasiet visus norādījumus pirms kāpņu salikšanas un lietošanas.

- Novietojiet kāpnes uz cietas pamatnes.
- Kāpnes vienlaicīgi var izmantot tikai viena persona.
- Kāpnes ir jāuzstāda atbilstoši ražotāja norādījumiem.
- Kad iekāpjat/izkāpjat no baseina, vienmēr esiet ar seju pret kāpnēm.
- Nostipriniet kāpnes, kad baseins netiek izmantots vai tuvumā nav pieaugušo.
- Nelēkt no kāpnēm, baseina malas vai tuvumā esošajiem priekšmetiem.
- Kāpnes drīkst ievietot baseinā tikai pienācīgā pieaugušo uzraudzībā.
- Baseinā jāpeld un jāspēlējas drošā attālumā no kāpnēm. Kāpnes var radīt traumas baseina lietotājiem, ja tās netiek uzskatītas par potenciālu bīstamības avotu.
- Pirms izmantošanas vienmēr pārbaudiet kāpņu savienošanas skrūves un fiksatorus, un visas asās malas.
- Uzraugiet aizbīdņus un turiet tos pa gabalu no bērniem.
- Šīs kāpnes ir paredzētas, lai iekāptu baseinā un izkāptu no tā. Neizmantojiet kāpnes nekādiem citiem mērķiem.
- Turiet visas mazās kāpņu daļas bērniem nesasniedzamā vietā.
- Kāpnes nav rotaļlieta; izmantojiet tās ar piesardzību.
- Apkopes prasību ignorēšana var radīt nopietnus riskus, īpaši bērniem.

Lūdzu, uzmanīgi izlasiet un saglabājiet turpmākām atsaucēm

- EN 16582.
- Nodrošināti pieejas līdzekļi

Lai saņemtu informāciju par preces garantiju, lūdzu, apmeklējiet mūsu tīmekļa vietni: **www.bestwaycorp.com**.

PRECES APRAKSTS

Kāpņu Modelis:	1,07 m (42 in.)
Maksimālās Slodzes Svars:	150 kg (330 mārc.)
Maksimālais Baseina Sienas Platums:	30 cm (11,8 in.)
Maksimālais Baseina Sienas Augstums:	1,07 m (42 in.)

DAĻAS UN INSTRUMENTI

Salīdziniet piegādātās daļas ar šajā rokasgrāmatā uzskaitītajām. Pārbaudiet, vai aprīkojuma komponenti atbilst modelim, ko vēlējāties iegādāties.
Pirms produkta montāžas dažas minūtes veltiet daļu iepazīšanai.
Jums būs nepieciešams Phillips skrūvgriezis un regulējama uzgriežņu atslēga (nav iekļauta komplektā).

UZSTĀDĪŠANAS NORĀDĪJUMI

Uzstādīšanas norādes skatiet attēlos rokasgrāmatas aizmugurē. Attēliem ir tikai ilustratīva nozīme. Tie var neatspoguļot faktisko produktu.
Neatbilst mērogam.
Noņemiet kāpnes no baseina un novietojiet drošā vietā, lai nepieļautu, ka bērni bez pieaugušo uzraudzības iekļūst baseinā.
Ārējās kāpnes var tikt nostiprinātas uz augšu, lai bērni nevarētu iekļūt baseinā bez uzraudzības, bet tās nevar aizstāt pilnīgu pieaugušo uzraudzību.

APKOPES INSTRUKCIJAS

Pirms katras lietošanas reizes vienmēr atcerieties pārbaudīt kāpnes. Nomainiet skrūves vai turētājskavas, ja tās ir sarūsējušas.

IZJAUKŠANAS UN UZGLABĀŠANAS INSTRUKCIJAS

Pirms novietošanas uzglabāšanā pārliecinieties, ka kāpnes ir tīras. Novietojiet sausā, bērniem nepieejamā vietā.

Norādījumi par leziemošanu

Noņemiet kāpnes no peldbaseina nesezonas laikā (ziemas mēnešos). Uzmanīgi izjauciet visas sastāvdaļas un kārtīgi izžāvējiet.

SVARBIOS SAUGOS INSTRUKCIJOS

ĮSPĖJIMAS

Prieš surinkdami ir naudodami kopėčias, perskaitykite instrukcijas.

• Pastatykite kopėčias ant tvirto pagrindo.
• Vienu metu ant kopėčių gali būti tik vienas žmogus.
• Kopėčias reikia sumontuoti pagal gamintojo nurodymus.
• Įlipdami / išlipdami iš baseino, visada žiūrėkite į kopėčias.
• Kai baseinas yra tuščias arba jo neprižiūri suaugusieji, pritvirtinkite kopėčias.
• Neleiskite niekam nerti atsispyrus nuo kopėčių, baseino krašto arba prie baseino pastatytų objektų.
• Kopėčias reikėtų įstatyti į baseiną esant tinkamai ir dėmesingai suaugusiųjų priežiūrai.
• Baseine turi būti maudomasi ir žaidžiama kuo toliau kopėčių. Kopėčios gali sužeisti besimaudančiuosius baseine, jei į jas nebus žiūrima kaip į potencialią grėsmę.
• Visuomet prieš naudojimą patikrinkite kopėčių konstrukcijos varžtus ir fiksatorius, apžiūrėkite, kad nebūtų atplaišų ir aštrių kampų.
• Patikrinkite varžtus ir laikykite juos toliau nuo vaikų.
• Šios kopėčios sukurtos naudoti įlipti ir išlipti iš baseino. Nenaudokite jų jokiems kitiems tikslams.
• Visas smulkias kopėčių dalis laikykite vaikams nepasiekiamoje vietoje.
• Kopėčios yra ne žaislas - naudokite jas atsargiai.
• Priežiūros nurodymų nesilaikymas gali sukelti pavojų sveikatai, ypač vaikams.

Atidžiai perskaitykite ir išsaugokite, kad galėtumėte peržiūrėti ateityje.

- EN 16582.
- Apsaugota prieiga

Norėdami daugiau informacijos apie rūpimus gaminius, apsilankykite mūsų internetinėje svetainėje adresu: **www.bestwaycorp.com**.

GAMINIO APRAŠŠYMAS

Kopėčių Modelis:	1,07 m (42 in.)
Didžiausia Apkrova:	150 kg (330 svar.)
Maksimalus Baseino Sienos Plotis:	30 cm (11,8 in.)
Maksimalus Baseino Sienos Aukštis:	1,07 m (42 in.)

DALYS IR ĮRANKIAI

Palyginkite dėžėje esančias dalis su dalimis, išvardytomis šioje instrukcijoje. Patikrinkite, ar įrangos komponentai atitinka modelį, kurį planavote įsigyti.
Prieš surinkdami gaminį skirkite keletą minučių ir susipažinkite su visomis dalimis.
Jums reikės kryžminio atsuktuvo ir reguliuojamo veržliarakčio (nepridedami).

MONTAVIMO INSTRUKCIJOS

Surinkimo metu atsižvelkite į šios instrukcijos gale pateiktus paveikslėlius. Brėžiniai pateikiami tik iliustraciniais tikslais. Jie gali neatitikti realaus gaminio. Jie neatitinka mastelio.
Nuimkite kopėčias nuo baseino ir pastatykite jas saugiai, kad vaikai neliptų į baseiną be suaugusiojo priežiūros.
Išorines kopėčias galima pritvirtinti aukštyn, kad vaikai nepatektų į baseiną, tačiau jos negali pakeisti visiškos suaugusiųjų priežiūros.

PRIEŽIŪROS INSTRUKCIJOS

Visada patikrinkite kopėčias prieš kiekvieną naudojimą. Pakeiskite varžtus arba palaikančias sąsagas, jei jos aprūdijo.

IŠMONTAVIMO IR LAIKYMO INSTRUKCIJOS

Prieš padėdami laikyti įsitikinkite, kad kopėčios yra švarios ir sausos. Laikykite vėsioje, sausoje ir vaikams nepasiekiamoje vietoje.

Paruošimo Žiemai Nurodymai

Nuimkite kopėčias nuo baseino ne sezono metu (žiemą). Atsargiai išmontuokite visus komponentus ir kruopščiai nusausinkite.

POMEMBNA VARNOSTNA NAVODILA

OPOZORILO

Pred sestavljanjem in uporabo lestve preberite vsa navodila.

- Lestev postavite na trdno podlago.
- Lestev naj uporablja le ena oseba naenkrat.
- Lestev namestite skladno z navodili proizvajalca.
- Ko vstopate v bazen ali iz njega izstopate, bodite vedno obrnjeni proti lestvi.
- Ko bazena ne uporabljate ali v bližini ni odraslih oseb, lestev zaščitite.
- Ne poskušajte se potapljati z lestve, strani bazena ali predmeta v bližini.
- Lestev postavite v bazen le, če je zagotovljen stalni nadzor odrasle osebe.
- Uporabniki bazena naj plavajo in se igrajo stran od območja lestev. Lestev lahko poškoduje uporabnike bazena, če je ne obravnavate kot potencialno nevarnost.
- Pred uporabo lestve vedno preverite vse montažne vijake in pritrdilne sponke, okrušene dele in morebitne ostre robove.
- Nadzirajte vijake in jih shranjujte zunaj dosega otrok.
- Ta lestev je namenjena uporabi v bazenu za vstop in izstop. Lestve ne uporabljajte za druge namene.
- Vse majhne delce lestve shranjujte zunaj dosega otrok.
- Lestev ni igrača; zato bodite pri njeni uporabi previdni.
- Neupoštevanje zahtev glede vzdrževanja lahko resno ogrozi zdravje uporabnikov, zlasti otrok.

Pozorno preberite navodila in jih shranite za morebitno prihodnjo uporabo.

- EN 16582.
- Zavarovani dostop

Če imate kakršna koli vprašanja v zvezi z izdelkom, si lahko ogledate našo spletno stran: **www.bestwaycorp.com**.

OPIS IZDELKA

Model Lestve:	1,07 m (42 in.)
Največja Teža Obremenitve:	150 kg (330 lbs)
Največja Širina Stene Bazena:	30 cm (11,8 in.)
Največja Višina Stene Bazena:	1,07 m (42 in.)

DELI IN ORODJA

Primerjajte dele v škatli z deli, navedenimi v tem priročniku. Preverite, ali komponente opreme predstavljajo model, ki ste ga nameravali kupiti.
Pred sestavljanjem izdelka si vzemite nekaj minut, da se seznanite z vsemi deli.
Potrebovali boste križni izvijač Phillips in nastavljiv ključ (ni priložen).

NAVODILA ZA POSTAVITEV

Za navodila za namestitev sledite ilustracijam na zadnji strani priročnika. Risbe so samo za ilustracijo. Morda ne odražajo dejanskega izdelka. Niso v merilu.
Odstranite in zavarujte lestev iz bazena, da otrokom preprečite vstop v bazen, če niso pod nadzorom odrasle osebe.
Zunanjo lestev je mogoče pritrditi navzgor, da otrokom preprečite vstop v bazen, vendar to ne more nadomestiti popolnega nadzora odraslih.

NAVODILA ZA VZDRŽEVANJE

Pred vsako uporabo ne pozabite preveriti lestve. Zamenjajte vijake ali zadrževalne sponke, če je na njih kaj rje.

NAVODILA ZA RAZSTAVLJANJE IN SHRANJEVANJE

Pred shranjevanjem se prepričajte, da je lestev čista in suha. Postavite jo na hladno in suho mesto izven dosega otrok.

Navodila za Pripravo na Zimsko Obdobje

Izven sezone (zimski meseci) odstranite lestev iz bazena. Previdno razstavite vse komponente in temeljito posušite.

ÖNEMLİ GÜVENLİK TALİMATLARI

UYARI

Merdiveni monte etmeden ve kullanmadan önce tüm talimatları okuyun.

- Merdiveni sağlam bir zemine yerleştirin.
- Merdiveni bir seferde sadece bir kişi kullanabilir.
- Merdiven mutlaka üreticinin talimatlarına göre kurulmalıdır.
- Havuza girip çıkarken yüzünüz mutlaka merdivene doğru baksın.
- Havuz dolu olmadığında veya yetişkin olmadığında merdiveni sabitleyin.
- Merdiven havuza, havuz kenarına veya başka cisimlerin üzerine atlamayı denemeyin.
- Merdiven sadece çocukların başında her an hazır bekleyen bir yetişkin varsa havuza yerleştirilmelidir.
- Havuz kullanıcıları, merdivenin bulunduğu bölgeden uzakta yüzmeli ve oynamalıdırlar. Hiçbir tehlike yaratmayacağı düşünülerek dikkatli olunmaması halinde merdiven havuz kullanıcılarının yaralanmasına neden olabilir.
- Kullanmadan önce merdivenin montaj vidalarını, tutma klipslerini ve keskin kenarları kontrol edin.
- Cıvataları izleyerek, çocuklardan uzak tutar.
- Bu merdiven, yalnızca havuza giriş ve çıkış için kullanılmak üzere tasarlanmıştır. Merdiveni başka bir amaçla kullanmayın.
- Tüm küçük merdiven parçalarını çocukların erişemeyeceği yerde s aklayın.
- Merdiven bir oyuncak değildir; kullanırken tedbirli olun.
- Bakım gerekliliklerinin göz ardı edilmesi, özellikle çocuklar için ciddi sağlık risklerine yol açabilir.

Lütfen dikkatli bir şekilde okuyun ve daha sonra yeniden başvurmak için saklayin.

- EN 16582.
- Erişim kısıtlamalı

Ürünle ilgili bilgi almak veya soru sormak için, lütfen web sitemizi ziyaret edin: **www.bestwaycorp.com**.

ÜRÜN TANIMI

Merdiven Modeli:	1,07 m (42 in.)
Azami Yük Ağırlığı:	150 kg (330 lbs)
Maksimum Havuz Duvarı Kalınlığı:	30 cm (11,8 in.)
Maksimum Havuz Duvarı Yüksekliği:	1,07 m (42 in.)

PARÇALAR VE ALETLER

Kutunuzdaki parçaları bu kılavuzda listelenen parçalarla karşılaştırın. Ekipman bileşenlerinin, satın almak istediğiniz ürün modelini temsil ettiğini doğrulayın.
Ürünü monte etmeden önce, tüm parçalar hakkında bilgi edinmek için birkaç dakikanızı ayırın.
Yıldız tornavidaya ve ayarlanabilir anahtara (dahil değildir) ihtiyacınız olacaktır.

KURULUM TALİMATLARI

Kurulum talimatları için kılavuzun arkasındaki çizimleri takip edin. Çizimler sadece örneklendirme amaçlıdır. Gerçek ürünü yansıtmıyor olabilir. Doğru ölçekte değildir.
Çocukların bir yetişkinin gözetimi olmadan havuza girmelerini önlemek için merdiveni havuzdan çıkarın ve sabitleyin.
Çocukların havuza girmesini önlemek için dış merdiven yukarıya sabitlenebilir; ancak bu önlem, yetişkin gözetiminin yerini alamaz.

BAKIM TALİMATLARI

Her kullanımdan önce merdiveni kontrol etmeyi hiçbir zaman unutmayın. Paslanmışsa, vitaları veya sabitleme klipslerini değiştirin.

SÖKME VE SAKLAMA TALİMATLARI

Saklamak üzere kaldırmadan önce merdivenin temiz ve kuru olduğunu kontrol edin. Serin, kuru ve çocukların ulaşamayacakları bir yerde muhafaza edin.

Kışa Hazırlama Talimatları

Sezon dışında (kış aylarında) merdiveni yüzme havuzundan çıkarın. Tüm bileşenleri dikkatle demonte edin ve iyice kurulayın.

INSTRUCȚIUNI IMPORTANTE PRIVIND SIGURANȚA

AVERTISMENT

Citiţi toate instrucţiunile înainte de montarea și utilizarea scării.

• Amplasaţi scara pe o bază solidă.
• Numai o singură persoană trebuie să utilizeze scara o dată.
• Scara se va instala conform instrucţiunilor producătorului.
• Pentru intrarea/ieşirea din piscină, staţi întotdeauna cu faţa spre scară.
• Fixați scara atunci când piscina nu este folosită sau nu există adulți.
• Nu încercaţi să săriţi de pe scară, de lângă piscină sau de pe vreun obiect din apropiere.
• Scara trebuie amplasată în piscină numai sub supravegherea adecvată şi atentă a adulţilor.
• Utilizatorii piscinei trebuie să înoate și se să joace la distanta de scară. Scara poate cauza acestora vătămări dacă nu este considerată un potențial pericol.
• Verificaţi întotdeauna şuruburile de asamblare şi clemele de fixare înaintea utilizării.
• Monitorizați șuruburile și feriţi-le de copii.
• Scara se va folosi doar pentru a intra și a ieși din piscină. Nu folosiţi scara în niciun alt scop.
• Păstrați piesele mici ale scării departe de îndemâna copiilor.
• Scara nu este o jucărie; a se folosi cu atenţie la utilizare.
• Ignorarea cerințelor de întreținere poate duce la riscuri serioase de sănătate, în special pentru copii.

Vă rugăm să citiţi cu atenție și să păstraţi pentru a consulta pe viitor.

- EN 16582.
- Mijloace securizate de acces

Pentru informaţii privind garanţia pompei vă rugăm să vizitaţi pagina noastră de internet la: **www.bestwaycorp.com**.

DESCRIERE PRODUS

Model Scară:	1,07 m (42 in.)
Sarcină Maximă:	150 kg (330 lbs)
Lățimea Maximă a Peretelui Piscinei:	30 cm (11,8 in.)
Înălțimea Maximă a Peretelui Piscinei:	1,07 m (42 in.)

PIESE ȘI INSTRUMENTE

Comparaţi piesele din cutia dvs. cu piesele enumerate în acest manual. Verificaţi dacă componentele echipamentului sunt corespunzătoare modelului pe care aţi intenționat să îl achiziționaţi.
Înainte de asamblarea produsului, acordaţi câteva minute pentru a vă familiariza cu toate componentele.
Veţi avea nevoie de o șurubelniță Phillips și de o cheie reglabilă (nu sunt incluse).

INSTRUCŢIUNI DE INSTALARE

Pentru instrucțiunile de instalare, urmaţi ilustrațiile de la finalul manualului. Desenele au doar rol ilustrativ. Pot să nu reflecte produsul propriu-zis. Nu sunt la scară.
Scoateţi și asiguraţi scara din piscină pentru a preveni intrarea copiilor în piscină atunci când nu sunt supravegheaţi de un adult.
Scara exterioară poate fi fixată în poziție verticală pentru a împiedica copiii să intre în piscină, dar nu poate înlocui supravegherea unui adult.

INSTRUCȚIUNI DE ÎNTREȚINERE

Nu uitați să verificați întotdeauna scara înainte de fiecare utilizare. Schimbați șuruburile sau clemele de fixare dacă prezintă urme de rugină.

INSTRUCȚIUNI DE DEMONTARE ȘI DEPOZITARE

Asigurați-vă că scara este curată și uscată înainte de depozitare. Depozitaţi piscina într-un loc răcoros, uscat, departe de accesul copiilor.

Instrucțiuni Pentru Sezonul de Iarnă

Scoateți scara din piscină în afara sezonului (în lunile de iarnă). Dezasamblați cu atenție toate componentele și uscați-le cu atenție.

ВАЖНИ ИНСТРУКЦИИ ЗА БЕЗОПАСНОСТ

ВНИМАНИЕ

Прочетете всички инструкции преди монтаж и употреба на стълбата.

- Поставете стълбата върху солидна основа.
- Стълбата трябва да се използва само от един човек в даден момент.
- Стълбата трябва да бъде монтирана съгласно инструкциите на производителя.
- При влизане/излизане от басейна, винаги заставайте обърнати с лице към стълбата.
- Обезопасете стълбата, когато басейнът не се използва или когато не присъства възрастно лице.
- Не правете опити за гмуркане от стълбата, от страната на басейна или от близки предмети.
- Стълбата трябва да се поставя в басейна, единствено когато съществува правилен надзор и присъствие на възрастно лице.
- Потребителите на басейна трябва да плуват и да играят далеч от зоната на стълбата. Стълбата може да причини нараняване на потребителите на басейна, ако се пренебрегва като потенциален риск.
- Винаги проверявайте винтовете за сглобяване на стълбата и скобите за закрепване,за отломки или остри ръбове преди употреба.
- Наблюдавайте болтовете и ги дръжте далеч от деца.
- Тази стълба е проектирана за да бъде употребявана за влизане и излизане в/от басейн. Не използвайте стълбата за никакви други цели.
- Съхранявайте малките компоненти на стълбата далеч от достъпа на деца.
- Тази стълба не е играчка; бъдете внимателни, когато я използвате.
- Неспазването на изискваната поддръжка може да доведе до сериозни рискове за здравето, особено за деца.

Моля, прочетете внимателно и запазете за бъдеща консултация.

- EN 16582.
- Сигурни средства за достъп

За информация относно въпроси, свързани с продукта, моля посетете нашата уеб-страница на адрес: **www.bestwaycorp.com**.

ОПИСАНИЕ НА ПРОДУКТА

Модел на Стълба:	1,07 m (42 in.)
Максимално Тегло на Натоварване:	150 kg (330 lbs)
Максимална Широчина на Стената на Басейна:	30 cm (11,8 in.)
Максимална Височина на Стената на Басейна:	1,07 m (42 in.)

ЧАСТИ И ИНСТРУМЕНТИ

Сравнете частите във вашата кутия с частите, посочени в това ръководство. Уверете се, че компонентите на оборудването отговарят на модела, който сте възнамерявали да закупите.
Преди сглобяване на продукта отделете няколко минути, за да се запознаете с всички части.
Ще ви трябва кръстата отвертка Phillips и регулируем гаечен ключ (не са включени).

ИНСТРУКЦИИ ЗА ИНСТАЛИРАНЕ

За инструкциите за инсталиране следвайте илюстрациите в задната част на ръководството. Изображенията имат единствено илюстративна цел. Възможно е те да не отразяват действителния продукт. Не е в мащаб.
Отстранете стълбата от басейна и обезопасете, за да предотвратите влизането на деца в басейна, когато липсва надзор от възрастен.
Външната стълба може да бъде закрепена в горна позиция, за да предотврати влизането на деца в басейна, но не може да замени пълния надзор на възрастен.

ИНСТРУКЦИИ ЗА ПОДДРЪЖКА

Винаги помнете да проверявате стълбата преди всяка употреба. Сменете винтовете или задържащите скоби, ако има ръжда.

ИНСТРУКЦИИ ЗА ДЕМОНТАЖ И СЪХРАНЕНИЕ

Уверете се, че стълбата е чиста и суха, преди да я приберете за съхранение. Поставете го на хладно и сухо място, далеч от достъпа на деца.

Инструкции за Зазимяване

Отстранявайте стълбата от басейна през неактивния сезон (зимните месеци). Внимателно разглобете всички компоненти и подсушете добре.

VAŽNE SIGURNOSNE UPUTE

UPOZORENJE

Pročitajte sve upute prije sastavljanja i korištenja ljestava.

- Postavite ljestve na čvrstu podlogu.
- Na ljestvama istovremeno ne stajati više od jedne osobe.
- Ljestve morate postaviti prema uputama proizvođača.
- Licem morate biti okrenuti prema ljestvama uvijek kada ulazite ili izlazite iz bazena.
- Osigurajte ljestve kada ne koristite bazen ili ako bazen nije pod nadzorom odrasle osobe.
- Ne pokušavajte roniti s ljestava, strane bazena ili obližnjih objekata.
- Postavite ljestve u bazen samo onda kada je uz njih prisutna odrasla osoba koja će nadgledati bazen.
- Korisnici bazena trebali bi plivati i igrati se dalje od područja ljestava. Ljestve mogu uzrokovati ozljede korisnika bazena ako se ne smatraju potencijalnom opasnošću.
- Uvijek provjerite stanje vijaka za sastavljanje ljestvi i kvačica za učvršćivanje te postojanost krhotine i oštrih rubova prij e uporabe ljestvi.
- Provjerite matice i držite ih izvan dosega djece.
- Ove ljestve su dizajnirane za korištenje u bazenu za ulazak i izlazak. Nemojte koristiti ljestve ni u koje druge svrhe.
- Držite sve manje dijelove ljestvi izvan dosega djece.
- Ljestve nisu igračka i stoga budite oprezni prilikom njihove uporabe.
- Nepravilno održavanje ljestvi može prouzrokovati nastanak ozbiljnih opasnosti po zdravlje, a posebice za djecu.

Pažljivo pročitajte i sačuvajte za buduću uporabu.

- EN 16582.
- Osiguran način pristupa

Za dodatna pitanja o ovom proizvodu, molimo Vas posjetite naše mrežne stanice: **www.bestwaycorp.com**.

OPIS PROIZVODA

Model ljestava:	1,07 m (42 in.)
Maksimalna težina opterećenja:	150 kg (330 lbs)
Maksimalna širina zida bazena:	30 cm (11,8 in.)
Maksimalna visina zida bazena:	1,07 m (42 in.)

DIJELOVI I ALATI

Usporedite dijelove u svojoj kutiji s dijelovima navedenima u ovom priručniku. Provjerite predstavljaju li komponente opreme model koji ste namjeravali kupiti.
Prije sastavljanja proizvoda odvojite nekoliko minuta da se upoznate sa svim dijelovima.
Trebat će vam Phillips odvijač i podesivi ključ (nije uključen).

UPUTE O INSTALIRANJU

Za upute o instalaciji slijedite ilustracije na poleđini priručnika. Crteži služe samo za ilustraciju. Možda ne odražavaju stvarni proizvod. Nisu u mjerilu.
Uklonite i osigurajte ljestve s bazena kako biste spriječili da djeca uđu u bazen ako nisu pod nadzorom odrasle osobe.
Vanjske ljestve mogu se učvrstiti u podignutom položaju kako bi se spriječio ulazak djece u bazen, ali to ne može zamijeniti potpuni nadzor odraslih.

UPUTE ZA ODRŽAVANJE

Ne zaboravite uvijek provjeriti ljestve prije svake upotrebe. Promijenite vijke ili pričvrsne kopče ako ima hrđe.

UPUTE ZA RASTAVLJANJE I SKLADIŠTENJE

Provjerite jesu li ljestve čiste i suhe prije spremanja. Stavite na hladno i suho mjesto izvan dohvata djece.

Upute za Pripremu za Zimu

Uklonite ljestve s bazena izvan sezone (zimski mjeseci). Pažljivo rastavite sve komponente i temeljito ih osušite.

OLULISED OHUTUSJUHISED

HOIATUS

Lugege enne redeli kokkupanekut ja kasutamist kõik juhised läbi.

• Paigutage redel tugevale alusele.
• Redelil võib viibida ainult üks inimene korraga.
• Redel tuleb paigaldada vastavalt tootja juhistele.
• Redelile / basseini mineku ajal olge kogu aeg näoga redeli poole.
• Kui basseini ei kasutata või see pole täiskasvanu järelevalve all, tuleb redel turvata.
• Ärge püüdke redelilt, basseini äärest ega selle läheduses asuvalt objektilt sukelduda.
• Redel tuleb basseini paigaldada ainult täiskasvanu järelevalve ja tähelepanu all.
• Basseini kasutajad ei tohiks ujuda ega mängida redeli läheduses. Redel võib basseini kasutajatele tekitada vigastusi, kui seda ei võeta arvesse kui võimalikku ohuallikat.
• Enne redeli kasutusele võtmist kontrollige üle poldid, kinnitid, metallikidad ja muud teravad kohad.
• Vaadake poldid üle ja hoidke lapsed neist eemale.
• See redel on ette nähtud kasutamiseks basseini sisenemisel ja sellest väljumisel. Ärge kasutage redelit ühekski muuks otstarbeks.
• Hoidke redeli väikeosad lastele kättesaamatus kohas.
• Redel ei ole mänguasi; olge selle kasutamisel ettevaatlik.
• Juhiste eiramine võib põhjustada raskeid terviseriske, eriti lastele.

Lugege need juhised hoolikalt läbi ja hoidke järgnevaks kasutamiseks alles.

- EN 16582.
- Kinnitatud basseiniredel

Toote kohta küsimuste tekkimisel vaadake veebisaiti: **www.bestwaycorp.com**.

TOOTE KIRJELDUS

Redeli Mudel:	1,07 m (42 in.)
Maksimaalne Kandevõime:	150 kg (330 naela)
Basseini Seina Maksimaalne Laius:	30 cm (11,8 in.)
Basseini Seina Maksimaalne Kõrgus:	1,07 m (42 in.)

OSAD JA TÖÖRIISTAD

Võrrelge oma karbis olevaid osi juhendis loetletud osadega. Kontrollige, kas seadme osad kuuluvad sellele mudelile, mida soovisite osta.
Enne kokkupanekut võtke veidi aega, et seadme osadega tutvuda.
Vajate ristpeaga kruvikeerajat ja reguleeritavat mutrivõtit (ei kuulu komplekti).

PAIGALDUSJUHEND

Paigaldusjuhised leiate kasutusjuhendi lõpus olevatelt joonistelt. Joonised on vaid näitlikud. Need ei pruugi vastata konkreetsele tootele. Joonis ei ole mõõtkavas.
Eemaldage redel basseinist ja pange see ohutusse kohta, et lapsed ei pääseks basseini täiskasvanu järelevalveta.
Välist redelit saab kinnitada püstiasendis, et vältida laste sisenemist basseini, kuid see ei saa asendada täiskasvanu täielikku järelevalvet.

HOOLDUSJUHISED

Ärge unustage redelit alati enne iga kasutamist kontrollida. Rooste korral vahetage kruvid või kinnitusklambrid.

DEMONTEERIMISE JA HOIUSTAMISE JUHISED

Enne hoiulepanekut veenduge, et redel on puhas ja kuiv. Hoidke jahedas, kuivas kohas, mis ei ole lastele kättesaadav.

Talverežiimi Juhised

Hooajavälisel ajal (talvekuudel) eemaldage redel basseinist. Võtke kõik osad lahti ja kuivatage hoolikalt.

VAŽNA SIGURNOSNA UPUTSTVA

UPOZORENJE

Pročitajte sva uputstva pre sastavljanja i upotrebe merdevina.

- Postavite merdevine na tvrdu podlogu.
- Jedna osoba može biti na ljestvama u određenom trenutku.
- Merdevine trebaju biti postavljene po uputstvu proizvođača.
- Za ulazak / izlazak iz bazena, budite uvek licem okrenuti ka merdevinama.
- Osigurajte merdevine kad nema nikog u bazenu ili kad nema odraslih osoba.
- Ne pokušavajte da ronite sa merdevina, sa strane bazena ili obližnjeg objekta.
- Merdevine trebaju biti postavljene u bazen kada je bazen pod adekvatnim, pažljivim nadzorom.
- Korisnici bazena bi trebalo da plivaju i da se igraju dalje od područja merdevina. Merdevine mogu da izazovu povrede korisnika bazena ako se ne posmatraju kao potencijalna opasnost.
- Uvek proverite zavrtnje od merdevine i zaštitne spojnice pre upotrebe, ima li krhotina ili oštrih rubova pre upotrebe.
- Nadzirite klinove i držite ih van domašaja dece.
- Ove merdevine su dizajnirane da se koriste u bazenu za ulazak i izlazak. Nemojte koristiti merdevine u druge svrhe.
- Čuvajte sve male delove merdevine van domašaja dece.
- Merdevine nisu igračka; budite oprezni kada ih koristite.
- Nepridržavanje smernica za održavanje može rezultirati ozbiljnim zdravstvenim rizicima, posebno za decu.

Molimo pročitajte pažljivo i sačuvajte ova uputstva da ih imate ako vam zatrebaju u budućnosti.

- EN 16582.
- Osiguran pristup

Za informacije i pitanja o proizvodu molimo posetite našu veb stranicu: **www.bestwaycorp.com**.

OPIS PROIZVODA

Model merdevina:	1,07 m (42 in.)
Maksimalna težina opterećenja:	150 kg (330 lbs)
Maksimalna širina zida bazena:	30 cm (11,8 in.)
Maksimalna visina zida bazena:	1,07 m (42 in.)

DELOVI I ALATI

Uporedite delove u vašoj kutiji sa delovima navedenim u ovom priručniku. Proverite da li komponente opreme predstavljaju model koji ste nameravali da kupite.
Pre sastavljanja proizvoda, odvojite nekoliko minuta da se upoznate sa svim delovima.
Biće vam potreban Phillips odvijač i podesivi ključ (nisu uključeni).

UPUTSTVO ZA MONTIRANJE

Za uputstva za instalaciju pratite ilustracije na poleđini uputstva. Crteži su samo u svrhu ilustracije. Možda ne odražavaju stvarni proizvod. Nisu u razmeri.
Uklonite i osigurajte merdevine iz bazena kako biste sprečili da deca uđu u bazen bez nadzora odrasle osobe.
Spoljne merdevine se mogu pričvrstiti u gore kako bi sprečile decu da uđu u bazen, ali to ne može zameniti potpuni nadzor odraslih.

UPUTSTVA ZA ODRŽAVANJE

Uvek ne zaboravite da proverite merdevine pre svake upotrebe. Zamenite zavrtnje ili držače ako ima rđe.

UPUTSTVA ZA RASTAVLJANJE I SKLADIŠTENJE

Uverite se da su merdevine čiste i suve pre skladištenja. Stavite merdevine na hladno i suvo mesto van domašaja dece.

Uputstva za Pripreme za Zimovanje

Uklonite merdevine sa bazena tokom van sezone (zimski meseci). Pažljivo rastavite sve komponente i dobro ih osušite.

تعليمات مهمة للسلامة

تحذير

اقرأ جميع التعليمات قبل تجميع السلم واستخدامه.

- ضع السلم على قاعدة صلبة.
- يجب أن يستخدم السلم شخص واحد في المرة الواحدة.
- يجب تركيب السلم وفقا لتعليمات الشركة المصنعة.
- للدخول/الخروج من حمام السباحة، اجعل وجهك للسلم في جميع الأوقات.
- قم بتأمين السلم عندما يكون حمام السباحة خاليا من الأشخاص أو الكبار.
- لا تحاول الغوص من السلم أو من جانب المسبح أو بالقرب من الأشياء.
- يجب أن يُوضع السلم فقط في حمام السباحة عندما يتوفر الإشراف المناسب من شخص بالغ أو واع.
- يَجب على مستخدمي المسبح العوم واللعب بعيدًا عن منطقة السلم. قدْ يسبب السلم إصابات لمستخدمي المسبح إذا لم يُنظر إليه كمصدر محتمل للخطر.
- قم دائما بفحص مسامير تجميع السلم ومشابك الحجز والشظايا أو أي حواف حادة قبل استخدامه.
- راقب المسامير، وأبعد الأطفال عنها.
- هذا السلم مصمم لِيُستخدم من أجل الدخول والخروج من المسبح. لا تستخدم السلم لأي غرض آخر.
- تُحفظ جميع أجزاء السلم الصغيرة بعيدًا عن متناول الأطفال.
- إن هذا السلم ليس دُمية للعب، استخدمه بحذر.
- قد يؤدي تجاهل متطلبات الصيانة إلى حدوث مخاطر صحية خطيرة خاصة على الأطفال.

فضلًا، اقرأه بعناية واحتفظ به للرجوع إليه مستقبلًا.

- EN 16582.

- وسيلة دخول آمنة

للحصول على معلومات حول المنتج، يرجى زيارة موقعنا على الإنترنت: **www.bestwaycorp.com**.

توصيف المنتج

طراز السلم:	1,07 m (42 in.)
وزن الحمولة القصوى:	150 كجم (330 رطل)
أقصى عرض لجدار المسبح:	30 cm (11,8 in.)
أقصى ارتفاع لجدار المسبح:	1,07 m (42 in.)

الأجزاء والأدوات

قارن الأجزاء الموجودة في صندوقك بالأجزاء المدرجة في هذا الدليل. تأكد من مطابقة مكونات المعدات للطراز الذي تنوي شراءه.
قبل تجميع المنتج، خذ بضع دقائق للتعرف على كافة الأجزاء.
ستحتاج إلى مفك براغي فيليبس ومفتاح ربط قابل للتعديل (غير متضمن).

تعليمات التركيب

للحصول على تعليمات التثبيت، اتبع الرسوم التوضيحية الموجودة في الجزء الخلفي من الدليل. الرسومات مدرجة بغرض التوضيح فقط. قد لا تعكس المنتج الحقيقي. وليست مرسومة بمقياس رسم.
قم بإزالة وتأمين السلم بالمسبح لمنع الأطفال من دخول المسبح عندما لا يخضعون لإشراف شخص بالغ.
يمكن تأمين السلم الخارجي في وضع تصاعدي لمنع الأطفال من دخول حمام السباحة، لكنه لا يمكن أن يحل محل الإشراف الكامل للبالغين.

تعليمات الصيانة

تذكر دائمًا أن تفحص السلم قبل كل استخدام. قم بتغيير المسامير اللولبية أو مشابك التثبيت إذا كان هناك أي صدأ عليها.

تعليمات التفكيك والتخزين

تأكد أن السلم نظيف وجاف قبل تخزينه. يُوضع في مكان بارد وجاف بعيدًا عن متناول الأطفال.

تعليمات الاستعداد لفصل الشتاء

أزل السلم من المسبح خلال موسم الإيقاف (أشهر الشتاء). قم بتفكيك جميع الأجزاء بعناية وجففها تماما.

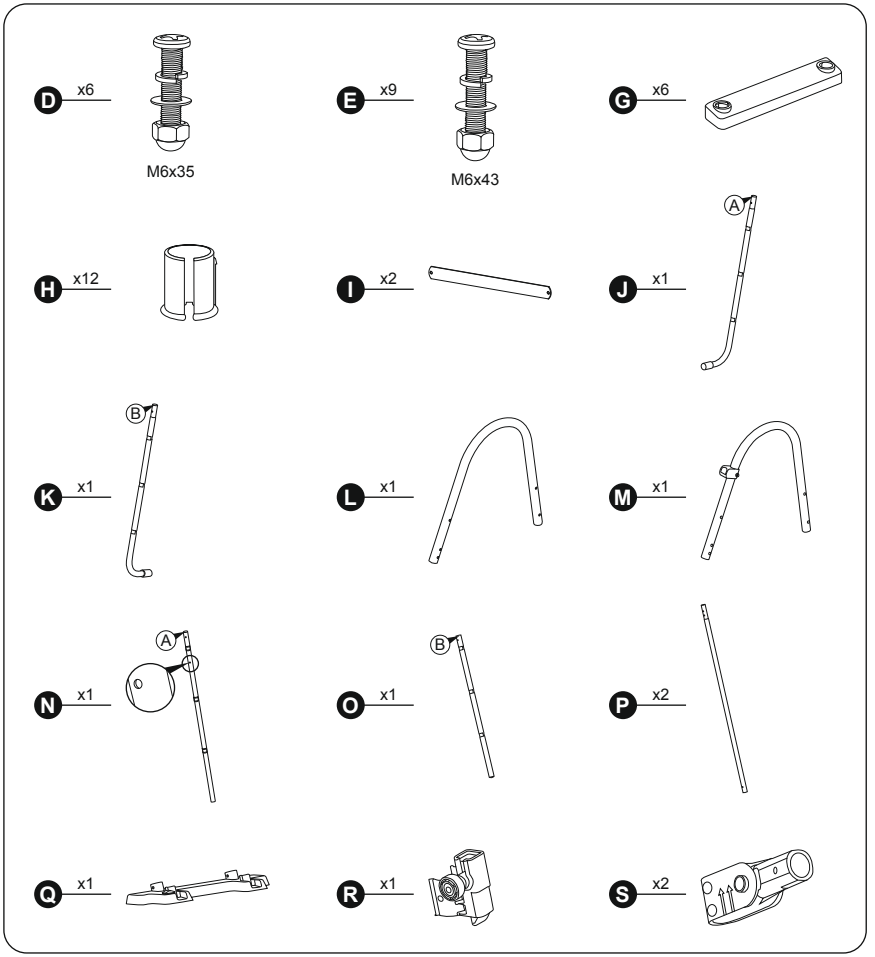
D x6
M6x35
E x9
M6x43
G x6
H x12
I x2
J x1
A
K x1
B
L x1
M x1
N x1
A
O x1
B
P x2
Q x1
R x1
S x2

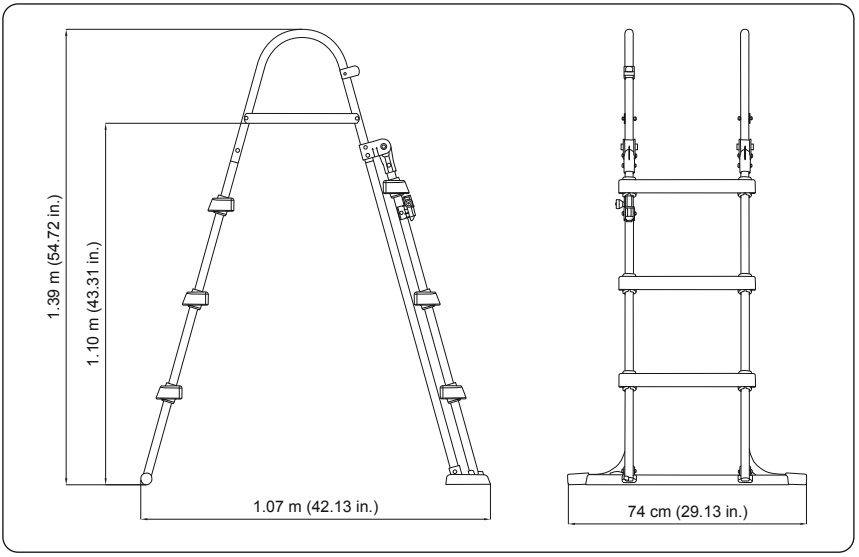
1.39 m (54.72 in.)
1.10 m (43.31 in.)
1.07 m (42.13 in.)
74 cm (29.13 in.)

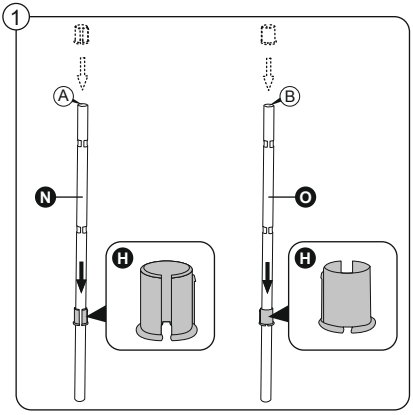
1
A
B
N
O
H
H

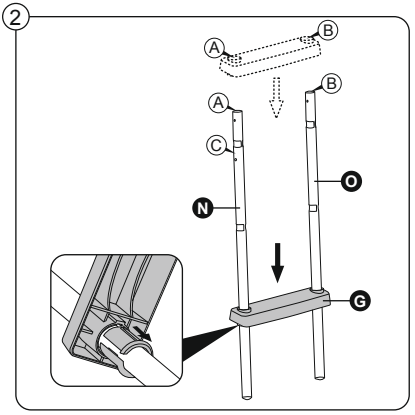
2
A
B
A
B
C
N
O
G

3

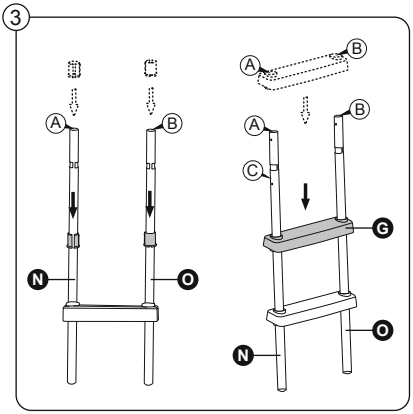
A
B
N
O
A
B
C
G
O
N

4

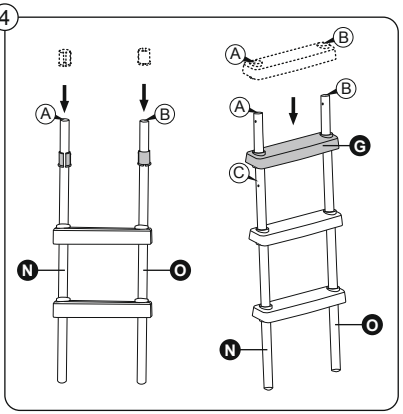
A
B
N
O
A
B
A
B
G
C
O
N

5

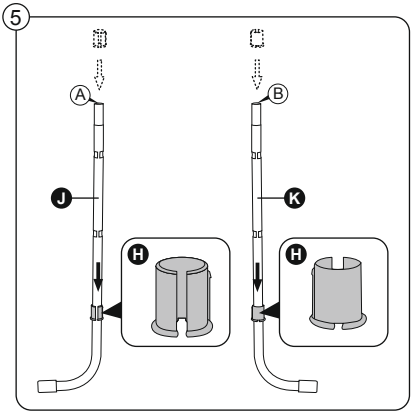
A
B
J
K
H
H

6

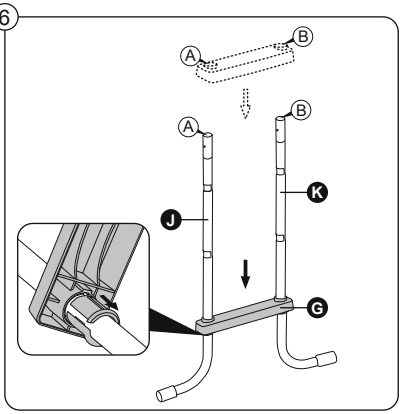
A
B
A
B
K
J
G

7

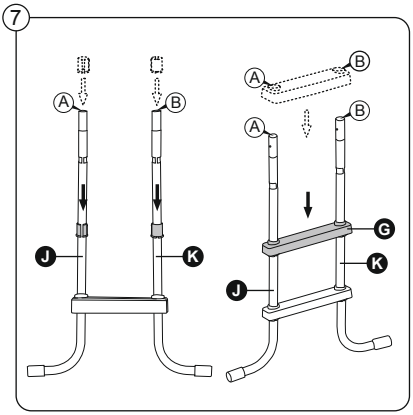
A
B
J
K
A
B
A
B
G
K
J

8

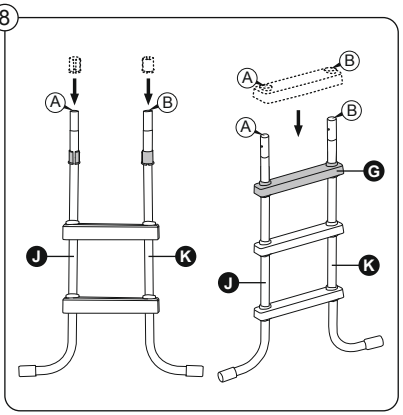
A
B
J
K
A
B
A
B
G
K
J

9

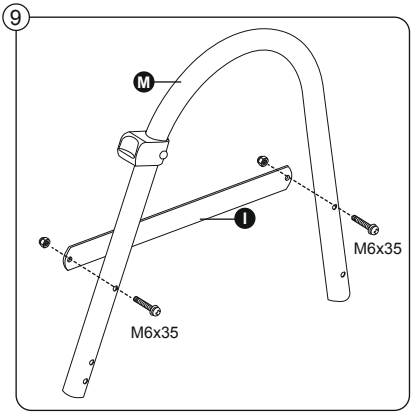

10

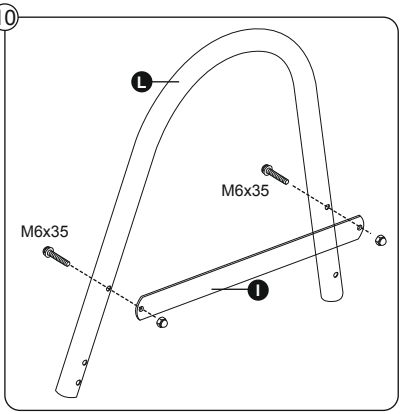

11

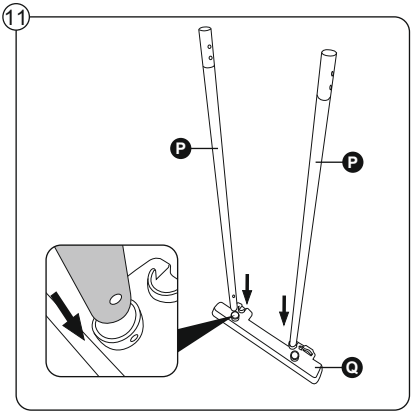

12

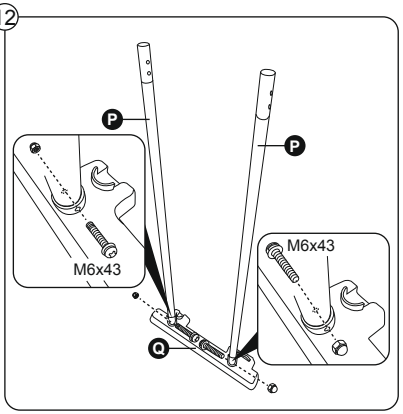

13

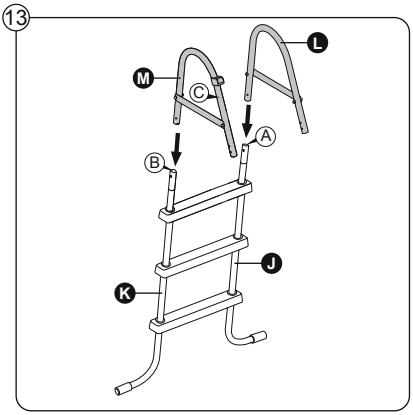

14

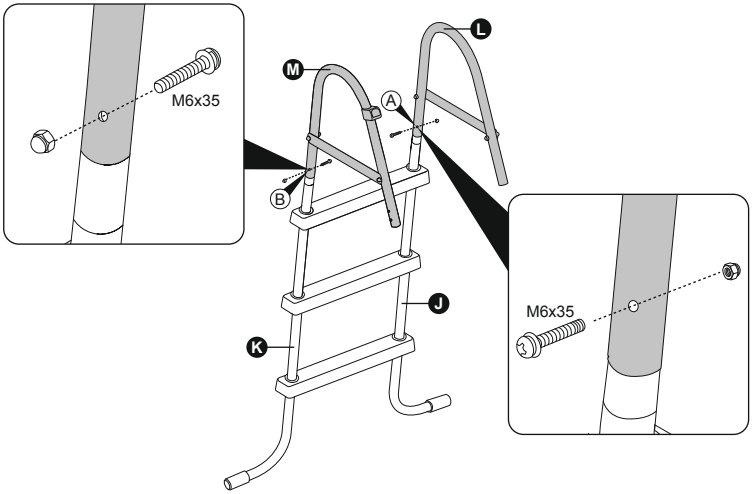

15

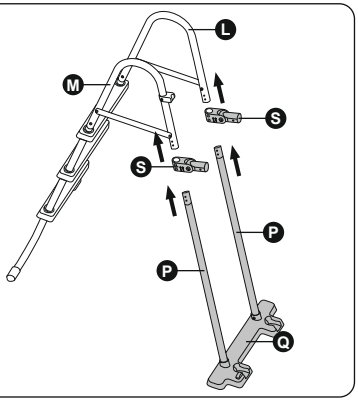

16

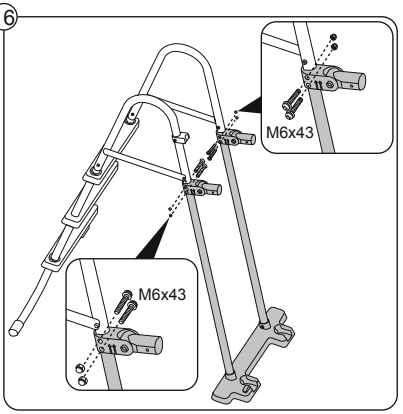

17

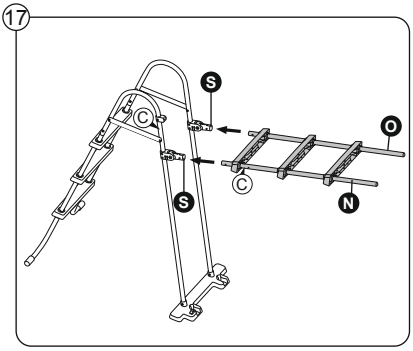

18

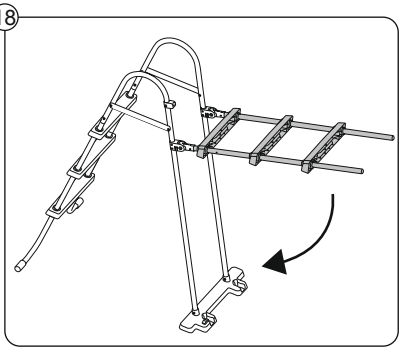

19

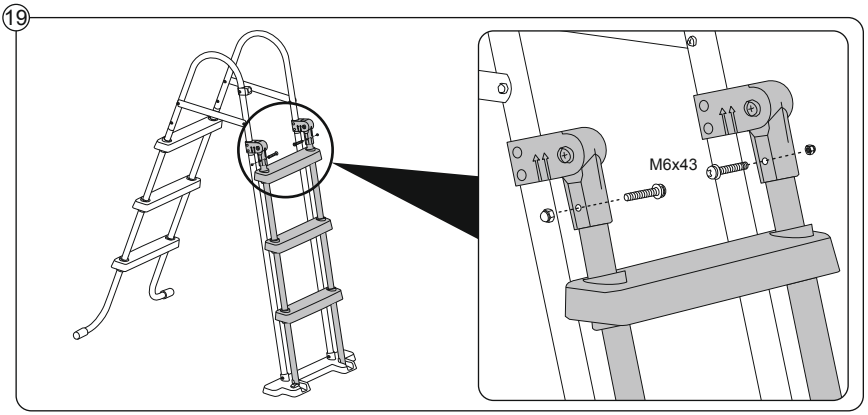

20

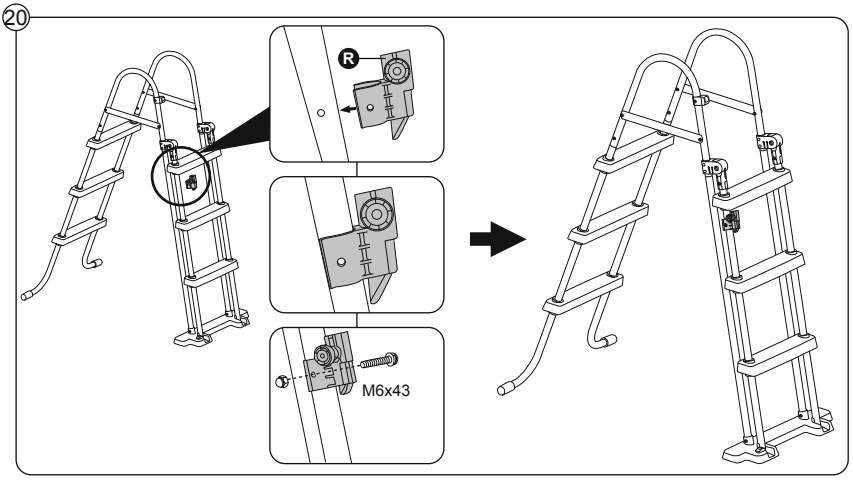

21

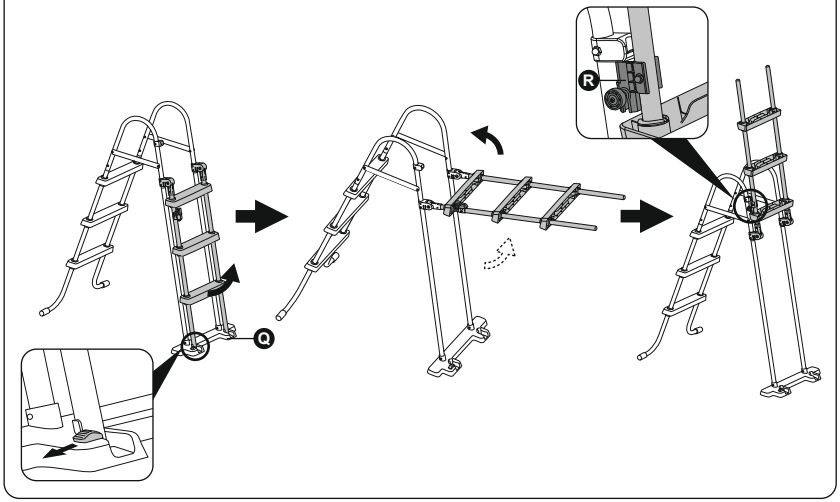

22

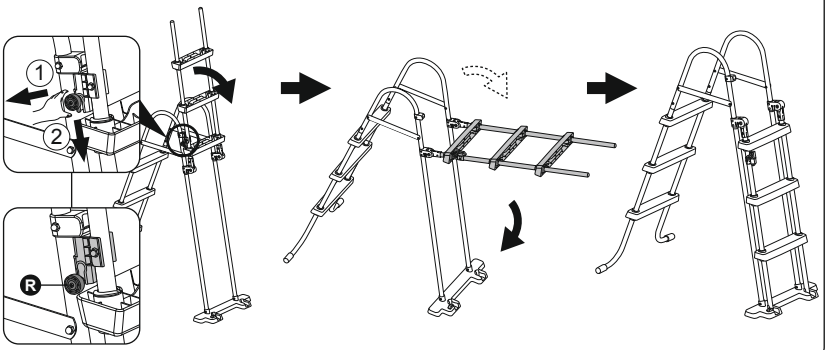

©2025 Bestway Inflatables & Material Corp.
All rights reserved / Tous droits réservés / Todos los derechos reservados / Alle Rechte vorbehalten / Tutti i diritti riservati
Trademarks used in some countries under license from / Marques déposées utilisées dans certains pays sous licence de / Marcas comerciales utilizadas en algunos países bajo licencia de / Marken, abweichend in bestimmten Ländern unter Lizenz von / I marchi commerciali sono utilizzati in alcuni paesi su licenza **Bestway Inflatables & Material Corp.**
Manufactured by / Fabriqué par / Fabricado por / Produziert von / Prodotto da **Bestway Inflatables & Material Corp., No. 208 Jin Yuan Wu Road, Shanghai, 201812, China.**
Exported by / Exporté par / Exportado por / Exportiert von / Esportato da **Bestway (Hong Kong) International Ltd./Bestway Enterprise Company Limited, Suite 713, 7/Floor, East Wing, Tsim Sha Tsui Centre, 66 Mody Road, Kowloon, Hong Kong.**
Manufactured for, distributed and represented in the European Union by / Fabriqué pour, distribué et représenté dans l'Union européenne par / Fabricado, distribuido y representado en la Unión Europea por / Hergestellt für Vertrieb sowie Vertretung innerhalb der Europäischen Union durch / Fabbricato per conto di, distribuito e rappresentato nell'Unione Europea da **Bestway Europe S.p.a., Via Resistenza, 5, 20098 San Giuliano Milanese (Milano), Italy.**
Represented in United Kingdom by **Bestway Corp UK Ltd. 8 Wentworth Road, Heathfield Industrial Estate, Newton Abbot, Devon, TQ12 6TL.**
Represented in Latin America by / Représenté en Amérique latine par / Representado en Latinoamérica por / Representado na América Latina por **Bestway Central & South America Ltda, Salar Ascotan 1282, Parque Enea, Pudahuel, Santiago, Chile.**
Represented in Australia & New Zealand by **Bestway Australia Pty Ltd, Unit 2/98-104 Carnarvon St Silverwater, NSW 2128, Australia.**
(Tel: Australia: (+61) 2 9037 1388; New Zealand: 6498 877 182).
Represented in North America by / Représenté en Amérique du Nord par / Representado en Norteamérica por **Bestway (USA) Inc., 3435 S. McQueen Road, Chandler, AZ 85286, United States of America.**
www.bestwaycorp.com

303021368234

EN
DE
NL
FR

Bestway®

HMAX 1.5 M SAND FILTER

58515

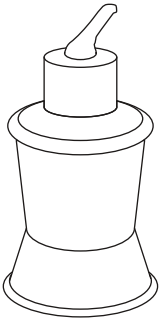

bestwaycorp.com/support

OWNER'S MANUAL

58515 Hmax 1.5 m Sand Filter

IMPORTANT SAFETY INSTRUCTIONS

WARNING

IMPORTANT SAFETY INSTRUCTIONS - READ AND FOLLOW ALL SAFETY INSTRUCTIONS - SAVE THESE INSTRUCTIONS

When installing and using this electrical equipment, basic safety precautions should always be followed, including the following:

- The pump is to be supplied by an isolating transformer or supplied through a residual current device (RCD) having a rated residual operating current not exceeding 30 mA.
- The power source on the wall of building should keep more than 3.5 m away from pool.
- The appliance must be supplied by earthed power source.
- **RISK OF ELECTRIC SHOCK -** The pump cannot be using while people are inside the pool. Forbid access of the pool in case of damage of the sand filter.
- **DO NOT BURY CORD.** Locate cord to minimize abuse from lawn mowers, hedge trimmers, and other equipment.
- To reduce the risk of electric shock, replace damaged cord immediately.
- If the supply cord is damaged, it must be replaced by the manufacturer, its service agent or similarly qualified persons in order to avoid a hazard.
- Extension cords can't be used.
- Risk of electric shock. Using the sand filter with an unmatched electrical supply is dangerous and will permanently damage the sand filter.
- Do not remove the grounding prong or modify the plug in anyway. Do not use adaptor plugs. Consult a qualified electrician for any questions relating to validity of your plugs or grounding.
- Handle the sand filter with care. Do not pull or carry the sand filter by the power cord. Never pull a plug from the outlet by yanking the power cord. Keep cord free from abrasions. Sharp objects, oil, moving parts, and heat should never be exposed to the sand filter.
- Always unplug this product from the electrical outlet before removing, cleaning, servicing or making any adjustment to the product.
- Don't plug or unplug the appliance if hand is wet.
- Always unplug the appliance:
  - On raining days
  - Before cleaning or other maintenance
  - Leave it unattended on holidays
- When the appliance will be not used for long time, such as in the winter, the pool set should be disassembled and stored indoor.

CAUTION: Read the instruction before using the appliance and installation/reassembly every time.

- Safe-keeping the instruction. For reconstruction the pool set every time, please always refer to the instructions.
- If instruction is missed, please contact with Bestway or search it in website: **www.bestwaycorp.com**.
- Electric installations should follow national wiring rules. Consult a qualified electrician for any questions.

CAUTION: This sand filter is for use with storable pools only. Do not use with permanently-installed pools. A storable pool is constructed so that it is capable of being readily disassembled for storage and reassembled to its original integrity. A permanently-installed pool is constructed in or on the ground or in a building such that it cannot be readily disassembled for storage.

- Always disconnect the appliance from the supply before assembling, disassembling or cleaning.
- Appliances can be used by persons with reduced physical, sensory or mental capabilities or lack of experience and knowledge if they have been given supervision or instruction concerning use of the appliance in a safe way and if they understand the hazards involved.
- Children shall not play with the appliance.
- Pumps without indication that they are protected against the effect of freezing shall not be left outside during freezing weather conditions.
- Cleaning and user maintenance must be performed by an adult above 18 years old who is familiar with the risk of electric shock.

NOTES:

- Place the sand filter on solid, level ground. The appliance must be placed more than 3.5 m away from the pool. Keep distance as far as possible.
- Pay attention to position pool and sand filter so adequate ventilation, drainage, and access for maintenance is available. Never place the sand filter in an area that may accumulate water, or on a walking path with lots of foot traffic.
- It is necessary to have the plug accessible after installation of the pool.
- Atmospheric conditions may affect the performance and life span of the sand filter; take adequate precautions to protect the sand filter from unnecessary wear and tear that may occur during periods of cold or hot weather and/or exposure to sun.
- Please examine and verify all sand filter components are present before use. Notify Bestway at the customer service address listed on this manual for any damaged or missing parts at the time of purchase.

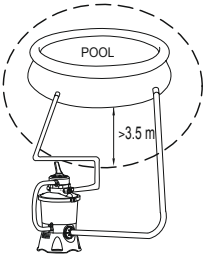

IMPORTANT SAFETY INSTRUCTIONS

- It is imperative to change as soon as possible all deteriorated parts. Only use parts approved by the manufacturer.
- Do not allow children or adults to lean or sit on the apparatus.
- Do not add chemicals to the sand filter.
- When chemical products are used to clean the pool water, it is recommended to respect a minimum filtration time to preserve the health of swimmers which depends on compliance of health regulation.
- Only the media provided or specified by the manufacturer is to be used with product installation.
- It is essential to check that the suction openings are not obstructed.
- It is advisable to stop the filtration during maintenance operations on the filtration system.
- Regularly monitor the filter clogging level.
- A weekly check is recommended for backwashing or cleaning. Minimum daily filtration operating time of 8 hours is recommended to ensure clear pool water.
- It is essential to change any damaged element or set of elements as soon as possible. Use only parts approved by person responsible for placing the product on the market.
- All filters and filter media shall be inspected regularly to ensure that there is not a build-up of detritus thus preventing good filtration. The disposal of any used filter media should also be in accordance with applicable regulations/legislation.
- Mind all the safety requirements and recommendations described in the manual. In case of doubt on the pump or any circulation devices, contact a qualified installer, or the manufacturer/importer/distributor. The water circulation installation shall comply with the European as well as national/local regulations, especially when dealing with electrical issues. Any change of valve position, pump size, grille size can cause a change of the flow and the suction velocity can be increased.
- This product is not intended for commercial use.

PLEASE READ THE INSTRUCTION MANUAL CAREFULLY AND KEEP IT FOR FUTURE REFERENCE.
SAVE THESE INSTRUCTIONS

DISPOSAL

Electrical products should not be disposed of with household waste. Please recycle where facilities exist. Check with your local authority or retailer for recycling advice.

Technical Safety Instructions

WARNING: Do not place chlorine or other chemicals in the strainer. This can cause serious personal injury and damage to your product.

RCD INSTRUCTIONS

The RCD plug must be tested before each use to avoid the risk of electric shock. Conduct the test before turning on the pump each time.
WARNING: Before inserting plug into a power outlet, make sure the current rate of the power outlet is suitable for the sand filter.
WARNING: Using an extension lead or multi-plug adaptor with the sand filter can cause the plug to overheat, causing damage to the equipment and surrounding items. The sand filter is a Class I electrical appliance and must be connected directly to a grounded socket. It is recommended to use only a socket resistant to humidity and capable of high-power loading. Regularly check the plug and socket for signs of damage before using the sand filter - do not use the sand filter if the plug or socket is damaged. If you are unsure about the quality of the electrical supply, please consult a qualified electrician before use.

- To test the RCD:
  - Push the test button. The RCD should interrupt power.
  - Push the reset button. Power should be restored.
- If the RCD fails to operate in this manner, the RCD is defective.
- If the RCD interrupts power to the pump without the test button being pushed, a ground current is flowing, indicating the possibility of an electric shock.
  - Do not use this pump.
  - Disconnect the pump and have the problem corrected by a qualified service representative before using.

WARNING: Do not use the sand filter if this test fails.
NOTE: For assistance, please visit the support section on our website, **www.bestwaycorp.com.**

PRODUCT DESCRIPTION

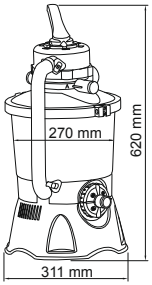

Filter Diameter:	270 mm
Effective Filter Area:	0.059 m^2 (0.635 ft^2)
Max. Operating Pressure:	0.42 Bar (6 PSI)
Working Sand Filter Pressure:	<0.25 Bar (3.5 PSI)
Max. Water Temperature:	35ºC (95ºF)
Compatible With:	#20 Silica Sand (0.45-0.85 mm) - approximately 8.5 kg (18.7 lbs)
	Polysphere™ Pool Filtration Balls - approximately 240 g (0.53 lbs)

NOTE: If sand or Polysphere™ is not included in the set, please visit our website at **www.bestwaycorp.com** or your local hardware store.

PARTS & TOOLS

Compare the parts in your box to the parts listed in this manual. Verify that the equipment components represent the model that you had intended to purchase. If any parts are damaged or missing at the time of purchase, visit our website **bestwaycorp.com/support.**

Before assembling the product, take a few minutes to become familiar with all the parts.

You will need a Phillips head screwdriver (not included).

Before setting up the pump, turning the pump on or performing any maintenance, please make sure you have read the manual carefully.

SETUP INSTRUCTIONS

Overview

Choosing the Correct Location:

1. The sand filter should be placed on solid, level ground, preferably a concrete slab. Position the sand filter so the ports and control valve are accessible for operation, servicing and winterizing.
2. The sand filter must be situated in the upright position, either on the ground or on a pedestal made of wood or concrete before use, preventing the sand filter from accidentally falling over. The fully assembled sand filter will exceed 18 kg (39.7 lbs). If you are using a wood pedestal, you must mount the filter to the platform. The mounting holes should be 8 mm in diameter and spaced 285 mm apart. Use two bolts and nuts with a maximum of 8 mm in diameter (not included) to fasten the sand filter to the pedestal.

Helpful Tip:

IMPORTANT: Do not place anything in the strainer. Clean the strainer often to keep it free of debris and to help maintain consistent water flow. If you do not use the recommended size of filtration sand, filtering performance will be reduced and the sand filter may be damaged, thereby voiding the warranty.

IMPORTANT: Some small debris can pass through the sand and back into the pool. This is normal, especially if the debris is fine or silt. To limit this, it is better to follow the Maintenance Instructions, **Backwash** and **Rinse** when necessary.

If the pool has a large amount of debris when you are vacuuming it, we suggest performing the **Backwash** function (see the Usage section) when you finish cleaning half of the pool.

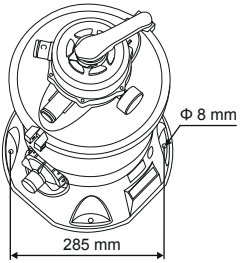

INSTALLATION INSTRUCTIONS

For installation instructions, follow the illustrations in the back of the manual. Drawings are for illustration purposes only. May not reflect actual product. Not to scale.
Bestway is not responsible for damage caused to the product due to mishandling or failure to follow these instructions.

USAGE INSTRUCTIONS

Control Valve

Press down on the control valve handle and rotate to the desired function. To prevent equipment damage, always turn the sand filter off before changing the control valve function. Do not set the control valve between two functions; this will lead to water flowing out from the D port. Do not turn the sand filter on when the control valve is set to the closed function; this will increase the inner pressure and seriously damage the sand filter.

Helpful Tip:

IMPORTANT: Do not dry run the sand filter. Make sure both the pool's inlet and outlet are open and fully covered by water. Before switching on the sand filter, perform the Air Discharging Operation as shown (see the Installation section).
NOTE: Skipping this step will greatly affect the lifespan of the product.

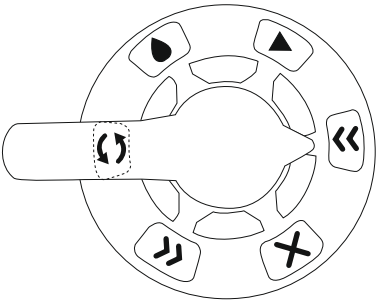

Backwash

This function cleans the sand. Water is pumped down through the Collector Hub, up through the sand and drained out of the D port.

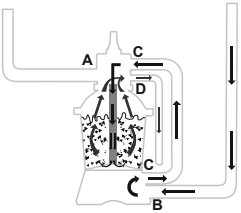

Rinse

This function should be used during initial startup, to clean the pump and to level the sand after running the **Backwash** function. Water is pumped down through the sand, up through the Collector Hub and drained out of the D port.

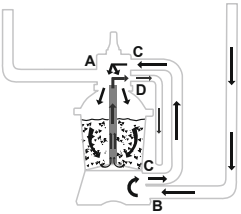

USAGE INSTRUCTIONS

Filter

This function is used to filter the pool water and will be the function in use 99% of the time. Water is pumped through the sand filter, where it is cleaned and returned to the pool.

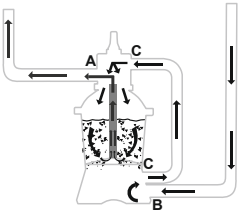

Circulate

This function circulates pool water by passing it through the sand filter pump but not through the sand. Use this function if the filter is broken to collect debris in the debris screen.

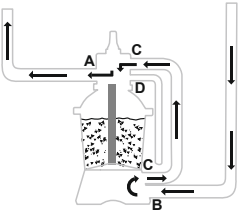

Drain

This function drains water from the pool. Water is pumped out of the pool and drained out of the D port, instead of returning to the pool.

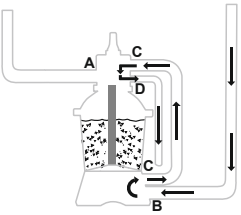

Closed

This function stops water from flowing between the sand filter pump and the pool.

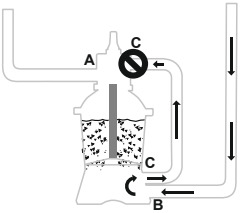

To prevent water from leaking, insert the **Port D Cap (M)** to the D port and secure the connection with a **Hose Clamp (N)** before running the sand filter. When the control valve is set to the **Backwash**, **Rinse** or **Drain** functions, open the **Hose Clamp (N)** and remove the **Port D Cap (M)** so the water can drain from the D port.

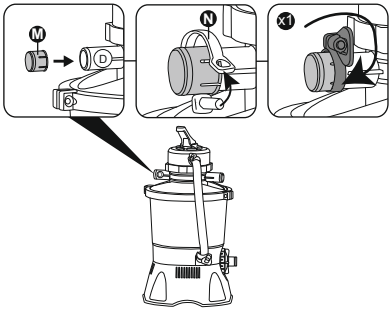

USAGE INSTRUCTIONS

First Time Use Instructions

The **Backwash** and **Rinse** functions must be performed to wash the sand and prepare the pump for its first use.

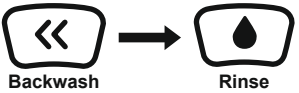

IMPORTANT: This procedure removes water from the pool, which you will need to replace. Turn the sand filter off immediately if the water reaches the same level as the pool inlet or outlet valves.

1. Run the **Backwash** function for 3-5 minutes, then the **Rinse** function for 1 minute.
2. Now the sand filter is ready for use. Set the control valve to the **Filter** function.

IMPORTANT: Before operation, make sure the tank is steady and stable on its base and connected correctly to the pump.

MAINTENANCE INSTRUCTIONS

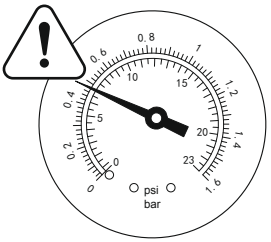

For cleaning and maintenance, refer to the illustration steps in the back of the manual. Drawings are for illustration purposes only. May not reflect actual product. Not to scale.
NOTE: The strainer must be emptied and cleaned periodically. A dirty or blocked strainer will reduce the performance of the sand filter.
CAUTION: You must ensure the sand filter is turned off and unplugged before beginning any maintenance actions or there is a severe risk of injury or death.
As dirt builds up in the sand filter, the pressure reading on the pressure gauge will increase. When the pressure gauge is 0.25 Bar (3.5 PSI) or higher, it is time to clean the sand. To clean the sand, follow all instructions outlined previously in: **Backwash** and **Rinse**.
NOTE: The pressure gauge is for maintenance purposes only, and the pressure gauge value is just for reference. It should not be used as a precision instrument.
NOTE: We recommend cleaning the sand once a month or less depending on how often the pool is used. Do not clean the sand too frequently. We also suggest contacting your pool dealer for the chemical product specifically made to clean the sand. Correct maintenance of the sand will optimize the cleaning efficiency and avoid the accumulation of oils or scale.

DISASSEMBLY & STORAGE INSTRUCTIONS

Draining

For draining, follow the illustrations in the back of the manual. Drawings are for illustration purposes only. May not reflect actual product. Not to scale.
Before draining your pool water, make sure that you are draining the water away from the house and any objects that are subject to water damage. Check local regulations for drainage bylaws.

1. Turn off the switch found on the **Sand Filter Tank (G)**.
2. Disconnect the sand filter from the power supply.
3. Remove the **Port D Cap (M)**. Attach a hose (not included) to the D port. Use the **Hose Clamps (N)** to secure the D port. Press down the control valve and rotate to the **Drain** function.
   NOTE: The hose (not included) you use should have a diameter of 32 mm.

Helpful Tip:

If you don't wish to completely drain your pool, it is possible to continue using your sand filter pump. Complete the steps above until the water is at the desired level. Ensure the water is still **completely covering the ports**, then rotate the control valve to the desired function, such as **Backwash**. Connect the sand filter to the power supply and turn on the switch found on the **Sand Filter Tank (G).**

Storage

Remove all accessories; be sure that the sand filter, hoses and debris screens are completely clean and dry before storage. If all the parts are not completely dry, mold may result. Before storage, remove and dry the sand, then store in dry place.
We strongly recommend disassembling the sand filter when the ambient temperature is below 10ºC / 50ºF.
Store the sand filter in a dry place with a moderate temperature between 10ºC / 50ºF and 38ºC / 100ºF.

TROUBLESHOOTING

Problems	Probable Causes	Solutions
Sand is flowing into the pool	The sand is too small	Use the recommended size of 0.45-0.85 mm #20 silica sand
	The control valve was moved from Backwash to the Filter function without turning the sand filter off	Turn off the sand filter before moving the control valve
	The Backwash and Rinse functions are not enough to clean the sand	Repeat the Backwash and Rinse functions
	The skimmer is broken	Replace the skimmer
There isn't any water flow	The stopper plugs were not removed	Remove the stopper plugs and replace with the outlet strainers
	Air was not released	Release the air following the Air Discharging Operation
	The control valve is set to Closed	Set to the Filter function
	The hoses are incorrectly connected	Fix the hose connection
	The strainer is blocked	Clean the strainer
	The sand filter is broken	For assistance, please visit the support section on our website, **www.bestwaycorp.com**
There is excessive filter pressure	The sand or Polysphere™ Pool Filtration Balls are dirty	Perform the Backwash and Rinse functions / wash the Polysphere™ Pool Filtration Balls
	The sand bed is calcified	Change the sand
	The Backwash and Rinse functions are not enough to clean the sand	Repeat the Backwash and Rinse functions until the water runs clear
	The pressure gauge is broken	Replace the pressure gauge
There is water leaking from the D port	The control valve is stuck between two functions	Set the control valve to one function
	The cap is not properly sealed	Replace the cap on the D port
	The cap is not on the port	Place the cap on the D port
	The pump is set to the Filter function and the cap is not on the port, and there is a large amount of water flowing out of the D port	For assistance, please visit the support section on our website, **www.bestwaycorp.com**
Water is leaking between the hoses and the ports of the control valve	The O-Ring on the hose is broken	Replace the O-Ring
	The gear or plastic clip is not installed correctly	Tighten the gear or the plastic clip

WARRANTY TERMS

For support and product registration, please visit **bestwaycorp.com/support**.

DE

GEBRAUCHSANWEISUNG

58515 Hmax 1,5 m Sandfilteranlage

WICHTIGE SICHERHEITSHINWEISE

ACHTUNG
LESEN SIE GEBRAUCHSANWEISUNG VOR VERWENDUNG DER SANDFILTERANLAGE GRÜNDLICH DURCH UND HEBEN SIE DIESE FÜR ZUKÜNFTIGE ZWECKE AUF.
Bei der Installation und anschließenden Verwendung dieser Sandfilteranlage sollten folgende grundlegende Sicherheitsvorkehrungen getroffen werden:

- Bitte achten Sie darauf, dass die Filterpumpe ausschließlich über einen Trenntransformator oder einen Personenschutzschalter mit einem maximalen Nennfehlerstrom von 30 mA in Betrieb genommen werden darf.
- Die Stromquelle an der Wand des Gebäudes sollte sich mindestens 3,5 Meter vom Pool entfernt befinden.
- Achten Sie bei der zum Betrieb des Gerätes verwendeten Stromquelle auf eine ordnungsgemäß vorliegende Erdung.
- **STROMSCHLAGGEFAHR -** Die Sandfilteranlage darf erst verwendet werden, sobald sich keine Personen mehr im Pool aufhalten. Liegt beim Gerät ein Defekt vor, ist die Nutzung des Pools untersagt.
- **DAS STROMKABEL DARF NICHT VERGRABEN WERDEN.** Verlegen Sie das Kabel so, dass es nicht von Rasenmähern, Heckenscheren und anderen Geräten beschädigt werden kann.
- Beschädigte Kabel dürfen aufgrund der erhöhten Stromschlaggefahr nicht weiter zum Betrieb der Sandfilteranlage verwendet werden.
- Sollten Sie Beschädigungen am Stromkabel der Sandfilteranlage bemerken, muss dieses fachmännisch repariert bzw. ersetzt werden.
- Es dürfen keine Verlängerungskabel verwendet werden.
- Stromschlaggefahr. Der Betrieb der Sandfilteranlage mit einer fehlerhaften Stromversorgung birgt Risiken und kann irreversible Schäden am Gerät verursachen.
- Entfernen Sie unter keinen Umständen den Erdungsleiter und nehmen Sie darüber hinaus keine Veränderungen am Stecker selbst vor. Eine Verwendung von Steckeradaptern ist untersagt. Lassen Sie die Erdung Ihrer Steckdosen von einem qualifizierten Elektriker überprüfen.
- Gehen Sie sorgfältig mit der Sandfilteranlage um. Das Stromkabel ist keine Tragehilfe. Verhindern Sie zudem Abschürfungen am Kabel und halten Sie die Sandfilteranlange von scharfen Gegenständen sowie von Öl und Hitze fern.
- Vor Wartungsarbeiten jeder Art muss die Stromversorgung der Sandfilteranlage unterbrochen werden.
- Trocknen Sie Ihre Hände gründlich ab, bevor Sie mit dem Stecker in Berührung kommen.
- Der Stecker muss immer gezogen werden, wenn:
  - An regnerischen Tagen
  - Reinigungs- oder Wartungsarbeiten durchgeführt werden sollen
  - Eine längere Abwesenheit (Urlaub etc.) bevorsteht
- Wird das Gerät über einen längeren Zeitraum hinweg (Winterzeit) nicht verwendet, sollte es abgebaut werden.

ACHTUNG: Lesen Sie diese Gebrauchsanweisung vor jeder Verwendung des Geräts sowie jedem Auf- und Abbau sorgfältig durch.

- Bewahren Sie diese Gebrauchsanweisungen sorgfältig auf. Lesen Sie vor jedem Wiederaufbau Ihres Pools ebenfalls die entsprechende Gebrauchsanweisung.
- Sollte keine Gebrauchsanweisung beiliegen, besuchen Sie unsere Website unter **www.bestwaycorp.com**.
- Elektroinstallationen müssen stets gemäß aller nationalen Vorgaben erfolgen. Wenden Sie sich hierzu an einen qualifizierten Elektriker.

ACHTUNG: Diese Sandfilteranlage ist ausschließlich für die Reinigung von Frame bzw. Aufstellpools vorgesehen. Ein mobiler Pool ist im Gegensatz zu einer eingelassenen Version so konstruiert, dass dieser abgebaut und im Anschluss platzsparend gelagert werden kann.

- Stellen Sie sicher, dass Sie das Gerät vor Wartungsarbeiten jeglicher Art von der Stromversorgung trennen.
- Das Gerät kann von Personen mit verringerten physischen, sensorischen oder mentalen Fähigkeiten oder Mangel an Erfahrung und Wissen benutzt werden. Voraussetzung dafür ist eine vorangegangene Unterweisung und die Vermittlung aller aus der Verwendung resultierenden Risiken.
- Das Gerät ist kein Kinderspielzeug.
- Filtersysteme, die nicht nachweislich über einen entsprechenden Frostschutz verfügen, dürfen während der Wintermonate nicht im Freien verbleiben.
- Sämtliche Wartungsarbeiten dürfen ausschließlich durch Personen ab 18 Jahren durchgeführt werden.

WICHTIGE AUFBAUHINWEISE:

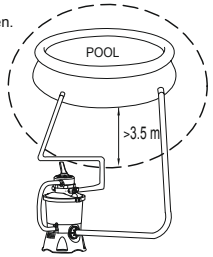

- Stellen Sie die Sandfilteranlage auf einen festen, ebenen Untergrund und platzieren Sie sie mindestens 3.5 m vom Pool entfernt; halten Sie nach Möglichkeit einen noch größeren Abstand ein.
- Achten Sie darauf, dass die Position des Pools sowie der Sandfilteranlage eine ausreichende Lüftung, sowie genügend Abflussmöglichkeiten und Platz für Wartungsarbeiten zulässt. Die Sandfilteranlage sollte niemals an Orten, an denen es leicht zu Wasseransammlungen kommen kann, aufgestellt werden.
- Der Stecker der Filterpumpe muss zu jeder Zeit zugänglich sein.
- Witterungseinflüsse können die Leistung sowie Lebensdauer der Sandfilteranlage beeinträchtigen. Treffen Sie daher stets angemessene Vorkehrungen, um das Gerät vor unnötigem Verschleiß zu schützen.
- Alle Filtermedien müssen regelmäßig überprüft werden. Achten Sie auf eine ordnungsgemäße Entsorgung.

WICHTIGE SICHERHEITSHINWEISE

- Defekte Komponente müssen unverzüglich ausgetauscht werden. Verwenden Sie dafür ausschließlich die vom Hersteller empfohlenen sowie zugelassenen Ersatzteile.
- Die Sandfilteranlage ist keine Sitzgelegenheit.
- Füllen Sie niemals Chemikalien in die Sandfilteranlage ein.
- Sollten zur Pflege des Poolwassers entsprechende Chemikalien eingesetzt werden, empfehlen wir aus gesundheitlichen Gründen die Einhaltung einer Mindestlaufzeit des Filtersystems. Beachten Sie darüber hinaus die allgemeinen Vorschriften zur Handhabung von Chemikalien.
- Es dürfen ausschließlich die vom Hersteller genannten Filtermedien verwendet werden.
- Verhindern Sie ein Verstopfen der Ein- bzw. Auslassdüse.
- Vor jeglichen Wartungsarbeiten muss das Gerät unbedingt abgeschaltet werden.
- Überprüfen Sie regelmäßig den Verschmutzungsgrad der Filterkartusche.
- Wir empfehlen, wöchentlich eine Rückspülung des Sandbetts durchzuführen. Für ein zufriedenstellendes Filterergebnis ist eine tägliche Mindestlaufzeit der Sandfilteranlage von acht Stunden vollkommend ausreichend.
- Beschädigte Komponenten müssen unverzüglich ausgetauscht werden. Verwenden Sie dafür ausschließlich die vom Hersteller empfohlenen Ersatzteile.
- Filtermedien müssen regelmäßig überprüft werden, um ein zufriedenstellendes Filterergebnis zu gewährleisten. Die Entsorgung von gebrauchten Filtermedien muss den geltenden Vorschriften/Gesetzen entsprechen.
- Beachten Sie alle im Handbuch beschriebenen Sicherheitsvorschriften und Empfehlungen. Im Fall von Zweifeln hinsichtlich der Anlage oder anderer Umwälzvorrichtungen wenden Sie sich bitte an einen entsprechenden Fachmann oder den Hersteller/Importeur/Händler. Die Installation muss im Einklang mit den europäischen sowie den nationalen/lokalen Bestimmungen erfolgen, insbesondere wenn es sich um elektrische Fragen handelt. Jegliche Veränderungen der Ventilposition, Pumpen- oder Filtergröße kann zu einer Veränderung des Durchflussrate und einer Erhöhung der Ansauggeschwindigkeit führen.
- Dieses Produkt ist nicht für den gewerblichen Gebrauch bestimmt.

BITTE LESEN SIE DIE GEBRAUCHSANWEISUNG GRÜNDLICH DURCH UND BEWAHREN SIE DIESE FÜR EINEN SPÄTEREN ZEITPUNKT SORGFÄLTIG AUF.
BEWAHREN SIE DIESE GEBRAUCHSANWEISUNG SORGFÄLTIG AUF

ENTSORGUNG

Dieses Symbol weist darauf hin, dass dieses Produkt gemäß Richtlinie über Elektro- und Elektronik-Altgeräte (2012/19/EU) und nationalen Gesetzen nicht über den Hausmüll entsorgt werden darf. Der unsachgemäße Umgang mit Altgeräten kann aufgrund potentiell gefährlicher Stoffe, die häufig in Elektro-und Elektronik-Altgeräten enthalten sind, negative Auswirkungen auf die Umwelt und die menschliche Gesundheit haben. Verbraucher sind gesetzlich dazu verpflichtet, Elektro- und Elektronikgeräte am Ende ihrer Lebensdauer einer vom unsortierten Siedlungsabfall getrennten Erfassung zuzuführen. Durch die sachgemäße Entsorgung dieses Produkts tragen Sie außerdem zu einer effektiven Nutzung natürlicher Ressourcen bei. Informationen zu Sammelstellen für Altgeräte erhalten Sie bei Ihrer Stadtverwaltung, dem öffentlich-rechtlichen Entsorgungsträger, einer autorisierten Stelle für die Entsorgung von Elektro- und Elektronik-Altgeräten oder Ihrer Müllabfuhr.
Bringen Sie Altgeräte zu dafür vorgesehenen Sammelstellen oder geben Sie es ihrem Händler zurück. Händler von Elektro- und Elektronikgeräten mit einer Verkaufsfläche von mindestens 400 qm sowie Lebensmittelhändler mit einer Verkaufsfläche von mindestens 800 qm, die regelmäßig Elektro- und Elektronikgeräte verkaufen, sind außerdem verpflichtet, Altgeräte beim Kauf eines Neugerätes und Altgeräte mit Abmessungen kleiner als 25 cm auch ohne, dass ein Neugerät gekauft wird, zurückzunehmen.
Entnehmen Sie vor der Entsorgung des Produkts sämtliche Batterien und Akkus sowie alle Lampen, die zerstörungsfrei entnommen werden können. Wir weisen darauf hin, dass Sie für die Löschung personenbezogener Daten auf dem zu entsorgenden Produkt selbst verantwortlich sind.

Technische Sicherheitshinweise

ACHTUNG: Geben Sie kein Chlor oder andere Chemikalien in den Filter. Dies kann zu schweren Verletzungen sowie Schäden an Ihrem Produkt führen.

PERSONENSCHUTZSCHALTER-ANLEITUNGEN

Der Personenschutzschalter muss vor jedem Gebrauch getestet werden, um die Gefahr eines Stromschlags zu vermeiden. Führen Sie den Test jedes Mal vor dem Einschalten der Pumpe durch.
ACHTUNG: Vergewissern Sie sich, dass die Stromstärke der gewählten Steckdose für die Sandfilteranlage geeignet ist.
ACHTUNG: Die Verwendung eines Verlängerungskabels oder eines Mehrfachsteckers mit der Sandfilteranlage kann zu einer Überhitzung des Steckers führen, wodurch das Gerät selbst sowie Gegenstände in der Umgebung beschädigt werden können. Die Sandfilteranlage ist ein elektrisches Gerät der Klasse I und muss direkt an eine geerdete Steckdose angeschlossen werden. Es wird empfohlen, nur eine Steckdose zu verwenden, die feuchtigkeitsbeständig und für höhere Spannungen geeignet ist. Überprüfen Sie den Stecker und die Steckdose regelmäßig auf Beschädigungen, bevor Sie die Sandfilteranlage in Betrieb nehmen - und verwenden Sie das Gerät nicht, wenn der Stecker oder die Steckdose beschädigt sind. Wenn Sie sich über die Qualität der Stromversorgung nicht im Klaren sind, wenden Sie sich vor der Inbetriebnahme bitte an einen qualifizierten Elektriker.

- Zum Testen des Personenschutzschalters:
  - Drücken Sie die Testtaste. Der Personenschutzschalter sollte den Strom unterbrechen.
  - Drücken Sie die Reset-Taste. Die Stromversorgung sollte wiederhergestellt sein.
- Wenn der Personenschutzschalter auf diese Weise nicht funktioniert, ist er defekt.
- Wenn der Personenschutzschalter die Stromversorgung der Pumpe unterbricht, ohne dass der Testknopf gedrückt wurde, kann eine unerwünschte Stromableitung entstehen. Das deutet darauf hin, dass das Risiko eines Stromschlags erhöht ist.
  - Diese Pumpe darf nicht verwendet werden.
  - Trennen Sie die Pumpe vom Netz und lassen Sie das Problem von einem qualifizierten Servicetechniker beheben, bevor Sie sie wieder benutzen.

ACHTUNG: Verwenden Sie die Sandfilteranlage nicht, wenn dieser Test fehlschlägt.
BITTE BEACHTEN: Sollten Sie Hilfe und Informationen benötigen, besuchen Sie uns unter **www.bestwaycorp.com**.

PRODUKTBESCHREIBUNG

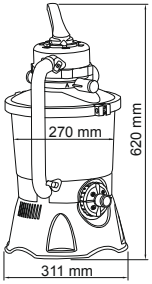

Durchmesser Filtertank:	270 mm
Filterfläche:	0,059 m²
Max. Betriebsdruck:	0,42 Bar
Arbeitsdruck der Sandfilteranlage:	<0,25 Bar
Max. Wassertemperatur:	35ºC
Geeignet für:	Quarzsand #20 (0,45-0,85 mm) - circa 8,5 kg
	Polysphere™ Filterbälle - circa 240 g

BITTE BEACHTEN: Insofern weder Sand oder Polysphere™ nicht im Set enthalten sind, besuchen Sie bitte unsere Website unter **www.bestwaycorp.com** oder wenden Sie sich an Ihren örtlichen Baumarkt.

KOMPONENTE & WERKZEUGE

Vergleichen Sie die Teile in Ihrem Karton mit den in dieser Gebrauchsanweisung aufgeführten Teilen. Vergewissern Sie sich, dass die einzelnen Komponenten dem Modell entsprechen, welches Sie zu kaufen beabsichtigt haben. Wenn zum Zeitpunkt des Kaufs Teile beschädigt sind oder fehlen, besuchen Sie unsere Website unter **bestwaycorp.com/support**.

Nehmen Sie sich vor dem Zusammenbau des Produkts ein paar Minuten Zeit, um sich mit allen Teilen vertraut zu machen.

Sie benötigen einen Kreuzschraubendreher (nicht im Lieferumfang enthalten).

Bevor Sie die Pumpe aufstellen, einschalten oder Wartungsarbeiten daran vornehmen, lesen Sie bitte die Gebrauchsanweisung sorgfältig durch.

AUFBAUANWEISUNGEN

Übersicht

DEN RICHTIGEN STANDORT WÄHLEN:

1. Platzieren Sie die Sandfilteranlage auf einer festen und ebenen Unterlage, vorzugsweise einer Betonplatte. Achten Sie darauf, dass alle für den Betrieb einschließlich der Wartung notwendigen Anschlüsse und Ventile jederzeit zugänglich sind.
2. Die Sandfilteranlage muss vor der Verwendung aufrecht stehen, entweder auf dem Boden oder auf einem Sockel aus Holz oder Beton, damit sie nicht versehentlich umfällt. Die vollständig montierte Sandfilteranlage wiegt mehr als 18 kg. Wenn Sie einen Holzsockel verwenden, müssen Sie den Filter auf der Plattform montieren. Die Montagelöcher sollten einen Durchmesser von 8 mm haben und in einem Abstand von 285 mm zueinander angebracht werden. Verwenden Sie zwei Schrauben und Muttern mit einem maximalen Durchmesser von 8 mm (nicht im Lieferumfang enthalten), um den Sandfilter am Sockel zu befestigen.

Nützliche Tipps:

WICHTIGER HINWEIS: Bitte legen Sie nichts in das Sieb. Reinigen Sie das Sieb regelmäßig, um es frei von Rückständen zu halten und einen gleichmäßigen Wasserfluss zu gewährleisten.
Wird eine andere als die empfohlene Körnung des Filtersands verwendet, so beeinträchtigt dies die Leistung der Sandfilteranlage und kann obendrein zu Schäden am Gerät führen. Dadurch kommt es zu Erlöschen der Herstellergarantie.
WICHTIGER HINWEIS: Durch den Sand können kleine Schmutzpartikel in den Pool gelangen. Dies ist normal, insbesondere wenn es sich um feine Verunreinigungen oder Schlamm handelt. Um dies zu vermeiden, sollten Sie die Wartungsanweisungen befolgen und bei Bedarf die Funktionen **Rückspülen** und **Spülen** verwenden.
Wenn sich beim Saugen des Pools viel Schmutz angesammelt hat, empfehlen wir, nach der Hälfte der Reinigung die Verwendung der Funktion **Rückspülen** (siehe Abschnitt „Bedienung“).

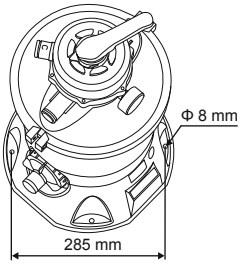

HINWEISE ZUM AUFBAU

Folgen Sie für Installationsanweisungen den Abbildungen auf der Rückseite der Gebrauchsanweisung. Die Zeichnungen dienen nur zu Illustrationszwecken. Sie spiegeln nicht unbedingt das tatsächliche Produkt wider. Nicht maßstabsgetreu.
Bestway® haftet nicht für Schäden am Produkt, die durch unsachgemäße Handhabung oder Nichtbeachtung dieser Anweisungen entstanden sind.

BEDIENUNGSHINWEISE

6-WEGE-VENTIL

Drücken Sie den Hebel des 6-Wege-Ventils nach unten und drehen Sie ihn in die gewünschte Position. Um Schäden an der Anlage zu vermeiden, schalten Sie die Sandfilteranlage immer aus, bevor Sie die Funktion des 6-Wege-Ventils verändern. Das Ventil darf sich nicht zwischen zwei Positionen befinden, da sonst Wasser aus dem Anschluss D austritt. Schalten Sie die Sandfilteranlage nicht ein, wenn sich das 6-Wege-Ventil in der Position Geschlossen befindet, dies würde den Druck innerhalb des Filtertanks erhöhen und die Sandfilteranlage ernsthaft beschädigen.

Nützliche Tipps:

WICHTIGER HINWEIS: Lassen Sie die Sandfilteranlage nicht trocken laufen. Stellen Sie sicher, dass sowohl der Einlass als auch der Auslass des Pools geöffnet und vollständig mit Wasser bedeckt sind. Führen Sie vor dem Einschalten der Sandfilteranlage den Entlüftungsvorgang (siehe Abschnitt „Aufbau") durch.
BITTE BEACHTEN: Wird dieser Schritt ignoriert, wirkt sich dies negativ auf die Lebensdauer des Produkts aus.

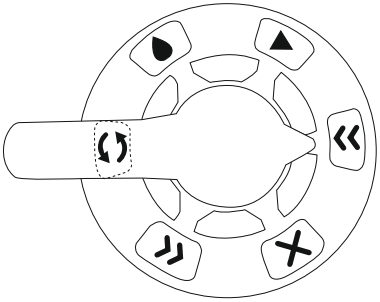

Rückspülen

Diese Funktion reinigt den Sand. Wasser wird durch den Steigrohr nach unten gepumpt, durch den Sand nach oben und über den Anschluss D abgelassen.

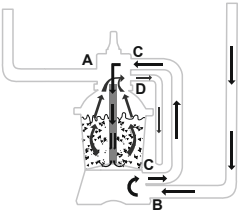

Spülen

Diese Funktion sollte bei der ersten Inbetriebnahme verwendet werden, um die Pumpe zu reinigen sowie das Sandbett nach dem Ausführen der Funktion **Rückspülen** zu nivellieren. Wasser wird durch den Sand nach unten, durch das Steigrohr nach oben gepumpt und über den Anschluss D abgelassen.

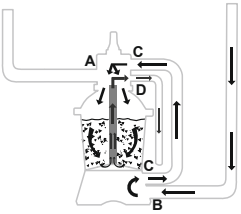

BEDIENUNGSHINWEISE

Filtern

Diese Funktion wird zum Filtern des Poolwassers verwendet und ist zu 99 % der Zeit in Gebrauch. Das Wasser wird durch das Sandbett gepumpt, wo es gereinigt und im Anschluss in den Pool zurückgeleitet wird.

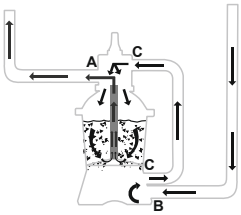

Umwälzen

Diese Funktion lässt das das Poolwasser zirkulieren, indem es durch die Sandfilteranlage am Sandbett vorbei geleitet wird. Verwenden Sie diese Funktion, wenn der Filter defekt ist, um Verunreinigungen im Vorfilter zu sammeln.

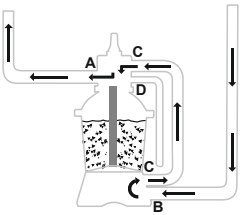

Ablassen

Diese Funktion ermöglicht das Ablassen des Wassers aus dem Pool. Das Wasser wird aus dem Pool gepumpt und über den Anschluss D abgelassen, anstatt in den Pool zurückzufließen.

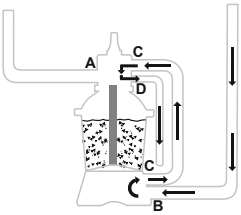

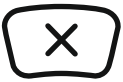

Geschlossen

Diese Funktion verhindert den Wasserfluss zwischen der Sandfilteranlage und dem Pool.

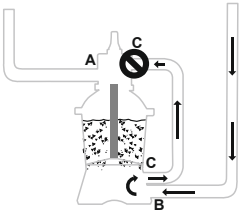

Um zu verhindern, dass Wasser austritt, setzen Sie die **Kappe für Anschluss D (M)** auf den Anschluss D und sichern Sie die Verbindung mit einer **Schlauchklemme (N)**, bevor Sie die Sandfilteranlage in Betrieb nehmen. Wenn das 6-Wege-Ventil auf die Funktionen **Rückspülen, Spülen** oder **Entleeren** eingestellt ist, öffnen Sie die **Schlauchklemme (N)** und entfernen Sie die **Kappe für Anschluss D (M)**, damit das Wasser aus dem Anschluss D ablaufen kann.

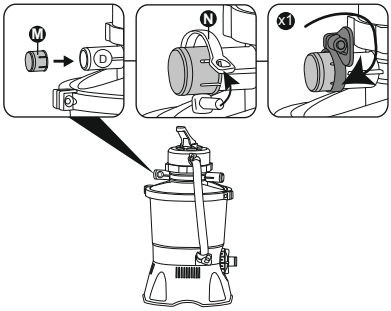

BEDIENUNGSHINWEISE

Anweisung zur ersten Inbetriebnahme

Die Funktionen **Rückspülen** und **Spülen** müssen ausgeführt werden, um das Sandbett zu reinigen und das Gerät für den ersten Gebrauch vorzubereiten.

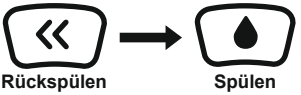

WICHTIGER HINWEIS: Durch diese Funktion wird Wasser aus dem Pool abgelassen, welches nachgefüllt werden muss. Schalten Sie die Sandfilteranlage sofort aus, wenn der Wasserstand die Einlass- bzw. Auslassdüse des Pools erreicht hat.

1. Lassen Sie die Funktion **Rückspülen** 3–5 Minuten lang laufen und wechseln Sie anschließend für 1 Minute zur Funktion **Spülen**.
2. Die Sandfilteranlage ist nun einsatzbereit. Bewegen Sie das 6-Wege-Ventil in die Position **Filtern**.

WICHTIGER HINWEIS: Stellen Sie vor dem Betrieb sicher, dass der Filtertank fest und stabil in der Basis steht und korrekt an die Pumpeneinheit angeschlossen ist.

WARTUNG

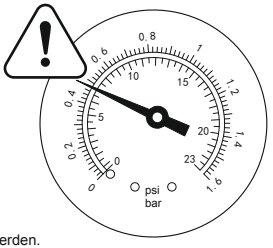

Informationen zur Reinigung und Wartung finden Sie in den bebilderten Schritten am Ende der Gebrauchsanweisung. Die Zeichnungen dienen nur zur Veranschaulichung. Sie spiegeln möglicherweise nicht das tatsächliche Produkt wider. Nicht maßstabsgetreu.
REINIGUNGSHINWEIS: Das Vorfiltersieb muss regelmäßig entleert werden. Ein verunreinigtes oder verstopftes Sieb führt zu schlechteren Filterergebnissen.
ACHTUNG: Sie müssen sicherstellen, dass die Sandfilteranlage ausgeschaltet und der Netzstecker gezogen ist, bevor Sie mit Wartungsarbeiten jeglicher Art beginnen, da sonst das Risiko für schwere bis lebensgefährliche Verletzungen besteht.
Wenn sich Schmutz in der Sandfilteranlage ansammelt, steigt der Druck auf dem Manometer. Wenn das Manometer 0,25 bar oder mehr anzeigt, muss der Sand gereinigt werden. Befolgen Sie zum Reinigen des Sandes alle Anweisungen, die zuvor unter **Rückspülen** und **Spülen** aufgeführt wurden.
HINWEIS: Das Manometer dient nur zu Wartungszwecken, und der Wert des Manometers dient nur als Referenz. Es sollte nicht als Präzisionsinstrument verwendet werden.
HINWEIS: Wir empfehlen, den Sand einmal im Monat oder seltener zu reinigen, je nachdem, wie oft der Pool benutzt wird. Reinigen Sie den Sand nicht zu häufig. Wir empfehlen Ihnen, sich an Ihren Händler zu wenden, um ein chemisches Produkt zu erhalten, das speziell für die Reinigung des Sandes geeignet ist. Durch die richtige Pflege des Sandes wird die Reinigungsleistung optimiert und die Ansammlung von Ölen oder Kesselstein vermieden.

ABBAU & LAGERUNG

Ablassen

Folgen Sie zum Ablassen des Wassers aus Ihrem Pool den Abbildungen auf der Rückseite der Gebrauchsanweisung. Die Zeichnungen dienen nur zur Veranschaulichung. Sie spiegeln möglicherweise nicht das tatsächliche Produkt wider. Nicht maßstabsgetreu.
Bevor Sie das Wasser aus Ihrem Pool ablassen, stellen Sie sicher, dass Sie das Wasser vom Haus und von allen Gegenständen, die durch Wasser beschädigt werden könnten, wegleiten. Informieren Sie sich über die örtlichen Vorschriften für die Ableitung von Abwasser.

1. Schalten Sie den Schalter an der **Sandfilteranlage (G)** aus.
2. Trennen Sie die Sandfilteranlage von der Stromversorgung.
3. Entfernen Sie die **Kappe des Anschlusses D (M)**. Schließen Sie einen Schlauch (nicht im Lieferumfang enthalten) an den Anschluss D an. Verwenden Sie die Schlauchklemmen (N), um den Anschluss D zu sichern. Drücken Sie das 6-Wege-Ventil nach unten und drehen Sie es auf die **Ablassfunktion**.
   Bitte beachten: Der verwendete Schlauch (nicht im Lieferumfang enthalten) sollte einen Durchmesser von 32 mm haben.

Nützliche Tipps:

Wenn Sie Ihren Pool nicht vollständig entleeren möchten, können Sie Ihre Filterpumpe weiterhin verwenden. Führen Sie die oben genannten Schritte aus, bis das Wasser den gewünschten Stand erreicht hat. Vergewissern Sie sich, dass das Wasser die Anschlüsse immer noch vollständig bedeckt, und drehen Sie dann das 6-Wege-Ventil auf die gewünschte Funktion, z. B. **Rückspülen**. Schließen Sie die Sandfilteranlage an die Stromversorgung an und schalten Sie den Schalter am **Sandfilterbehälter (G)** ein.

Lagerung

Entfernen Sie sämtliches Zubehör. Achten Sie darauf, dass die Sandfilteranlage, die Schläuche sowie Einlass und Auslassdüse plus Vorfiltersieb vor der Lagerung vollständig sauber und trocken sind. Wenn nicht alle Teile vollständig trocken sind, kann sich Schimmel bilden. Entfernen und trocknen Sie vor der Lagerung den Sand und lagern Sie ihn dann an einem trockenen Ort.
Wir empfehlen dringend, die Sandfilteranlage abzubauen, wenn die Umgebungstemperatur unter 10 °C liegt.
Lagern Sie die Sandfilteranlage an einem trockenen Ort bei moderaten Temperaturen zwischen 10 und 38 °C.

FEHLERBEHEBUNG

Probleme	Mögliche Ursachen	Lösungen
Sand fließt in den Pool	Der Sand ist zu fein	Verwenden Sie Filtersand mit der empfohlenen Körnung von 0,45–0,85 mm (Quarzsand #20)
	Das 6-Wege-Ventil wurde von der Rückspül- in die Filterposition versetzt, ohne die Sandfilteranlage abzuschalten	Schalten Sie die Sandfilteranlage ab, bevor Sie die Position des 6-Wege-Ventils verändern
	Die Funktionen Rückspülen und Spülen reichen nicht aus, um das Sandbett zu reinigen	Wiederholen Sie die Funktion Rückspülen und Spülen
	Die Filterscheibe wurde beschädigt	Ersetzen Sie die Filterscheibe
Es ist kein Wasserfluss zu erkennen	Die Verschlussstopfen wurden nicht entfernt	Entfernen Sie die Verschlussstopfen und ersetzen Sie diese durch Einlass- bzw. Auslassdüse
	Die Sandfilteranlage wurde nicht ordnungsgemäß entlüftet	Lassen Sie die Luft aus der Sandfilteranlage ab (Entlüftungsvorgang durchführen)
	Das 6-Wege-Ventil befindet sich in der Position Geschlossen	Stellen Sie das 6-Wege-Ventil in die Position Filtern
	Die Schläuche wurden nicht korrekt angeschlossen	Schließen Sie die Schläuche korrekt an
	Das Vorfiltersieb ist verstopft	Reinigen Sie das Vorfiltersieb
	Der Sandfilter wurde beschädigt	Sollten Sie Unterstützung benötigen, besuchen Sie bitte den Hilfe-Bereich auf unserer Website, **www.bestwaycorp.com**
Der Druck im Filtertank ist übermäßig hoch	Das Sandbett bzw. die Polysphere™ Filterbälle sind verunreinigt	Führen Sie eine Rückspülung des Sandbettes durch / Reinigen Sie die Polysphere™ Filterbälle
	Das Sandbett ist verkalkt	Tauschen Sie den Filtersand aus
	Die Funktionen Rückspülen und Spülen reichen nicht aus, um das Sandbett zu reinigen	Wiederholen Sie die Funktionen Rückspülung und Spülen bis das Wasser klar wird
	Das Manometer wurde beschädigt	Ersetzen Sie das Manometer
Es tritt Wasser aus dem Anschluss D aus	Das 6-Wege-Ventil befindet sich zwischen 2 Positionen	Stellen Sie das 6-Wege-Ventil in eine Position
	Die Verschlusskappe wurde nicht richtig angebracht	Setzen Sie die Kappe wieder auf den D-Anschluss
	Die Verschlusskappe wurde nicht angebracht	Bringen Sie die Verschlusskappe an Anschluss D
	Das 6-Wege-Ventil befindet sich in der Position Filtern, die Verschlusskappe wurde nicht angebracht und es fließt eine große Menge Wasser aus dem D-Anschluss	Sollten Sie Unterstützung benötigen, besuchen Sie bitte den Hilfe-Bereich auf unserer Website, **www.bestwaycorp.com**
Zwischen den Schläuchen und den Anschlüssen des 6-Wege-Ventils tritt Wasser aus.	Die Dichtung im Schlauch wurde beschädigt	Ersetzen Sie die beschädigte Dichtung
	Die Überwurfmutter bzw. die Flanschklemme wurde nicht fest genug angezogen	Ziehen Sie die Überwurfmutter bzw. die Flanschklemme fest

GARANTIEBEDINGUNGEN

Für Unterstützung und Produktregistrierung besuchen Sie uns unter **www.bestwaycorp.com/support**.

GEBRUIKERSHANDLEIDING

58515 Hmax 1,5m Zandfilter

BELANGRIJKE VEILIGHEIDSINSTRUCTIES

WAARSCHUWING

BELANGRIJKE VEILIGHEIDSINSTRUCTIES LEES ALLE VEILIGHEIDSINSTRUCTIES EN VOLG ZE OP.

Bij het installeren en gebruiken van deze elektrische apparatuur, moeten de basisvoorzorgsmaatregelen voor de veiligheid altijd worden opgevolgd:

- De pomp moet gevoed worden door een scheidingstransformator of wordt gevoed via een aardlekschakelaar (RCD) met een nominale reststroom van niet meer dan 30 mA.
- De stroombron op de wand van het gebouw moet zich op een afstand van meer dan 3,5 m van het zwembad bevinden.
- Het apparaat moet voorzien zijn van een geaarde voedingsbron.
- **GEVAAR VOOR ELEKTRISCHE SCHOKKEN -** De pomp kan niet worden gebruikt wanneer er zich mensen in het zwembad bevinden. Laat niemand in het zwembad gaan als de zandfilter beschadigd is.
- **Begraaf het snoer niet.** Lokaliseer het snoer om schade door grasmaaiers, heggenscharen en andere apparatuur tot een minimum te beperken.
- Vervang beschadigde snoeren onmiddellijk, om het gevaar voor elektrische schokken te beperken.
- Als het netsnoer beschadigd is, moet het worden vervangen door de fabrikant, zijn servicevertegenwoordiger of gelijkaardig gekwalificeerde personen om gevaar te voorkomen.
- Verlengsnoeren mogen niet gebruikt worden.
- Gevaar voor elektrische schokken. Het gebruik van de zandfilter met een niet-bijpassende stroombron is gevaarlijk en brengt de zandfilter onherstelbare schade toe.
- Verwijder nooit de aarde-pin en verander niets aan de stekker. Gebruik geen verloopstekkers. Raadpleeg een bevoegde elektricien voor al uw vragen met betrekking tot de aarding van de stekker.
- Wees voorzichtig met de zandfilter. Sleep en draag de zandfilter niet aan het snoer. Trek nooit de stekker aan het snoer uit het stopcontact. Zorg ervoor dat het snoer niet beschadigt. De zandfilter mag niet in aanraking komen met scherpe voorwerpen, olie, bewegende delen en hitte.
- Haal altijd de stekker van dit product uit het stopcontact voordat u het product verwijdert, schoonmaakt, repareert of er wijzigingen aan aanbrengt.
- Steek de stekker nooit in het stopcontact of haal de stekker nooit uit het stopcontact met een natte hand.
- Haal altijd de stekker uit het stopcontact:
  - Op regenachtige dagen
  - Voorafgaand aan reiniging of ander onderhoud
  - Laat het onbeheerd tijdens vakanties
- Wanneer het apparaat langdurig niet gebruikt wordt, zoals in de winter, dan moet de zwembadset gedemonteerd worden en binnen worden opgeslagen.

LET OP: Lees de instructies alvorens het apparaat te gebruiken en voor elke installatie/hermontage.

- Goed bewaren van de instructies. Iedere keer wanneer u het zwembad opzet, dient u de instructies te raadplegen
- Indien de instructies ontbreken, neem dan contact op met Bestway of zoek ernaar op de website: **www.bestwaycorp.com**.
- Elektrische installaties moeten de nationale bedradingsregelgevingen volgen. Raadpleeg een gekwalificeerd elektricien indien u vragen hebt.

VOORZICHTIG: Deze zandfilter mag uitsluitend worden gebruikt voor zwembaden die opgeborgen kunnen worden. Gebruik de filter niet voor blijvend opgezette zwembaden. Een zwembad dat opgeborgen kan worden, is zo gebouwd dat het snel kan worden ontmanteld voor opslag en ook weer snel kan worden opgebouwd. Een blijvend opgezet zwembad staat zodanig in of op de grond of in een structuur dat het niet snel kan worden ontmanteld voor opslag.

- Koppel altijd het apparaat los van het elektriciteitsnet alvorens de montage, demontage of reiniging.
- Apparaten kunnen gebruikt worden door personen met verminderde fysieke, zintuiglijke of mentale mogelijkheden of gebrek aan ervaring en kennis, indien ze onder toezicht staan of instructies hebben gekregen over het veilige gebruik van het apparaat en de mogelijke gevaren ervan begrijpen.
- Kinderen mogen niet met het apparaat spelen.
- Pompen zonder aanduiding dat zij tegen de gevolgen van bevriezing zijn beschermd, mogen bij vorst niet buiten staan.
- Reiniging en gebruikersonderhoud moeten worden uitgevoerd door een volwassene ouder dan 18 jaar die bekend is met het risico van elektrische schokken.

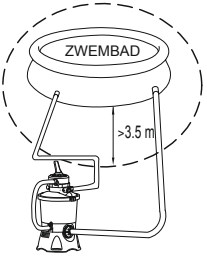

NOTAS:

- Plaats de zandfilter op een stevige en vlakke ondergrond. Het apparaat moet meer dan 3.5 m van het zwembad geplaatst worden. Houd de afstand zo groot mogelijk.

BELANGRIJKE VEILIGHEIDSINSTRUCTIES

- Zorg ervoor dat het zwembad en de filter zo zijn opgesteld dat er voldoende ventilatie, afvoer en mogelijkheid tot schoonmaken zijn. Plaats de zandfilter nooit op een plek waar zich water kan verzamelen of in een drukke looproute.
- Het is noodzakelijk om de stekker toegankelijk te hebben na installatie van het zwembad.
- De weersomstandigheden kunnen de werking en de levensduur van de zandfilter negatief beïnvloeden; neem maatregelen om de zandfilter te beschermen tegen onnodige slijtage die kan optreden tijdens perioden van koud of heet weer en/of blootstelling aan de zon.
- Controleer voor gebruik of alle onderdelen van de zandfilter aanwezig zijn. Meld beschadigingen of missende onderdelen bij aankoop aan de klantenservice van Bestway (de gegevens staan in deze handleiding).
- Alle versleten onderdelen moeten zo snel mogelijk worden vervangen. Gebruik uitsluitend de onderdelen die door de fabrikant zijn goedgekeurd.
- Sta niet toe dat kinderen of volwassenen op het apparaat leunen of zitten.
- Doe geen chemicaliën in de zandfilter.
- Bij het gebruik van chemicaliën voor het schoonmaken van het water in het zwembad, is het aan te raden om een minimale filtertijd aan te houden voor de gezondheid van de zwemmers die afhankelijk is van het voldoen aan de gezondheidsvoorschriften.
- Alleen de media die door de fabrikant zijn geleverd of gespecificeerd, mogen bij de productinstallatie worden gebruikt.
- Het is essentieel om te controleren of de aanzuigopeningen niet verstopt zijn.
- Het wordt aangeraden om de filtratie te stoppen tijdens het onderhoud aan het filtersysteem.
- Controleer regelmatig het verstoppingsniveau van de filter.
- Een wekelijkse controle is aanbevolen voor terugspoelen of reinigen. Een minimum dagelijkse filterbedrijfstijd van 8 uur is aanbevolen om te zorgen voor helder zwembadwater.
- Het is essentieel om elk beschadigd element of set elementen zo snel mogelijk te vervangen. Gebruik alleen onderdelen die zijn goedgekeurd door de persoon die verantwoordelijk is voor het op de markt brengen van het product.
- Alle filters en filtermedia moeten regelmatig worden geïnspecteerd om er zeker van te zijn dat er zich geen vuil ophoopt, waardoor een goede filtratie wordt verhinderd. De verwijdering van gebruikte filtermedia moet ook in overeenstemming zijn met de toepasselijke regelgeving/wetgeving.
- Volg alle veiligheidseisen en aanbevelingen beschreven in de handleiding.In het geval van twijfel over de pomp of circulatie-apparaten, neem contact op met een bevoegde installateur, of de fabrikant/importeur/distributeur. De watercirculatieinstallatie moet voldoen aan de Europese maar ook aan nationale/lokale regelgevingen, vooral voor wat betreft elektrische kwesties. Elke wijziging van de kleppositie, pompgrootte, roostermaat kan een wijziging van de stroming veroorzaken en de zuigsnelheid kan verhogen.
- Dit product is niet bedoeld voor commercieel gebruik.

LEES DE GEBRUIKSAANWIJZING AANDACHTIG DOOR EN BEWAAR DEZE VOOR TOEKOMSTIG GEBRUIK.
BEWAAR DEZE INSTRUCTIES

WEGDOEN

Elektrische producten mogen niet met het huisvuil weggegooid worden. Gelieve te recyclen waar faciliteiten aanwezig zijn. Neem contact op met uw plaatselijke overheid of winkelier voor recyclage advies.

Technische Veiligheidsinstructies

WAARSCHUWING: Plaats chloor en andere chemicaliën niet in de zeef. Dit kan ernstig letsel en schade aan uw product veroorzaken.

RCD INSTRUCTIES

De RCD-stekker moet voor elk gebruik getest worden om het risico op elektrische schokken te vermijden. Voer de test uit voordat u de pomp telkens inschakelt.
WAARSCHUWING: Controleer altijd altijd of de stroomsterkte van het stopcontact geschikt is voor de zandfilter, voordat u de stekker in het stopcontact steekt.
WAARSCHUWING: Het gebruik van een verlengsnoer of multistekker voor de zandfilter kan leiden tot oververhitting van de stekker, waardoor er schade aan het apparaat en de omringende voorwerpen kan ontstaan. De zandfilter is een elektrisch apparaat van klasse I en moet rechtstreeks op een geaard stopcontact aangesloten worden. Het wordt aanbevolen om alleen een stopcontact te gebruiken dat bestand is tegen vocht en een hoog vermogen kan dragen. Controleer regelmatig de stekker en het stopcontact op enig teken van beschadiging voordat u de zandfilter gebruikt - gebruik de zandfilter niet indien de stekker of het stopcontact beschadigd is. Indien u niet zeker bent van de kwaliteit van de elektrische voeding, raadpleeg dan voor gebruik een gekwalificeerde elektricien.

- Om de RCD te testen:
  - Druk op de testknop. De RCD zal de stroom onderbreken.
  - Druk op de resetknop. De stroom zal hersteld moeten worden.
- Indien de RCD niet op deze manier werkt, is de RCD defect.
- Indien de RCD de stroom naar de pomp onderbreekt zonder dat de testknop ingedrukt is, loopt er een aardstroom, wat duidt op de mogelijkheid van een elektrische schok.
  - Gebruik deze pomp niet
  - Koppel de pomp los en laat het probleem door een gekwalificeerde onderhoudstechnicus oplossen voor gebruik.

WAARSCHUWING: Gebruik de zandfilterpomp niet indien de test faalt.
LET OP: Ga voor hulp naar het ondersteuningsgedeelte op onze website, **www.bestwaycorp.com**.

PRODUCTBESCHRIJVING

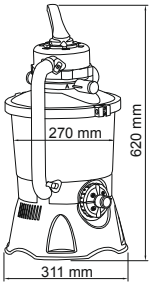

Diameter van de filter:	270 mm
Effectief filtergebied:	0,059 m^2 (0,635 ft^2)
Max. bedrijfsdruk:	0,42 Bar (6 PSI)
Zandfilterdruk in bedrijf:	<0,25 Bar (3,5 PSI)
Max. watertemperatuur:	35ºC (95ºF)
Vergelijkbaar met:	#20 Silicazand (0,45-0,85 mm) - ongeveer 8,5 kg (18,7 lbs)
	Polysphere™ Zwembad Filterbollen - ongeveer 240 g (0,53 lbs)

LET OP: Indien het zand of Polysphere™ niet in de set inbegrepen is, bezoek dan onze website via **www.bestwaycorp.com**, of uw lokale hardware winkel.

ONDERDELEN & GEREEDSCHAP

Vergelijk de onderdelen in uw doos met de onderdelenlijst in deze handleiding. Controleer of de onderdelen het model vertegenwoordigen dat u van plan was te kopen. In het geval van beschadigde of ontbrekende onderdelen op het moment van aankoop, bezoek dan onze website **bestwaycorp.com/support**.

Alvorens het product te monteren, neem een paar minuten de tijd om met alle onderdelen vertrouwd te raken.

U heeft een kruiskopschroevendraaier nodig (niet inbegrepen).

U moet de handleiding zorgvuldig doorlezen voordat u de pomp installeert, aanzet of enig onderhoud uitvoert.

INSTALLATIE-INSTRUCTIES

Overzicht

De Juiste Locatie Kiezen:

1. De zandfilter moet op een stevige, vlakke ondergrond worden gezet, bij voorkeur een betonnen plaat. Plaats de zandfilter zodanig dat de poorten en de regelklep toegankelijk zijn voor bediening, onderhoud en klaarmaken voor de winter.
2. Voor gebruik, moet de zandfilterpomp rechtop op de grond of op een voetstuk van hout of beton geplaatst worden, om te voorkomen dat de zandfilterpomp per ongeluk omvalt. De volledig gemonteerde zandfilterpomp weegt meer dan 18 kg (39,7 lbs). Indien het voetstuk van hout gemaakt is, moet u de filterpomp op het voetstuk monteren. De montagegaten moeten een diameter van 8 mm hebben en een onderlinge afstand van 285 mm. Gebruik twee bouten en moeren met een maximale diameter van 8 mm (niet meegeleverd) om de zandfilterpomp aan het voetstuk te bevestigen.

Helpvolle tip:

BELANGRIJK: Plaats niets in de zeef. Reinig de zeef regelmatig om het vrij van vuil te houden en om een constante waterstroom te behouden.
Indien u niet de aanbevolen grootte van het filterzand gebruikt, zullen de filterprestaties afnemen en kan de zandfilter beschadigd worden, waardoor de garantie vervalt.
BELANGRIJK: Een beetje klein vuil kan door het zand heen gaan, en terug in het zwembad komen. Dit is normaal, met name als het fijn vuil of slib betreft. Om dit te beperken, is het het beste om de onderhoudsinstructies op te volgen en **Terug te Spoelen** en te **Spoelen** wanneer dat nodig is.
Indien het zwembad een grote hoeveelheid vuil bevat tijdens het gebruik van een zwembadstofzuiger, wordt het aangeraden om de **Terugspoelen** functie uit te voeren (zie het de sectie over het Gebruik) wanneer u klaar bent met het reinigen van half het zwembad.

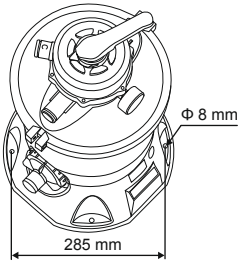

INSTALLATIE INSTRUCTIES

Voor installatie-instructies, volg de illustraties achteraan in de handleiding. Tekeningen zijn enkel ter illustratie. Ze geven mogelijk niet het werkelijke product weer. Niet op schaal.
Bestway is niet verantwoordelijk voor schade aan het product door onjuist gebruik of het niet opvolgen van deze instructies.

GEBRUIKSINSTRUCTIES

REGELKLEP

Duw de hendel van de regelklep omlaag en draai deze naar de gewenste functie. Schakel de zandfilterpomp altijd uit voordat u de functie van de regelklep verandert, om schade aan de apparatuur te voorkomen. Zet de regelklep niet tussen twee functies in, anders kan dit leiden tot waterlekkage uit poort D.
Schakel de zandfilter niet in terwijl de regelklep op de functie Gesloten staat, anders zal de interne druk verhogen en de zandfilter ernstig beschadigd worden.

Helpvolle tip:

BELANGRIJK: Laat de zandfilterpomp niet werken zonder water. Controleer dat zowel de in- en uitlaat van het zwembad open zijn en volledig onderwater staan. Voer de luchtverwijdering acties uit zoals afgebeeld, voordat u de zandfilterpomp inschakelt (zie de Installatie sectie).
LET OP: Indien u deze stap overslaat, kan dit de levensduur van het product ernstig beïnvloeden.

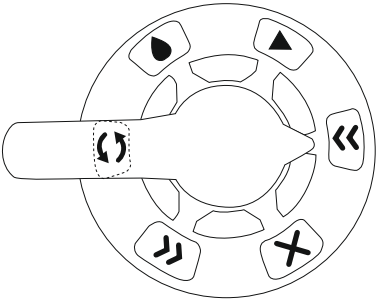

Terugspoelen

Deze functie reinigt het zand. Water wordt door de Verzamelaar naar beneden gepompt, door het zand naar boven en uit poort D afgevoerd.

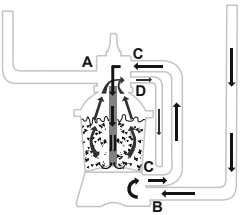

Spoelen

Deze functie moet gebruikt worden wanneer u het voor de eerste keer opstart, om de pomp te reinigen en om het zand te nivelleren nadat de **terugspoelfunctie** uitgevoerd is. Het water wordt door het zand naar beneden gepompt, door de Verzamelaar naar boven en uit poort D afgevoerd.

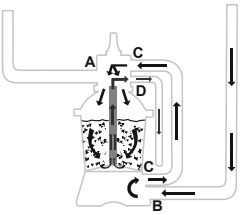

GEBRUIKSINSTRUCTIES

Filteren

Deze functie wordt gebruikt om het zwembadwater te filteren en zal gedurende 99% van de tijd actief zijn. Het water wordt door de zandfilter gepompt, waar het wordt gereinigd en teruggevoerd naar het zwembad.

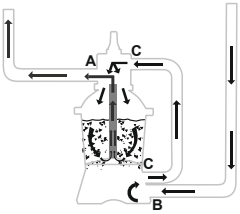

Circuleren

Deze functie circuleert zwembadwater doordat het door de zandfilterpomp maar niet door het zand gestuurd wordt. Gebruik deze functie indien de filter niet werkt om vuil op te vangen in het vuilscherm.

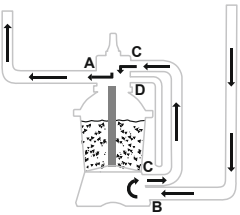

Afvoeren

Deze functie voert water af uit het zwembad. Het water wordt uit het zwembad gepompt en via poort D afgevoerd, in plaats van dat het terugkeert naar het zwembad.

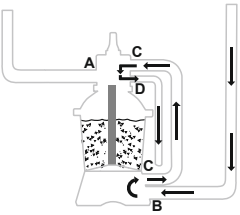

Gesloten

Deze functie voorkomt dat er water tussen de zandfilterpomp en het zwembad stroomt.

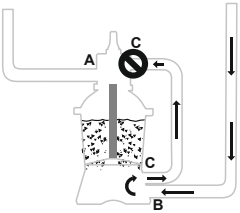

Om waterlekken te voorkomen, plaats de **Dop van Ingang D (M)** op de Ingang D en beveilig de verbinding met een **Slangklem (N)** alvorens de zandfilter in werking te stellen. Als de regelklep op de positie **Terugspoelen, Spoelen** of **Afvoeren** staat, open dan de **Slangklem (N)** en verwijder de **Dop van Ingang D (M)** zodat het water afgevoerd kan worden via Ingang D.

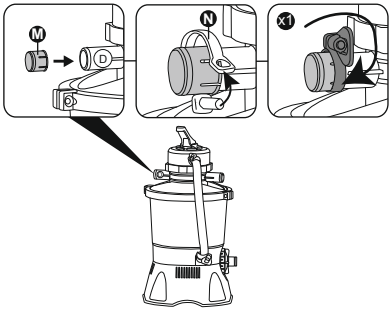

GEBRUIKSINSTRUCTIES

INSTRUCTIES BIJ EERSTE GEBRUIK

De **Terugspoelen** en **Spoelen** functies moeten uitgevoerd worden om het zand te reinigen en de pomp voor te bereiden op het eerste gebruik.

BELANGRIJK: Deze procedure verwijdert water uit het zwembad, dat u moet vervangen. Schakel de zandfilter onmiddellijk uit indien het water hetzelfde niveau bereikt als dat van de invoer- en uitvoerventielen van het zwembad.

1. Laat de **Terugspoelen** functie voor 3-5 minuten werken en laat daarna de **Spoelen** functie voor 1 minuut werken.
2. Nu is de zandfilter klaar voor gebruik. Zet de regelklep op de functie **Filteren**.

BELANGRIJK: Vóór de werking, zorg ervoor dat de tank stevig op zijn basis staat en correct is aangesloten op de pomp.

ONDERHOUDSINSTRUCTIES

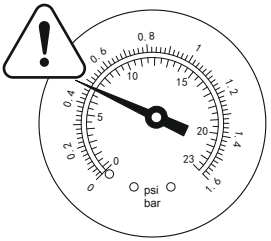

Voor onderhouds- en reinigingsinstructies, volg de geïllustreerde stappen achteraan in de handleiding. Tekeningen zijn enkel ter illustratie. Ze geven mogelijk niet het werkelijke product weer. Niet op schaal.
LET OP: De zeef moet periodiek geledigd en gereinigd worden. Een vuile of vastgeslibde zeef zal de prestaties van de zandfilter verminderen.
LET OP: Controleer dat de zandfilter uitgeschakeld is en dat de stekker uit het stopcontact gehaald is voordat u met onderhoud begint, anders bestaat er een ernstig risico op letsel of overlijden.
Naarmate er zich meer vuil in de zandfilter ophoopt, zal de druklezing op de manometer stijgen. Als de druklezing op de manometer 0,25 Bar (3,5 PSI) of hoger is, is het tijd om het zand te reinigen. Om het zand te reinigen, volg alle instructies zoals eerder beschreven in: **Terugspoelen** en **Spoelen**.
LET OP: De manometer dient enkel voor onderhoudsdoeleinden en de waarde van de manometer dient enkel ter referentie, het is geen precisietoestel.
LET OP: We raden aan het zand eenmaal per maand of minder vaak te reinigen, afhankelijk van hoe vaak het zwembad gebruikt wordt. Reinig het zand niet te regelmatig. We raden ook aan om contact op te nemen met uw zwembaddealer voor het chemische product dat speciaal gemaakt is om het zand te reinigen. Het juiste onderhoud van het zand zorgt voor een optimale reiniging en voorkomt ophoping van olie of aanslag.

DEMONTAGE & OPBERGING INSTRUCTIES

WATER AFVOEREN

Voor het legen, raadpleeg de illustraties achteraan in de handleiding. Tekeningen zijn enkel ter illustratie. Ze geven mogelijk niet het werkelijke product weer. Niet op schaal.
Alvorens het zwembadwater af te voeren, let er op dat u het water verwijdert uit de buurt van het huis en andere objecten die waterschade kunnen oplopen. Controleer de plaatselijke voorschriften voor afwatering.

1. Zet de schakelaar op de **Zandfiltertank (G)** uit.
2. Koppel de zandfilter los van de voeding.
3. Verwijder de **Dop van Ingang D (M)**. Verbind een slang (niet inbegrepen) aan Ingang D. Gebruik de **Slangklem (N)** om Ingang D vast te zetten. Druk de regelklep omlaag en draai naar de **Afvoeren** functie.
   LET OP: De slang (niet inbegrepen) die u gebruikt moet een diameter van 32 mm hebben.

Helpvolle tip:

Als u uw zwembad niet volledig wilt laten leeglopen, is het mogelijk om uw zandfilterpomp te blijven gebruiken. Voer de bovenstaande stappen uit totdat het water op het gewenste niveau is. Zorg ervoor dat het water **de ingangen nog steeds volledig bedekt** en draai de regelklep naar de gewenste functie, zoals **Terugspoelen**. Sluit het zandfilter aan op de voeding en schakel de schakelaar in die zich op de Motor en de **Zandfiltertank (G)** bevindt.

OPSLAG

Verwijder alle accessoires; let op dat de zandfilter, de slangen en vuilschermen volledig zuiver en droog zijn alvorens het opbergen. Indien de onderdelen niet allemaal volledig droog zijn, kan er schimmelvorming ontstaan. Verwijder en droog het zand alvorens opberging, en berg het op in een droge plek.
Wij raden sterk aan om de zandfilter te demonteren wanneer de omgevingstemperatuur lager is dan 10ºC / 50ºF.
Berg de zandfilterpomp op in een droge plek met een omgevingstemperatuur tussen 10ºC / 50ºF en 38ºC / 100ºF.

PROBLEEMOPLOSSEN

Problemen	Mogelijke Oorzaken	Oplossingen
Er loopt zand uit het zwembad	Het zand is te fijn	Gebruik de aanbevolen grootte van 0,45-0,85 mm #20 silicazand
	De regelklep was van Terugspoelen naar de Filter functie gezet zonder de zandfilter uit te schakelen	Schakel de zandfilter uit alvorens de regelklep te bewegen
	De Terugspoelen en Spoelen functies zijn niet voldoende om het zand te reinigen	Herhaal de Terugspoelen en Spoelen functies
	De skimmer is gebroken	Vervang de skimmer
Er is geen waterstroom	De stoppen werden niet verwijderd	Verwijder de stoppen en vervang deze met de uitlaatfilters
	Er kwam geen lucht vrij	Laat de lucht vrij via de Lucht Vrijlating Stappen
	Het regelventiel is ingesteld op Gesloten	Zet het op de Filter functie
	De slangen zijn onjuist verbonden	Herstel de slangverbinding
	De zeef zit verstopt	Maak de zeef schoon
	De zandfilter is stuk	Voor assistentie, bezoek de hulp sectie op onze website, **www.bestwaycorp.com**
Er is een te hoge filterdruk	Het zand of de Polysphere™ Zwembad Filterbollen zijn vuil	Voer de Terugspoelen en Spoelen functies uit / was de Polysphere™ Zwembad Filterbollen
	Het zandbed is verkalkt	Vervang het zand
	De Terugspoelen en Spoelen functies zijn niet voldoende om het zand te reinigen	Herhaal de Terugspoelen en Spoelen functies tot het water helder is
	Het drukventiel is kapot	Vervang het drukventiel
Water lekt van poort D	De regelklep zit vast tussen twee functies	Zet de regelklep op één functie
	De dop is niet goed afgesloten	Vervang de dop op poort D
	De dop zit niet op de poort	Plaats de dop op poort D
	De pomp is ingesteld op de Filter functie en de dop zit niet op de poort, en een grote hoeveelheid water stroomt uit poort D	Voor assistentie, bezoek de hulp sectie op onze website, **www.bestwaycorp.com**
Water lekt tussen de slangen en de poorten van de regelklep	De borgring van de slang is gebroken	Vervang de borgring
	Het tandwiel of de plastic clip is niet goed geïnstalleerd	Zorg dat het tandwiel of de plastic klem goed vastzit

GARANTIEVOORWAARDEN

Voor hulp en productregistratie, bezoek **bestwaycorp.com/support**.

MANUEL DE L'UTILISATEUR

58515 H max 1,5 m Pompe de filtration à sable

CONSIGNES DE SÉCURITÉ IMPORTANTES

ATTENTION
IMPORTANTES CONSIGNES DE SÉCURITÉ LISEZ ET RESPECTEZ TOUTES CES INSTRUCTIONS DE SECURITE. À LIRE ATTENTIVEMENT ET À CONSERVER POUR UNE CONSULTATION ULTÉRIEURE.

Vous devez toujours respecter les précautions de sécurité de base concernant l'installation et l'utilisation de cet équipement électrique qui comprennent :

- La pompe doit être alimentée par un transformateur d'isolation ou un dispositif différentiel à courant résiduel (DDR) ayant un courant résiduel nominal ne dépassant pas 30 mA.
- La source d'alimentation électrique murale doit être située à plus de 3,5 m de la piscine.
- L'appareil doit être alimenté par une source électrique mise à la terre.
- **RISQUE D'ÉLECTROCUTION -** Il est interdit d'utiliser la pompe quand des gens se trouvent à l'intérieur de la piscine. Interdire l'accès au bassin en cas de détérioration du ou des système(s) de filtration.
- **NE PAS ENTERRER LE CORDON.** Placez le cordon de manière à minimiser les problèmes provoqués par des tondeuses, taille-haies ou autre équipement.
- Pour réduire les risques d'électrocution, remplacer immédiatement tout cordon endommagé.
- Si le cordon d'alimentation est abîmé, il doit être remplacé par le fabricant, son service prèsvente ou un électricien qualifié afin d'éviter tout danger.
- Les rallonges électriques ne peuvent pas être utilisées.
- Risque d'électrocution. L'utilisation du filtre à sable avec une alimentation électrique non correspondante est dangereuse et peut endommager de manière permanente le filtre à sable.
- N'enlevez pas la broche de mise à terre et ne modifiez d'aucune manière la fiche. N'utilisez pas de fiches d'adaptation. Consultez un électricien qualifié pour toutes les questions concernant la validité de vos fiches ou de la mise à terre.
- Manipulez le filtre à sable avec soin. Ne tirez pas ou ne transportez pas le filtre à sable par son cordon d'alimentation. Ne débranchez jamais une fiche de la prise en tirant sur le cordon d'alimentation. Le cordon doit être sans abrasions. N'exposez jamais le filtre à sable à des objets pointus, de l'huile, des pièces en mouvement et de la chaleur.
- Débranchez toujours l'appareil de la prise électrique avant d'enlever, de nettoyer, de réparer toute pièce et d'effectuer tout réglage sur l'appareil.
- Ne pas brancher ou débrancher l'appareil avec les mains humides.
- Débranchez toujours l'appareil :
  - Les jours de pluie
  - Avant le nettoyage ou une autre opération de maintenance
  - Vous partez en vacances
- Si l'appareil ne doit pas être utilisé pendant une période prolongée comme en hiver, le kit de piscine doit être démonté et stocké à l'intérieur.

ATTENTION : Lire les instructions avant chaque utilisation et installation/assemblage de l'appareil.

- Conservez les instructions. Pour la reconstruction de la piscine, à tout moment, consultez également les instructions.
- Si le manuel d'instruction est perdu, veuillez contacter Bestway ou le rechercher sur le site web **www.bestwaycorp.com**.
- Les installations électriques doivent suivre les règles nationales de câblage. Consultez un électricien qualifié pour toutes les questions.

AVERTISSEMENT : Ce filtre à sable doit être utilisé uniquement dans des piscines démontables. Il ne doit pas être utilisé dans des piscines fixes. Une piscine démontable est conçue pour pouvoir être facilement démontée pour son stockage et remontée dans son intégrité d'origine. Une piscine fixe est construite sur ou dans le sol ou dans un bâtiment et elle ne peut pas être facilement démontée pour le stockage.

- Toujours débrancher l'appareil avant de le monter, de le démonter ou de le nettoyer.
- Les appareils peuvent être utilisés par des personnes dont les capacités physiques, sensorielles ou mentales sont réduites ou qui manquent d'expérience et de connaissances si elles ont reçu une supervision ou des instructions concernant l'utilisation de l'appareil en toute sécurité et si elles comprennent les risques encourus.
- Les enfants ne doivent pas jouer avec l'appareil.
- Les pompes ne portant pas l'indication selon laquelle elles sont protégées contre l'effet du gel ne doivent pas être laissées à l'extérieur pendant les périodes de gel.
- Le nettoyage et l'entretien par l'utilisateur doivent être effectués par un adulte de plus de 18 ans connaissant les risques d'électrocution.

REMARQUE :

- Placez la pompe de filtration à sable sur un sol solide et plat. L'appareil doit être placé à plus de 3.5 m de la piscine. Gardez une distance aussi grande que possible.

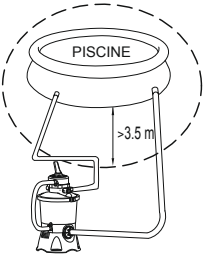

CONSIGNES DE SÉCURITÉ IMPORTANTES

- Faites attention de placer la piscine et le filtre à sable de manière telle qu'une bonne ventilation, un bon écoulement et l'accès pour l'entretien soient disponibles. Ne placez jamais le filtre à sable dans une zone où de l'eau pourrait s'accumuler ou bien sur un sentier où beaucoup de personnes passent.
- La prise doit être accessible après l'installation de la piscine.
- Les conditions atmosphériques peuvent affecter les performances et la durée de vie du filtre à sable; prenez les précautions appropriées pour protéger le filtre à sable contre une usure non nécessaire qui pourrait se produire pendant des périodes de temps chaud ou froid et/ou après l'exposition au soleil.
- Contrôlez et vérifiez SVP que tous les composants du filtre à sable sont présents avant l'utilisation. Informez Bestway à l'adresse du service clientèle répertoriée dans ce manuel en cas de dommage ou de pièces manquantes au moment de l'achat.
- Il est impératif de changer dans les délais les plus brefs tout élément ou ensemble d'éléments détériorés. N'utiliser que des pièces agréées par le responsable de la mise sur le marché.
- Ne permettez pas à des enfants ou à des adultes de s'appuyer ou de s'asseoir sur l'appareil.
- N'ajoutez pas de produits chimiques dans le filtre à sable.
- Lorsque des produits chimiques ont été utilisés pour traiter l'eau du bassin, il est recommandé de respecter un temps minimum de filtration pour préserver la santé des baigneurs qui dépend du respect des règles sanitaires.
- Seuls les supports fournis ou spécifiés par le fabricant doivent être utilisés pour l'installation du produit.
- Il est essentiel de vérifier que les orifices d'aspiration ne sont pas obstrués.
- Il est conseillé d'arrêter la filtration lors des opérations d'entretien du système de filtration.
- Surveillez régulièrement le niveau de remplissage du filtre.
- Il est recommandé de contrôler une fois par semaine le lavage à contre-courant ou le nettoyage Le temps de fonctionnement minimal de la filtration quotidienne de 8 heures est recommandé pour garantir une eau de piscine limpide.
- Il est essentiel de changer tout élément ou ensemble d'éléments endommagés le plus rapidement possible. N'utilisez que des pièces approuvées par la personne responsable de la mise sur le marché du produit.
- Tous les filtres et les dispositifs filtrants doivent être inspectés régulièrement pour s'assurer qu'il n'y a pas d'accumulation de détritus empêchant une bonne filtration. L'élimination de tout dispositif filtrant usagé doit également être conforme aux réglementations/législation en vigueur.
- Respectez toutes les recommandations et consignes de sécurité figurant dans la notice. En cas de doute sur la pompe ou tout dispositif de circulation, veuillez contacter un installateur qualifié ou bien le fabricant/l'importateur/le distributeur. L'installation de la circulation de l'eau doit être conforme aux directives européennes ainsi qu'aux règlements nationaux/locaux, en particulier en ce qui concerne les problèmes électriques. Tout changement de position d'une vanne, taille de pompe, taille de grille peut provoquer un changement de débit et la vitesse d'aspiration peut donc augmenter.
- Ce produit n'est pas destiné à un usage commercial.

VEUILLEZ LIRE ATTENTIVEMENT LE MANUEL D'INSTRUCTIONS ET LE CONSERVER POUR TOUTE RÉFÉRENCE ULTÉRIEURE. CONSERVEZ CES INSTRUCTIONS

ÉLIMINATION

Les produits électriques ne doivent pas être jetés avec les ordures ménagères. Veuillez jeter le produit dans les installations de collecte dédiées. Consultez la réglementation en vigueur ou votre revendeur pour obtenir des conseils de recyclage.

Instructions Techniques de Sécurité

ATTENTION : Ne mettez pas de chlore ou d'autres produits chimiques dans la crépine. Cela pourrait causer des blessures graves et endommager votre produit.

INSTRUCTIONS RCD

La fiche RCD doit être testée avant chaque utilisation afin d'éviter tout risque d'électrocution. Effectuer le test avant chaque mise en route de la pompe.

ATTENTION : Avant d'insérer la fiche dans une prise de courant, assurez-vous que le débit de la prise est adapté à la pompe de filtration à sable.

ATTENTION : L'utilisation d'une rallonge ou d'un adaptateur multiprises avec la pompe de filtration à sable peut entraîner une surchauffe de la prise et endommager l'appareil et les éléments environnants. La pompe de filtration à sable est un appareil électrique de classe I et doit être branchée directement sur une prise de courant avec mise à la terre. Il est recommandé de n'utiliser qu'une prise résistante à l'humidité et capable de supporter une tension élevée. Vérifiez régulièrement que la fiche et la prise ne sont pas endommagées avant d'utiliser la pompe de filtration à sable : n'utilisez pas la pompe de filtration à sable si la fiche ou la prise est endommagée. Si vous n'êtes pas certain de la qualité de l'alimentation électrique, veuillez consulter un électricien qualifié avant de l'utiliser.

- Pour tester le RCD :
  - Appuyez sur le bouton de test. Le disjoncteur différentiel doit interrompre le courant.
  - Appuyez sur le bouton de réinitialisation. Le courant devrait être rétabli.
- Si le RCD ne fonctionne pas de cette manière, c'est qu'il est défectueux.
- Si le RCD interrompt l'alimentation de la pompe sans que le bouton de test ne soit enfoncé, un courant de terre circule, ce qui indique le risque d'électrocution.
  - N'utilisez pas cette pompe.
  - Débranchez la pompe et demandez à un technicien qualifié de corriger le problème avant de l'utiliser.

ATTENTION : N'utilisez pas la pompe de filtration à sable si ce test échoue.

REMARQUE : Pour obtenir de l'aide, veuillez consulter la section d'assistance de notre site web, **www.bestwaycorp.com**.

DESCRIPTION DU PRODUIT

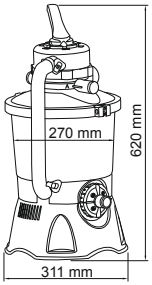

Diamètre du filtre :	270 mm
Surface réelle de filtration :	0,059 m² (0,635 pi²)
Pression maximale de fonctionnement :	0,42 Bar (6 PSI)
Pression de fonctionnement du filtre à sable :	<0,25 Bar (3,5 PSI)
Température maximale de l'eau :	35ºC (95ºF)
Compatible avec :	Sable de silice n° 20 (0,45-0,85 mm) - environ 8,5 kg
	Boules de filtration pour piscine Polysphere™ - environ 240 g

REMARQUE : Si le sable ou les boules Polysphere™ ne sont pas inclus dans le kit, veuillez consulter notre site Web **www.bestwaycorp.com** ou votre magasin de matériel spécialisé local.

PIÈCES ET OUTILS

Comparez les pièces contenues dans votre carton aux pièces répertoriées dans ce manuel. Vérifiez que les pièces de l'équipement correspondent au modèle que vous avez acheté. Si des pièces sont endommagées ou manquantes au moment de l'achat, visitez notre site web **bestwaycorp.com/support**.

Avant d'assembler le produit, prenez quelques minutes pour vous familiariser avec toutes les pièces.

Vous aurez besoin d'un tournevis cruciforme (non fourni).

Avant d'installer la pompe, de la mettre en marche ou d'effectuer toute opération d'entretien, assurez-vous d'avoir lu attentivement le manuel.

INSTRUCTIONS D'INSTALLATION

Présentation

Choisir le bon emplacement :

1. Le filtre à sable doit être placé sur un sol solide et à niveau, de préférence une dalle en béton. Placez le filtre à sable pour que les orifices et la soupape de réglage soient accessibles pour le fonctionnement, l'entretien et l'hivernage.
2. La pompe de filtration à sable doit être placée en position verticale, soit sur le sol, soit sur un socle en bois ou en béton avant d'être utilisée, afin d'éviter qu'elle ne tombe accidentellement. La pompe de filtration à sable entièrement assemblée pèse plus de 18 kg. Si vous utilisez un socle en bois, vous devez monter la pompe sur la plateforme. Les trous de fixation doivent avoir un diamètre de 8 mm et être espacés de 285 mm. Utilisez deux boulons et écrous d'un diamètre maximum de 8 mm (non fournis) pour fixer le filtre à sable au socle.

Conseil utile :

IMPORTANT : Ne placez rien dans le filtre. Nettoyez régulièrement le filtre afin d'éliminer les débris et de garantir un débit d'eau constant. Si vous n'utilisez pas la taille de sable de filtration recommandée, les performances de filtration seront réduites et la pompe de filtration à sable risque d'être endommagée, ce qui annulera la garantie.
IMPORTANT : Certains petits débris peuvent passer à travers le sable et retourner dans la piscine. Ce phénomène est normal, surtout s'il s'agit de débris fins ou de limon. Pour limiter ce phénomène, il est préférable de suivre les instructions d'entretien, de laver à contre-courant et de rincer lorsque cela est nécessaire.
Si la piscine présente une grande quantité de débris lorsque vous l'aspirez, nous vous suggérons d'exécuter la fonction de lavage à contre-courant (voir la section Utilisation) lorsque vous avez fini de nettoyer la moitié de la piscine.

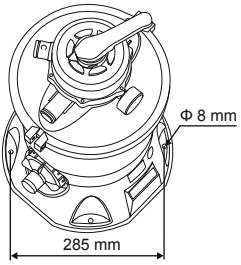

INSTRUCTIONS D'INSTALLATION

Pour les instructions d'installation, suivez les dessins ci-dessous. Les dessins ne sont donnés qu'à titre d'illustration. Ils sont susceptibles de ne pas refléter le produit réel. Pas à l'échelle.
Bestway n'est pas responsable des dommages causés au produit suite à une mauvaise manipulation ou au non-respect des présentes instructions.

INSTRUCTIONS D'UTILISATION

VANNE DE CONTRÔLE

Appuyez sur la poignée de la vanne de commande et la tourner pour obtenir la fonction souhaitée. Pour éviter d'endommager l'équipement, il faut toujours éteindre le filtre à sable avant de modifier la fonction de la vanne de contrôle. Ne pas régler la vanne de régulation entre deux fonctions, car cela entraînerait un écoulement d'eau par l'orifice D.
Ne mettez pas la pompe de filtration à sable en marche lorsque la vanne de contrôle est réglée sur la fonction fermée ; cela augmenterait la pression intérieure et endommagerait sérieusement la pompe de filtration à sable.

Conseil utile :

IMPORTANT : Ne pas faire fonctionner à sec la pompe de filtration à sable. Assurez-vous que l'arrivée d'eau et la sortie d'eau de la piscine sont ouvertes et entièrement immergées. Avant de mettre la pompe de filtration à sable en marche, effectuez l'opération d'évacuation de l'air comme indiqué (voir la section Installation).
REMARQUE : Le fait de sauter cette étape affectera grandement la durée de vie du produit.

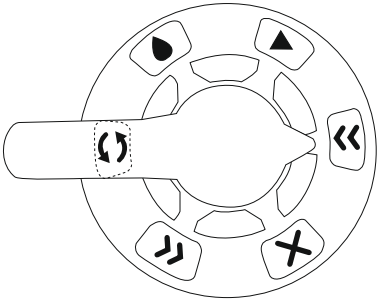

Lavage à contre-courant

Cette fonction permet de nettoyer le sable. L'eau est pompée vers le bas à travers le moyeu collecteur, remonte à travers le sable et est évacuée par l'orifice D.

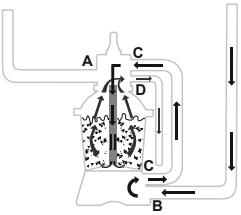

Rinçage

Cette fonction doit être utilisée lors du démarrage initial, pour nettoyer la pompe et pour niveler le sable après avoir exécuté la fonction de **lavage à contre-courant**. L'eau est pompée vers le bas à travers le sable, vers le haut à travers le concentrateur du collecteur et évacuée par l'orifice D.

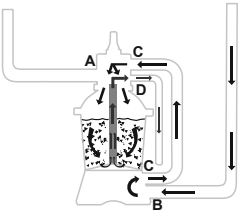

INSTRUCTIONS D'UTILISATION

Filtration

Cette fonction est utilisée pour filtrer l'eau de la piscine et sera la fonction utilisée 99 % du temps. L'eau est pompée à travers la pompe de filtration à sable, où elle est nettoyée et renvoyée dans la piscine.

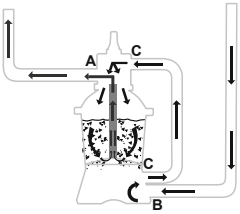

Circulation

Cette fonction permet de faire circuler l'eau de la piscine en la faisant passer par la pompe de filtration à sable, mais pas par le sable. Utilisez cette fonction si le filtre est cassé pour collecter les débris dans le tamis à débris.

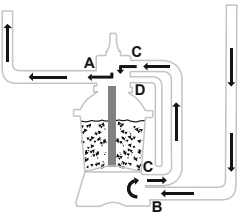

Vidange

Cette fonction permet d'évacuer l'eau de la piscine. L'eau est pompée hors de la piscine et évacuée par l'orifice D, au lieu de retourner dans la piscine.

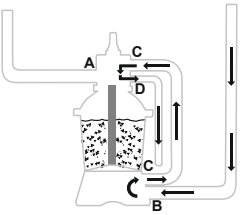

Fermeture

Cette fonction empêche l'eau de circuler entre la pompe de filtration à sable et la piscine.

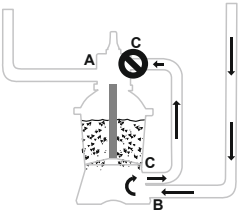

Pour éviter les fuites d'eau, insérez le capuchon de l'**orifice D (M)** dans l'orifice D et serrez le raccord sur le tuyau avec un **collier de serrage (N)** avant de faire fonctionner la pompe de filtration à sable. Lorsque la vanne de commande est réglée sur les fonctions **backwash, rinçage ou évacuation**, ouvrez le collier de serrage (N) et retirez le capuchon de l'**orifice D (M)** pour que l'eau puisse s'écouler de l'orifice D.

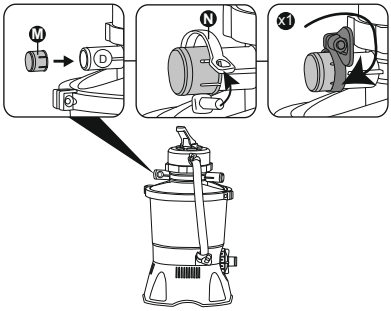

INSTRUCTIONS D'UTILISATION

INSTRUCTIONS POUR LA PREMIÈRE UTILISATION

Les fonctions de **lavage à contre-courant et de rinçage** doivent être exécutées pour laver le sable et préparer la pompe à sa première utilisation.

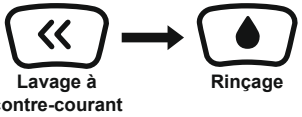

IMPORTANT : Cette procédure permet de vidanger l'eau de la piscine, que vous devrez remplacer. Arrêtez immédiatement la pompe de filtration à sable si l'eau atteint le même niveau que les vannes d'entrée ou de sortie de la piscine.

1. Faites fonctionner la fonction **Lavage à contre-courant** pendant 3 à 5 minutes, puis la fonction **Rinçage** pendant 1 minute.
2. Le filtre à sable est prêt pour l'utilisation. Réglez la soupape de réglage sur la fonction **Filtration**.

IMPORTANT : Avant l'utilisation, assurez-vous que le réservoir est stable sur sa base et qu'il est correctement raccordé à la pompe.

INSTRUCTIONS D'ENTRETIEN

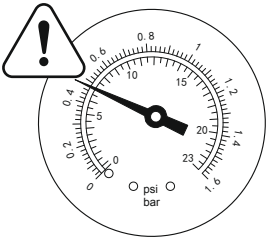

Pour le nettoyage et l'entretien, reportez-vous aux étapes de l'illustration au dos du manuel. Les dessins ne sont donnés qu'à titre d'illustration. Ils sont susceptibles de ne pas refléter le produit réel. Pas à l'échelle.
REMARQUE : Le tamis doit être vidé et nettoyé périodiquement. Un tamis sale ou obstrué réduit les performances du filtre à sable.
ATTENTION : Vous devez vous assurer que la pompe de filtration à sable est éteinte et débranchée avant d'entreprendre toute opération d'entretien, faute de quoi vous risquez de vous blesser gravement ou de mourir.
Au fur et à mesure que la saleté s'accumule dans la pompe de filtration à sable, la pression indiquée sur le manomètre augmente. Lorsque le manomètre indique 0,25 bar ou plus, il est temps de nettoyer le sable. Pour nettoyer le sable, suivez toutes les instructions décrites précédemment dans : **Lavage à contre-courant et rinçage.**
REMARQUE : le manomètre n'est prévu que pour la maintenance et la valeur du manomètre sert uniquement de référence, il ne faut pas l'utiliser comme instrument de précision.
REMARQUE : Nous recommandons de nettoyer le sable une fois par mois ou moins selon la fréquence d'utilisation de la piscine. Ne pas nettoyer le sable trop fréquemment. Nous vous conseillons également de contacter votre revendeur de piscine pour obtenir un produit chimique spécialement conçu pour nettoyer le sable. Un entretien correct du sable permet d'optimiser l'efficacité du nettoyage et d'éviter l'accumulation d'huiles ou de tartre.

DÉMONTAGE ET INSTRUCTIONS DE STOCKAGE

VIDANGE

Pour la vidange, suivez les illustrations au dos du manuel. Les dessins ne sont donnés qu'à titre d'illustration. Ils sont susceptibles de ne pas refléter le produit réel. Pas à l'échelle.
Avant de vidanger l'eau de votre piscine, assurez-vous que l'eau est évacuée loin de la maison et de tout objet susceptible d'être endommagé par l'eau. Vérifier les réglementations locales en matière de vidange.

1. Éteignez l'interrupteur situé sur le réservoir de la **pompe de filtration à sable (G)**.
2. Débranchez la pompe de filtration à sable de l'alimentation électrique.
3. Retirez le bouchon de l'**orifice D (M)**. Fixez un tuyau (non fourni) à l'orifice D. Utilisez les **colliers de serrage (N)** pour fixer l'orifice D. Appuyez sur la vanne de contrôle et tournez-la en fonction **Vidange**.
   REMARQUE : Le tuyau (non fourni) que vous utilisez doit avoir un diamètre de 32 mm.

Conseil utile :

Si vous ne souhaitez pas vider complètement votre piscine, il est possible de continuer à utiliser la pompe de filtration à sable. Effectuez les étapes ci-dessus jusqu'à ce que l'eau atteigne le niveau souhaité. Assurez-vous que l'eau **recouvre encore complètement les orifices**, puis tournez la vanne de commande sur la fonction souhaitée, par exemple **Backwash** (lavage à contre-courant). Raccordez la pompe de filtration à sable à l'alimentation électrique et mettez en marche l'interrupteur situé sur le **réservoir de la pompe de filtration à sable (G)**.

STOCKAGE

Retirez tous les accessoires ; assurez-vous que la pompe de filtration à sable, les tuyaux et les grilles de rétention des débris sont parfaitement propres et secs avant de les ranger. Si toutes les pièces ne sont pas parfaitement sèches, des moisissures peuvent apparaître. Avant le stockage, enlevez et séchez le sable, puis stockez-le dans un endroit sec.
Nous recommandons fortement de démonter la pompe de filtration à sable lorsque la température ambiante est inférieure à 10 °C.
Stockez la pompe de filtration à sable dans un endroit sec à une température modérée comprise entre 10ºC / 50ºF et 38 °C / 100ºF.

DÉPANNAGE

Problèmes	Causes probables	Solutions
Le sable s'écoule dans la piscine	Le sable est trop petit	Utilisez la taille recommandée de sable de silice de 0,45-0,85 mm n° 20
	La vanne de contrôle est passée de la fonction de lavage à contre-courant à la fonction de filtration sans que la pompe de filtration à sable ne soit arrêtée	Éteignez la pompe de filtration à sable avant de modifier la position de la vanne de contrôle
	Les fonctions de lavage à contre-courant et de rinçage ne suffisent pas à nettoyer le sable	Répéter les fonctions de lavage à contre-courant et de rinçage
	Le skimmer est cassé	Remplacez le skimmer
Il n'y a pas d'écoulement d'eau	Les bouchons n'ont pas été enlevés	Retirer les bouchons et les remplacer par les filtres de sortie
	L'air n'a pas été libéré	Libérez l'air après l'opération d'évacuation de l'air
	La vanne de commande a été réglée sur Fermée	Réglez sur la fonction de filtration
	Les tuyaux sont mal raccordés	Fixer le raccord du tuyau
	La crépine était bloquée	Nettoyez la crépine
	La pompe de filtration à sable est cassée	Pour obtenir de l'aide, consultez la section d'assistance de notre site web, **www.bestwaycorp.com**
La pression du filtre est trop élevée	Le sable ou les boules de filtration de piscine Polysphere™ sont sales	Exécutez les fonctions de lavage à contre-courant et de rinçage/laver les boules de filtration de piscine Polysphere™
	Le lit de sable est calcifié	Changer le sable
	Les fonctions de lavage à contre-courant et de rinçage ne suffisent pas à nettoyer le sable	Répétez les fonctions de lavage à contre-courant et de rinçage jusqu'à ce que l'eau soit claire
	Le manomètre est cassé	Remplacez le manomètre
Il y a une fuite d'eau au niveau de l'orifice D	La vanne de contrôle est bloquée entre deux fonctions	Réglez la vanne de contrôle sur une fonction
	Le bouchon n'est pas correctement scellé	Remettre le bouchon sur l'orifice D
	Le bouchon n'est pas sur le port	Placez le bouchon sur l'orifice D
	La pompe est réglée sur la fonction Filtre et le bouchon n'est pas sur l'orifice, et une grande quantité d'eau s'écoule de l'orifice D	Pour obtenir de l'aide, consultez la section d'assistance de notre site web, **www.bestwaycorp.com**
Il y a une fuite d'eau entre les tuyaux et les orifices de la vanne de contrôle	Le joint torique du tuyau est cassé	Remplacez la rondelle
	La roue dentée ou le clip en plastique n'est pas installé correctement	Serrer la roue dentée ou le clip plastique

CONDITIONS DE GARANTIE

Pour l'assistance et l'enregistrement des produits, veuillez consulter le site **bestwaycorp.com/support.**

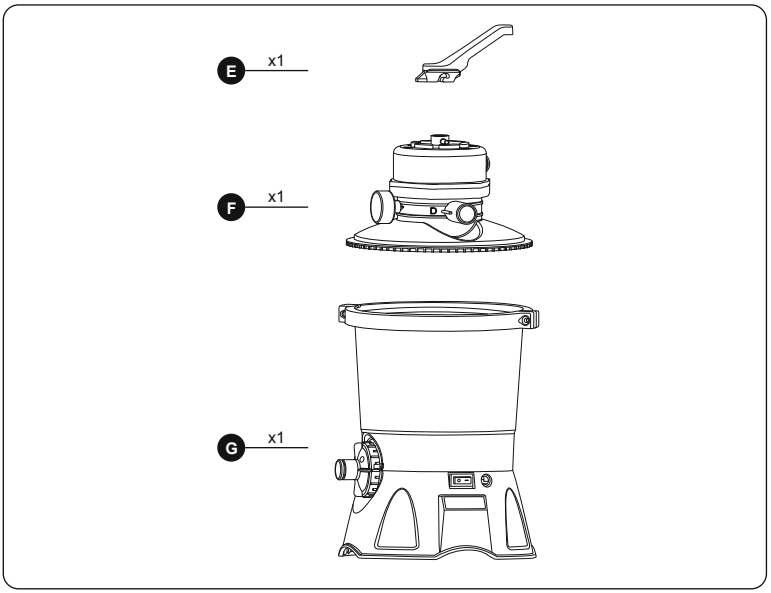
E x1
F x1
G x1

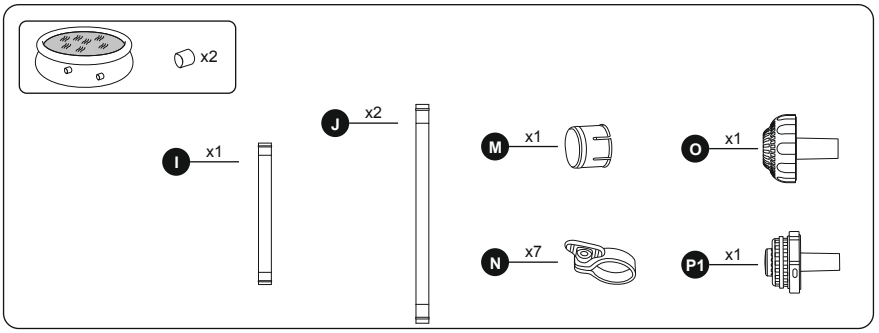
x2
I x1
J x2
M x1
O x1
N x7
P1 x1

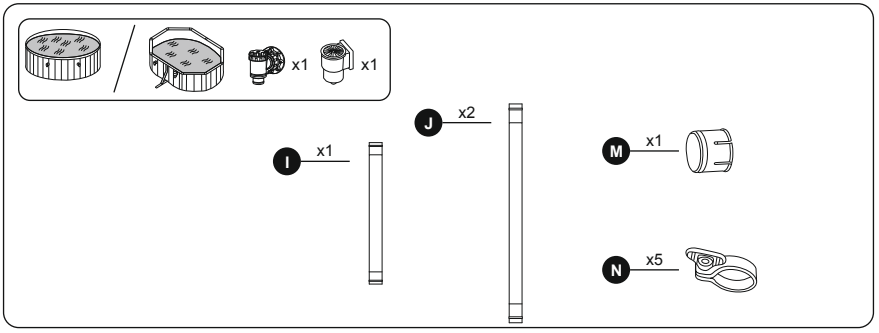
x1
x1
J x2
I x1
M x1
N x5

1

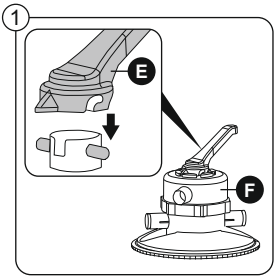

2

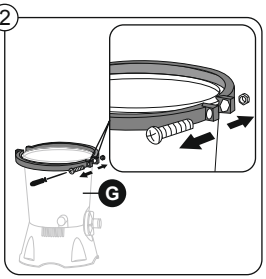

3

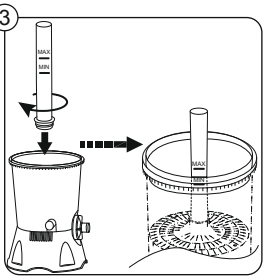

4

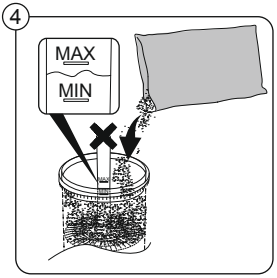

5

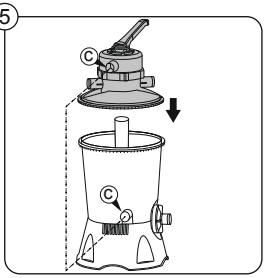

6

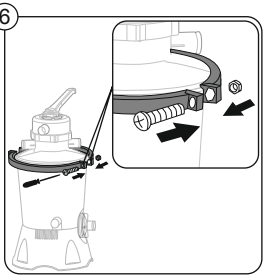

7

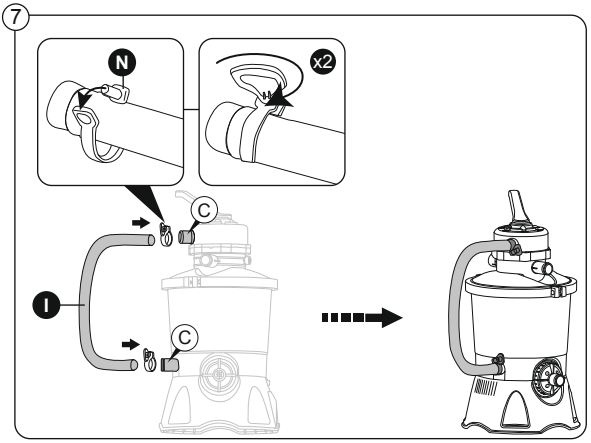

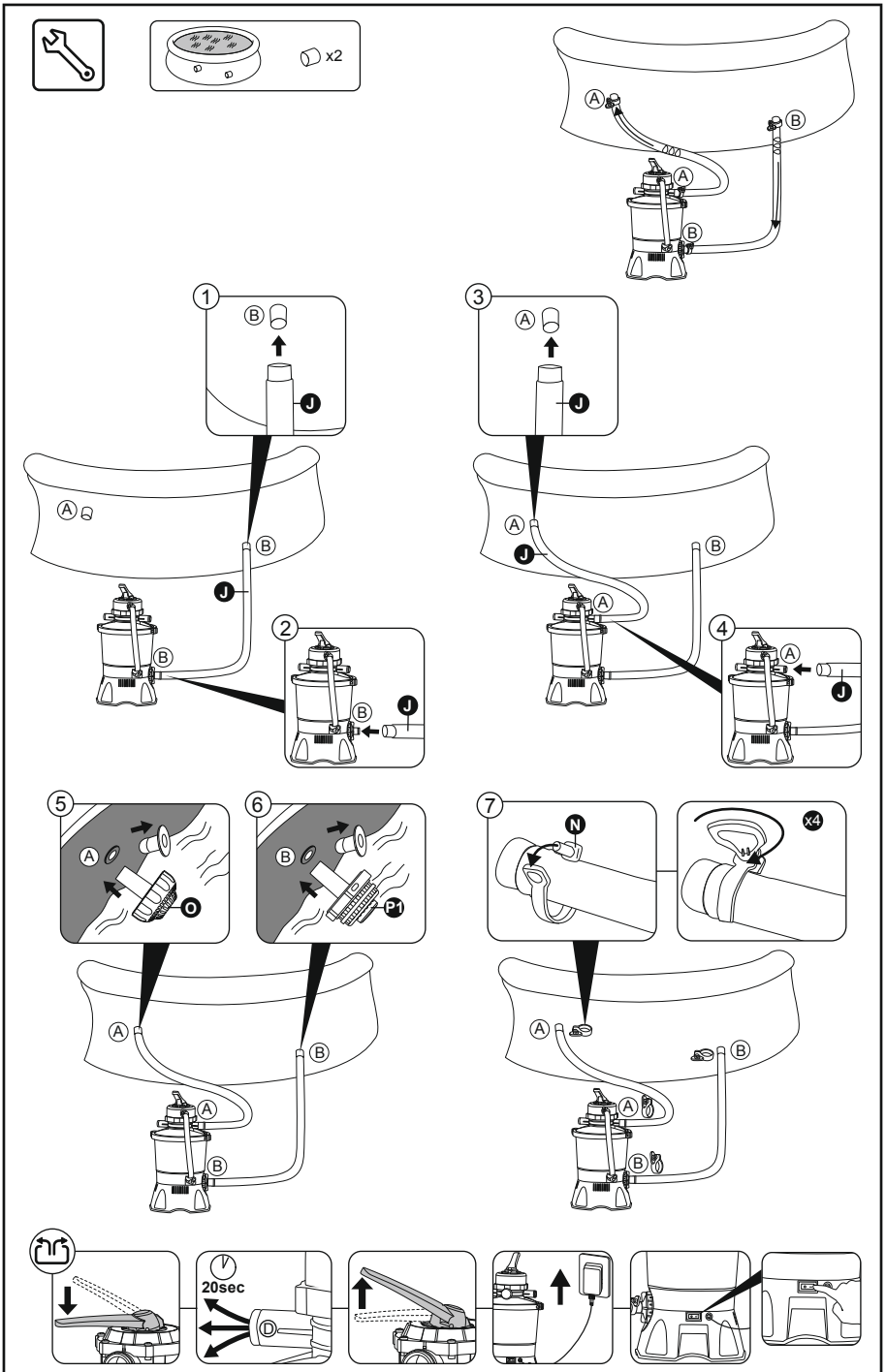
x2
A
B
1
2
3
4
5
6
7
J
O
P1
N
x4
20sec
D

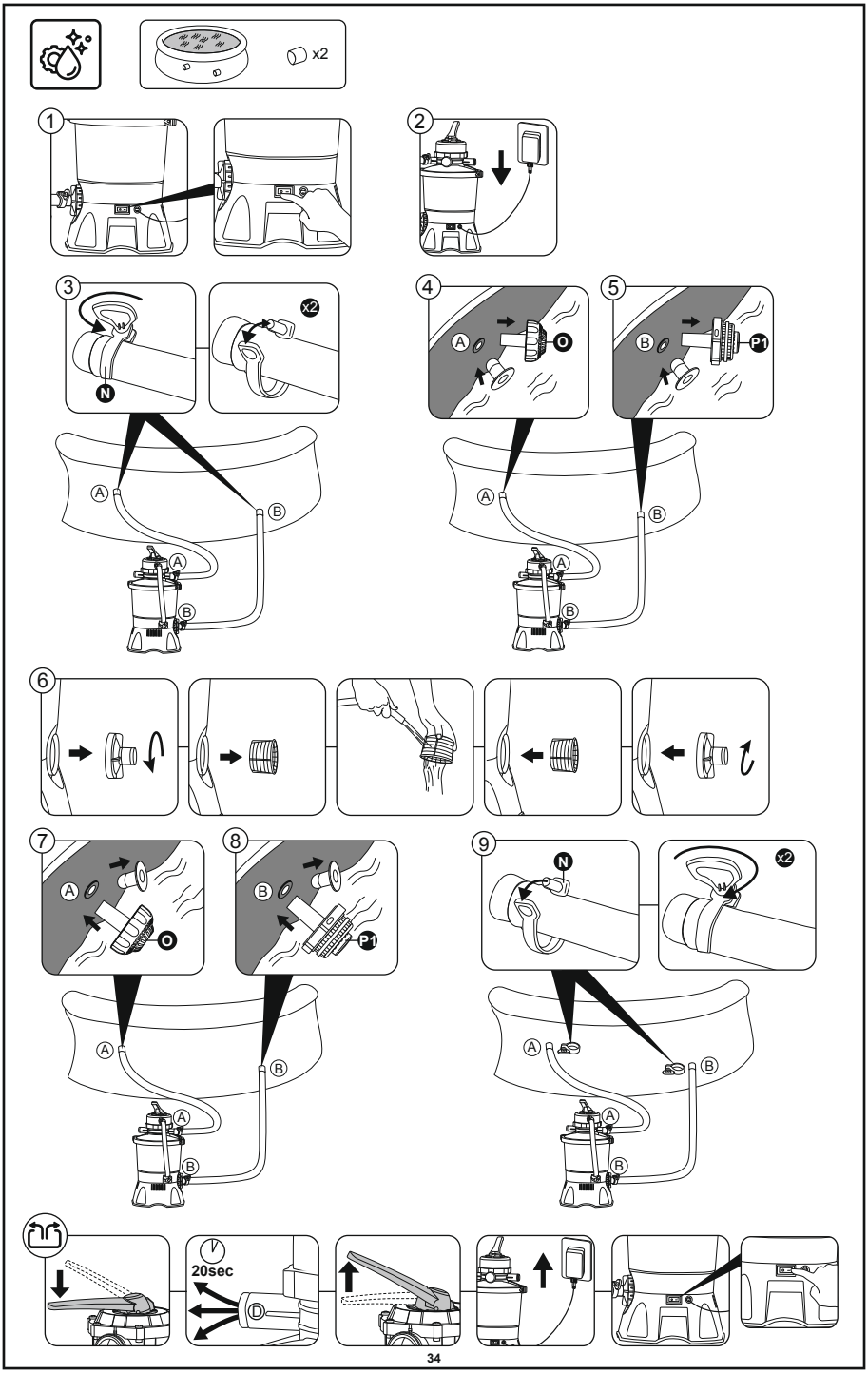
x2
1
2
3
N
x2
4
A
O
5
B
P1
A
B
6
7
A
O
8
B
P1
9
N
x2
20sec
D

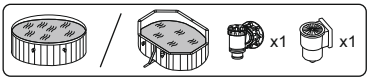
x1
x1

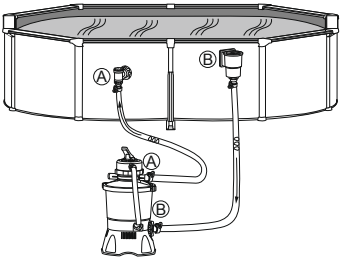
A
B
A
B

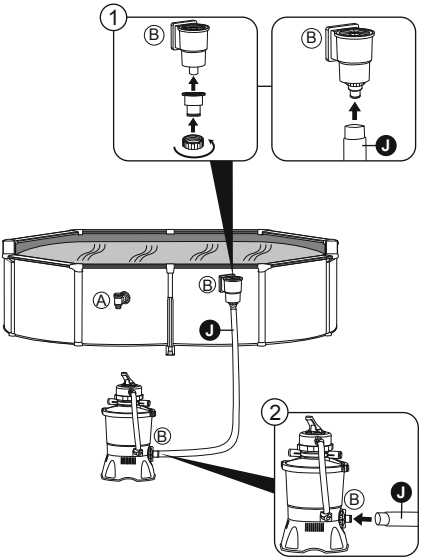
1
B
B
J
A
B
J
B
2
B
J

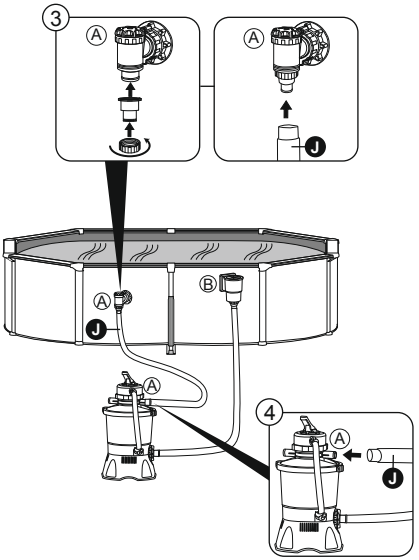
3
A
A
J
A
B
J
A
4
A
J

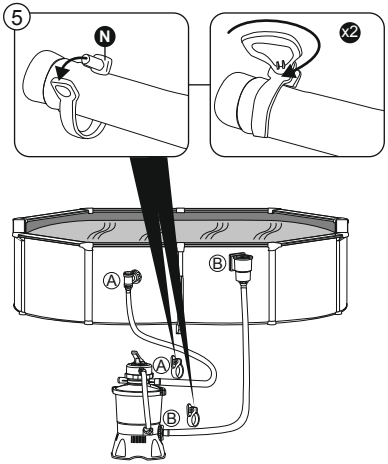
5
N
x2
A
B
A
B

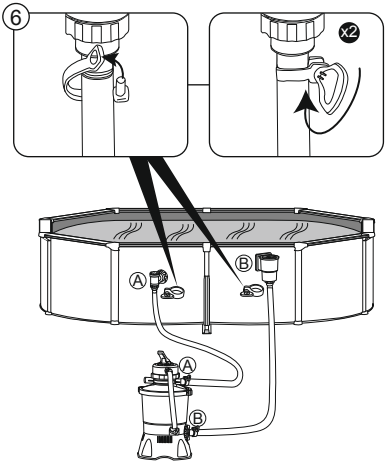
6
x2
A
B
A
B

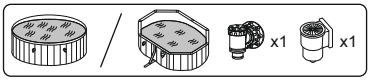
x1
x1

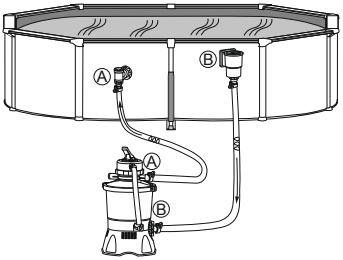
A
B
A
B

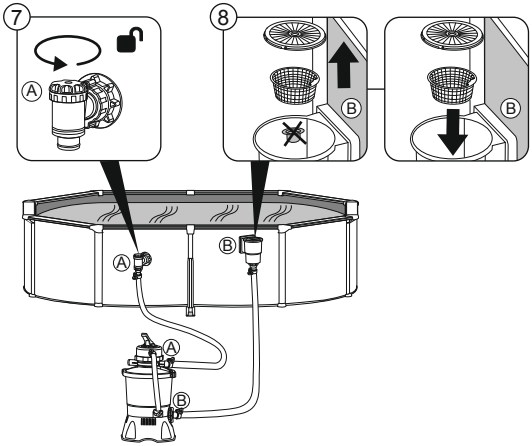
7
A
8
B
B
A
B
A
B

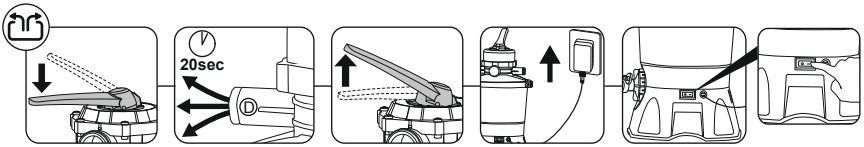
20sec
D

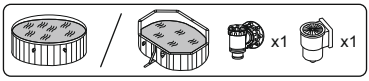
x1
x1

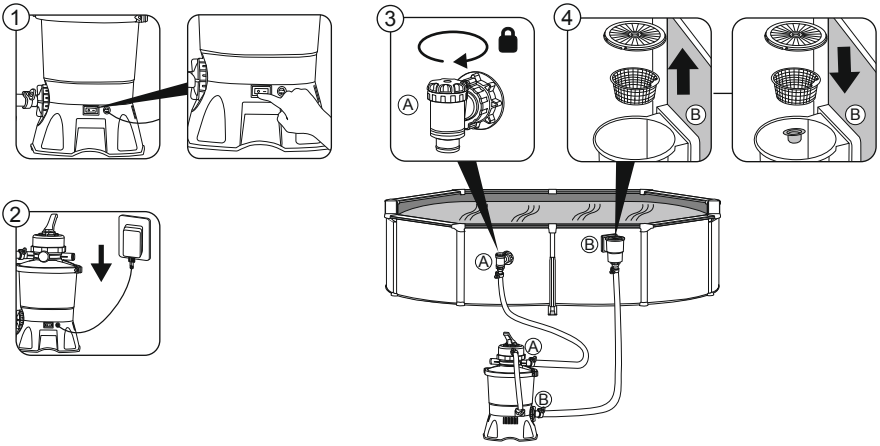
1
2
3
4
A
B

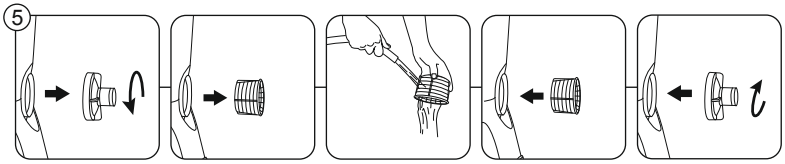
5

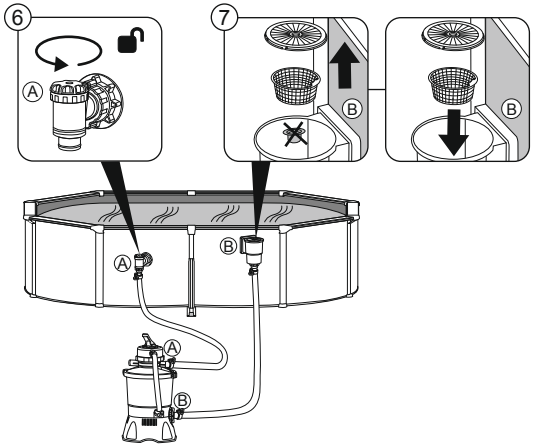
6
7
A
B

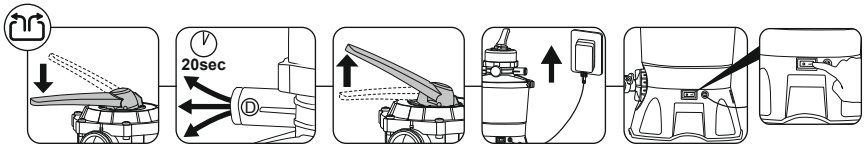
20sec
D

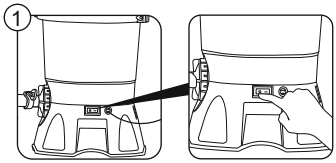
1

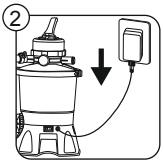
2

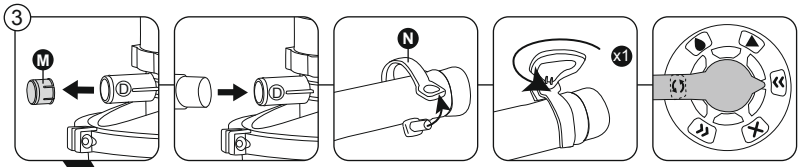
3
M
D
D
N
x1

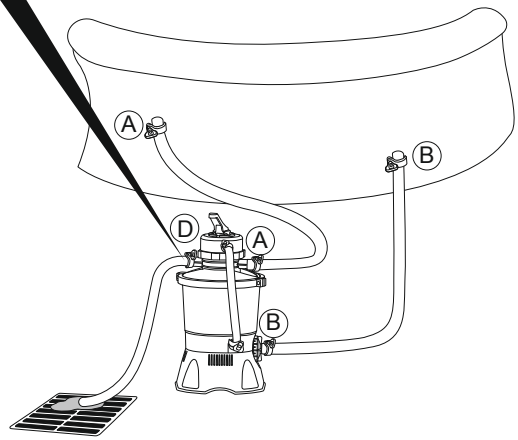
A
B
D
A
B

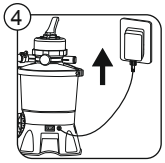
4

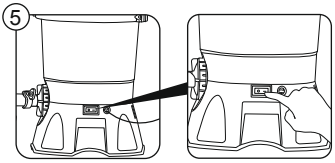
5

For support please visit us at:

bestwaycorp.com/support

FSC
www.fsc.org
MIX
Paper | Supporting responsible forestry
FSC™ C212938

©2025 Bestway Inflatables & Material Corp.
All rights reserved / Tous droits réservés / Todos los derechos reservados / Alle Rechte vorbehalten / Tutti i diritti riservati
Trademarks used in some countries under license from / Marques déposées utilisées dans certains pays sous licence de / Marcas comerciales utilizadas en algunos países bajo licencia de / Marken, abweichend in bestimmten Ländern unter Lizenz von / I marchi commerciali sono utilizzati in alcuni paesi su licenza **Bestway Inflatables & Material Corp.**
Manufactured by / Fabriqué par / Fabricado por / Produziert von / Prodotto da **Bestway Inflatables & Material Corp., No. 208 Jin Yuan Wu Road, Shanghai, 201812, China.**
Exported by / Exporté par / Exportado por / Exportiert von / Esportato da **Bestway (Hong Kong) International Ltd./Bestway Enterprise Company Limited, Suite 713, 7/Floor, East Wing, Tsim Sha Tsui Centre, 66 Mody Road, Kowloon, Hong Kong.**
Manufactured for, distributed and represented in the European Union by / Fabriqué pour, distribué et représenté dans l'Union européenne par / Fabricado, distribuido y representado en la Unión Europea por / Hergestellt für Vertrieb sowie Vertretung innerhalb der Europäischen Union durch / Fabbricato per conto di, distribuito e rappresentato nell'Unione Europea da **Bestway Europe S.p.a., Via Resistenza, 5, 20098 San Giuliano Milanese (Milano), Italy.**
Represented in United Kingdom by **Bestway Corp UK Ltd. 8 Wentworth Road, Heathfield Industrial Estate, Newton Abbot, Devon, TQ12 6TL.**
Represented in Latin America by / Représenté en Amérique latine par / Representado en Latinoamérica por / Representado na América Latina por **Bestway Central & South America Ltda, Salar Ascotan 1282, Parque Enea, Pudahuel, Santiago, Chile.**
Represented in Australia & New Zealand by **Bestway Australia Pty Ltd, Unit 2/98-104 Carnarvon St Silverwater, NSW 2128, Australia.**
(Tel: Australia: (+61) 2 9037 1388; New Zealand: 6498 877 182).
Represented in North America by / Représenté en Amérique du Nord par / Representado en Norteamérica por **Bestway (USA) Inc., 3435 S. McQueen Road, Chandler, AZ 85286, United States of America.**

www.bestwaycorp.com

303021383703

Manual ID 2025M-00095

Sandfilteranlage 3.596 l/h

GEBRAUCHSANWEISUNG

58515 Hmax 1,5 m Sandfilteranlage

Sollten Sie Hilfe benötigen, besuchen Sie bitte unsere Serviceseite unter www.bestwaycorp.com/support.

WIR EMPFEHLEN, DAS PRODUKT NICHT BEIM VERKÄUFER ZURÜCKZUGEBEN

FRAGEN? PROBLEME? FEHLENDE TEILE?

Für Antworten auf häufig gestellte Fragen (FAQs), detaillierte Gebrauchsanweisungen, hilfreiche Aufbauvideos sowie Informationen zu Ersatzteilen besuchen Sie bitte unsere umfangreiche Serviceseite unter www.bestwaycorp.com/support.

WICHTIGE SICHERHEITSHINWEISE

ACHTUNG

LESEN SIE GEBRAUCHSANWEISUNG VOR VERWENDUNG DER SANDFILTERANLAGE GRÜNDLICH DURCH UND HEBEN SIE DIESE FÜR ZUKÜNFTIGE ZWECKE AUF.

Bei der Installation und anschließenden Verwendung dieser Sandfilteranlage sollten folgende grundlegende Sicherheitsvorkehrungen getroffen werden:

- Bitte achten Sie darauf, dass die Filterpumpe ausschließlich über einen Trenntransformator oder einen Personenschutzschalter mit einem maximalen Nennfehlerstrom von 30 mA in Betrieb genommen werden darf.
- Die Stromquelle an der Wand des Gebäudes sollte sich mindestens 3,5 Meter vom Pool entfernt befinden.
- Achten Sie bei der zum Betrieb des Gerätes verwendeten Stromquelle auf eine ordnungsgemäß vorliegende Erdung.
- **STROMSCHLAGGEFAHR -** Die Sandfilteranlage darf erst verwendet werden, sobald sich keine Personen mehr im Pool aufhalten. Liegt beim Gerät ein Defekt vor, ist die Nutzung des Pools untersagt.
- **DAS STROMKABEL DARF NICHT VERGRABEN WERDEN.** Verlegen Sie das Kabel so, dass es nicht von Rasenmähern, Heckenscheren und anderen Geräten beschädigt werden kann.
- Beschädigte Kabel dürfen aufgrund der erhöhten Stromschlaggefahr nicht weiter zum Betrieb der Sandfilteranlage verwendet werden.
- Sollten Sie Beschädigungen am Stromkabel der Sandfilteranlage bemerken, muss dieses fachmännisch repariert bzw. ersetzt werden.
- Es dürfen keine Verlängerungskabel verwendet werden.
- Stromschlaggefahr. Der Betrieb der Sandfilteranlage mit einer fehlerhaften Stromversorgung birgt Risiken und kann irreversible Schäden am Gerät verursachen.

- Entfernen Sie unter keinen Umständen den Erdungsleiter und nehmen Sie darüber hinaus keine Veränderungen am Stecker selbst vor. Eine Verwendung von Steckeradaptern ist untersagt. Lassen Sie die Erdung Ihrer Steckdosen von einem qualifizierten Elektriker überprüfen.
- Gehen Sie sorgfältig mit der Sandfilteranlage um. Das Stromkabel ist keine Tragehilfe. Verhindern Sie zudem Abschürfungen am Kabel und halten Sie die Sandfilteranlange von scharfen Gegenständen sowie von Öl und Hitze fern.
- Vor Wartungsarbeiten jeder Art muss die Stromversorgung der Sandfilteranlage unterbrochen werden.
- Trocknen Sie Ihre Hände gründlich ab, bevor Sie mit dem Stecker in Berührung kommen.
- Der Stecker muss immer gezogen werden, wenn:
  - An regnerischen Tagen
  - Reinigungs- oder Wartungsarbeiten durchgeführt werden sollen
  - Eine längere Abwesenheit (Urlaub etc.) bevorsteht
- Wird das Gerät über einen längeren Zeitraum hinweg (Winterzeit) nicht verwendet, sollte es abgebaut werden.
  ACHTUNG: Lesen Sie diese Gebrauchsanweisung vor jeder Verwendung des Geräts sowie jedem Auf- und Abbau sorgfältig durch.
- Bewahren Sie diese Gebrauchsanweisungen sorgfältig auf. Lesen Sie vor jedem Wiederaufbau Ihres Pools ebenfalls die entsprechende Gebrauchsanweisung.
- Sollte keine Gebrauchsanweisung beiliegen, besuchen Sie unsere Website unter **www.bestwaycorp.com.**
- Elektroinstallationen müssen stets gemäß aller nationalen Vorgaben erfolgen. Wenden Sie sich hierzu an einen qualifizierten Elektriker.
  ACHTUNG: Diese Sandfilteranlage ist ausschließlich für die Reinigung von Frame bzw. Aufstellpools vorgesehen. Ein mobiler Pool ist im Gegensatz zu einer eingelassenen Version so konstruiert, dass dieser abgebaut und im Anschluss platzsparend gelagert werden kann.
- Stellen Sie sicher, dass Sie das Gerät vor Wartungsarbeiten jeglicher Art von der Stromversorgung trennen.
- Das Gerät kann von Personen mit verringerten physischen, sensorischen oder mentalen Fähigkeiten oder Mangel an Erfahrung und Wissen benutzt werden. Voraussetzung dafür ist eine vorangegangene Unterweisung und die Vermittlung aller aus der Verwendung resultierenden Risiken.
- Das Gerät ist kein Kinderspielzeug.
- Filtersysteme, die nicht nachweislich über einen entsprechenden Frostschutz verfügen, dürfen während der Wintermonate nicht im Freien verbleiben.
- Sämtliche Wartungsarbeiten dürfen ausschließlich durch Personen ab 18 Jahren durchgeführt werden.

WICHTIGE AUFBAUHINWEISE:

- Stellen Sie die Sandfilteranlage auf einen festen, ebenen Untergrund und platzieren Sie sie mindestens 3.5 m vom Pool entfernt; halten Sie nach Möglichkeit einen noch größeren Abstand ein.
- Achten Sie darauf, dass die Position des Pools sowie der Sandfilteranlage eine ausreichende Lüftung, sowie genügend Abflussmöglichkeiten und Platz für Wartungsarbeiten zulässt. Die Sandfilteranlage sollte niemals an Orten, an denen es leicht zu Wasseransammlungen kommen kann, aufgestellt werden.

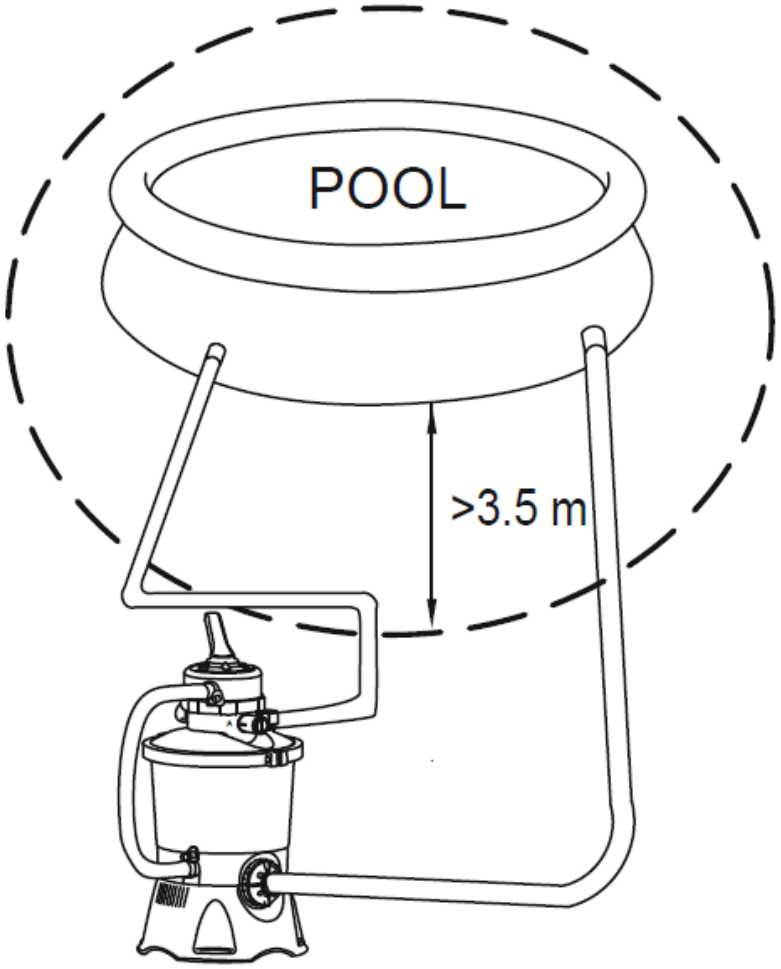

- Der Stecker der Filterpumpe muss zu jeder Zeit zugänglich sein.
- Witterungseinflüsse können die Leistung sowie Lebensdauer der Sandfilteranlage beeinträchtigen. Treffen Sie daher stets angemessene Vorkehrungen, um das Gerät vor unnötigem Verschleiß zu schützen.
- Alle Filtermedien müssen regelmäßig überprüft werden. Achten Sie auf eine ordnungsgemäße Entsorgung.
- Defekte Komponente müssen unverzüglich ausgetauscht werden. Verwenden Sie dafür ausschließlich die vom Hersteller empfohlenen sowie zugelassenen Ersatzteile.
- Die Sandfilteranlage ist keine Sitzgelegenheit.
- Füllen Sie niemals Chemikalien in die Sandfilteranlage ein.
- Sollten zur Pflege des Poolwassers entsprechende Chemikalien eingesetzt werden, empfehlen wir aus gesundheitlichen Gründen die Einhaltung einer Mindestlaufzeit des Filtersystems. Beachten Sie darüber hinaus die allgemeinen Vorschriften zur Handhabung von Chemikalien.
- Es dürfen ausschließlich die vom Hersteller genannten Filtermedien verwendet werden.
- Verhindern Sie ein Verstopfen der Ein- bzw. Auslassdüse.
- Vor jeglichen Wartungsarbeiten muss das Gerät unbedingt abgeschaltet werden.
- Überprüfen Sie regelmäßig den Verschmutzungsgrad der Filterkartusche.
- Wir empfehlen, wöchentlich eine Rückspülung des Sandbetts durchzuführen. Für ein zufriedenstellendes Filterergebnis ist eine tägliche Mindestlaufzeit der Sandfilteranlage von acht Stunden vollkommend ausreichend.
- Beschädigte Komponenten müssen unverzüglich ausgetauscht werden. Verwenden Sie dafür ausschließlich die vom Hersteller empfohlenen Ersatzteile.
- Filtermedien müssen regelmäßig überprüft werden, um ein zufriedenstellendes Filterergebnis zu gewährleisten. Die Entsorgung von gebrauchten Filtermedien muss den geltenden Vorschriften/Gesetzen entsprechen.
- Beachten Sie alle im Handbuch beschriebenen Sicherheitsvorschriften und Empfehlungen. Im Fall von Zweifeln hinsichtlich der Anlage oder anderer Umwälzvorrichtungen wenden Sie sich bitte an einen entsprechenden Fachmann oder den Hersteller/Importeur/Händler. Die Installation muss im Einklang mit den europäischen sowie den nationalen/lokalen Bestimmungen erfolgen, insbesondere wenn es sich um elektrische Fragen handelt. Jegliche Veränderungen der Ventilposition, Pumpen- oder Filtergröße kann zu einer Veränderung des Durchflussrate und einer Erhöhung der Ansauggeschwindigkeit führen.
- Dieses Produkt ist nicht für den gewerblichen Gebrauch bestimmt.

Bitte lesen Sie die Gebrauchsanweisung gründlich durch und bewahren Sie diese für einen späteren Zeitpunkt sorgfältig auf.

BEWAHREN SIE DIESE GEBRAUCHSANWEISUNG SORGFÄLTIG AUF

ENTSORGUNG

Dieses Symbol weist darauf hin, dass dieses Produkt gemäß Richtlinie über Elektro- und Elektronik-Altgeräte (2012/19/EU) und nationalen Gesetzen nicht über den Hausmüll entsorgt werden darf. Der unsachgemäße Umgang mit Altgeräten kann aufgrund potentiell gefährlicher Stoffe, die häufig in Elektro-und Elektronik-Altgeräten enthalten sind, negative Auswirkungen auf die Umwelt und die menschliche Gesundheit haben. Verbraucher sind gesetzlich dazu verpflichtet, Elektro- und Elektronikgeräte am Ende ihrer Lebensdauer einer vom unsortierten Siedlungsabfall getrennten Erfassung zuzuführen. Durch die sachgemäße Entsorgung dieses Produkts tragen Sie außerdem zu einer effektiven Nutzung natürlicher Ressourcen bei. Informationen zu Sammelstellen für Altgeräte erhalten Sie bei Ihrer Stadtverwaltung, dem öffentlich-rechtlichen Entsorgungsträger, einer autorisierten Stelle für die Entsorgung von Elektro- und Elektronik-Altgeräten oder Ihrer Müllabfuhr.
Bringen Sie Altgeräte zu dafür vorgesehenen Sammelstellen oder geben Sie es ihrem Händler zurück. Händler von Elektro- und Elektronikgeräten mit einer Verkaufsfläche von mindestens 400 qm sowie Lebensmittelhändler mit einer Verkaufsfläche von mindestens 800 qm, die regelmäßig Elektro- und Elektronikgeräte verkaufen, sind außerdem verpflichtet, Altgeräte beim Kauf eines Neugerätes und Altgeräte mit Abmessungen kleiner als 25 cm auch ohne, dass ein Neugerät gekauft wird, zurückzunehmen.
Entnehmen Sie vor der Entsorgung des Produkts sämtliche Batterien und Akkus sowie alle Lampen, die zerstörungsfrei entnommen werden können. Wir weisen darauf hin, dass Sie für die Löschung personenbezogener Daten auf dem zu entsorgenden Produkt selbst verantwortlich sind.

Batterien und Akkus dürfen nicht zusammen mit dem Hausmüll entsorgt werden. Verbraucher sind gesetzlich dazu verpflichtet, Batterien und Akkus einer getrennten Sammlung zuzuführen. Batterien und Akkus können unentgeltlich bei einer Sammelstelle Ihrer Gemeinde/Ihres Stadtteils oder im Handel abgegeben werden, damit sie einer umweltschonenden Entsorgung sowie einer Wiedergewinnung von wertvollen Rohstoffen zugeführt werden können. Bei einer unsachgemäßen Entsorgung können giftige Inhaltsstoffe in die Umwelt gelangen, die gesundheitsschädigende Wirkungen auf Menschen, Tiere und Pflanzen haben. In Elektrogeräten enthaltene Batterien und Akkus müssen nach Möglichkeit getrennt von ihnen entsorgt werden. Geben Sie Batterien und Akkus nur in entladenem Zustand ab. Verwenden Sie wenn möglich wiederaufladbare Batterien anstelle von Einwegbatterien. Kleben Sie bei lithiumhaltigen Batterien und Akkus vor der Entsorgung die Pole ab, um einen äußeren Kurzschluss zu vermeiden. Ein Kurzschluss kann zu einem Brand oder einer Explosion führen.
Batterien mit erhöhtem Schadstoffgehalt sind zudem mit den folgenden Zeichen gekennzeichnet: Cd = Cadmium, Hg = Quecksilber, Pb = Blei

TECHNISCHE SICHERHEITSHINWEISE

ACHTUNG: Geben Sie kein Chlor oder andere Chemikalien in den Filter. Dies kann zu schweren Verletzungen sowie Schäden an Ihrem Produkt führen.

PERSONENSCHUTZSCHALTER-ANLEITUNGEN

Der Personenschutzschalter muss vor jedem Gebrauch getestet werden, um die Gefahr eines Stromschlags zu vermeiden. Führen Sie den Test jedes Mal vor dem Einschalten der Pumpe durch.

ACHTUNG: Vergewissern Sie sich, dass die Stromstärke der gewählten Steckdose für die Sandfilteranlage geeignet ist.

ACHTUNG: Die Verwendung eines Verlängerungskabels oder eines Mehrfachsteckers mit der Sandfilteranlage kann zu einer Überhitzung des Steckers führen, wodurch das Gerät selbst sowie Gegenstände in der Umgebung beschädigt werden können. Die Sandfilteranlage ist ein elektrisches Gerät der Klasse I und muss direkt an eine geerdete Steckdose angeschlossen werden. Es wird empfohlen, nur eine Steckdose zu verwenden, die feuchtigkeitsbeständig und für höhere Spannungen geeignet ist. Überprüfen Sie den Stecker und die Steckdose regelmäßig auf Beschädigungen, bevor Sie die Sandfilteranlage in Betrieb nehmen - und verwenden Sie das Gerät nicht, wenn der Stecker oder die Steckdose beschädigt sind. Wenn Sie sich über die Qualität der Stromversorgung nicht im Klaren sind, wenden Sie sich vor der Inbetriebnahme bitte an einen qualifizierten Elektriker.

- Zum Testen des Personenschutzschalters:
  - Drücken Sie die Testtaste. Der Personenschutzschalter sollte den Strom unterbrechen.
  - Drücken Sie die Reset-Taste. Die Stromversorgung sollte wiederhergestellt sein.
- Wenn der Personenschutzschalter auf diese Weise nicht funktioniert, ist er defekt.
- Wenn der Personenschutzschalter die Stromversorgung der Pumpe unterbricht, ohne dass der Testknopf gedrückt wurde, kann eine unerwünschte Stromableitung entstehen. Das deutet darauf hin, dass das Risiko eines Stromschlags erhöht ist.
  - Diese Pumpe darf nicht verwendet werden.
  - Trennen Sie die Pumpe vom Netz und lassen Sie das Problem von einem qualifizierten Servicetechniker beheben, bevor Sie sie wieder benutzen.

ACHTUNG: Verwenden Sie die Sandfilteranlage nicht, wenn dieser Test fehlschlägt.

BITTE BEACHTEN: Sollten Sie Hilfe und Informationen benötigen, besuchen Sie uns unter **www.bestwaycorp.com**.

PRODUKTBESCHREIBUNG

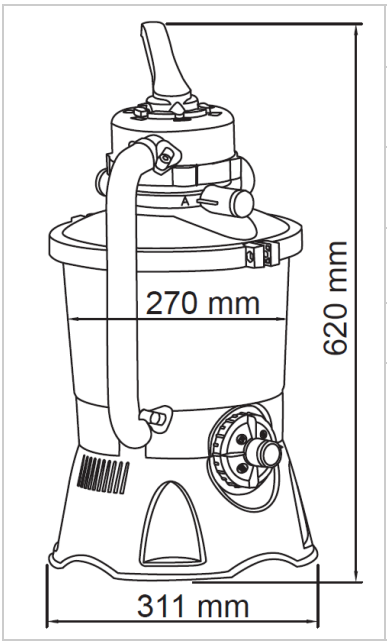

Filterdurchmesser:	270 mm
Filterfläche:	0,059
Max. Betriebsdruck:	0,42 Bar
Arbeitsdruck der Sandfilteranlage:	<0,25 Bar
Max. Wassertemperatur:	35 ºC
Geeignet für:	Nr. 20 Quarzsand (0,45–0,85 mm) – ca. 8,5 kg
	Polysphere™ Pool Filterbälle – ca. 240 g

BITTE BEACHTEN: Insofern weder Sand oder Polysphere™ nicht im Set enthalten sind, besuchen Sie bitte unsere Website unter www.bestwaycorp.com oder wenden Sie sich an Ihren örtlichen Baumarkt.

KOMPONENTE & WERKZEUGE

Vergleichen Sie die Teile in Ihrem Karton mit den in dieser Gebrauchsanweisung aufgeführten Teilen. Vergewissern Sie sich, dass die einzelnen Komponenten dem Modell entsprechen, welches Sie zu kaufen beabsichtigt haben. Wenn zum Zeitpunkt des Kaufs Teile beschädigt sind oder fehlen, besuchen Sie unsere Website unter **bestwaycorp.com/support.**

Nehmen Sie sich vor dem Zusammenbau des Produkts ein paar Minuten Zeit, um sich mit allen Teilen vertraut zu machen.

Sie benötigen einen Kreuzschraubendreher (nicht im Lieferumfang enthalten).

Bevor Sie die Pumpe aufstellen, einschalten oder Wartungsarbeiten daran vornehmen, lesen Sie bitte die Gebrauchsanweisung sorgfältig durch.

AUFBAUANWEISUNGEN

Übersicht

DEN RICHTIGEN STANDORT WÄHLEN:

1. Platzieren Sie die Sandfilteranlage auf einer festen und ebenen Unterlage, vorzugsweise einer Betonplatte. Achten Sie darauf, dass alle für den Betrieb einschließlich der Wartung notwendigen Anschlüsse und Ventile jederzeit zugänglich sind.
2. Die Sandfilteranlage muss vor der Verwendung aufrecht stehen, entweder auf dem Boden oder auf einem Sockel aus Holz oder Beton, damit sie nicht versehentlich umfällt. Die vollständig montierte Sandfilteranlage wiegt mehr als 18 kg. Wenn Sie einen Holzsockel verwenden, müssen Sie den Filter auf der Plattform montieren. Die Montagelöcher sollten einen Durchmesser von 8 mm haben und in einem Abstand von 285 mm zueinander angebracht werden. Verwenden Sie zwei Schrauben und Muttern mit einem maximalen Durchmesser von 8 mm (nicht im Lieferumfang enthalten), um den Sandfilter am Sockel zu befestigen.

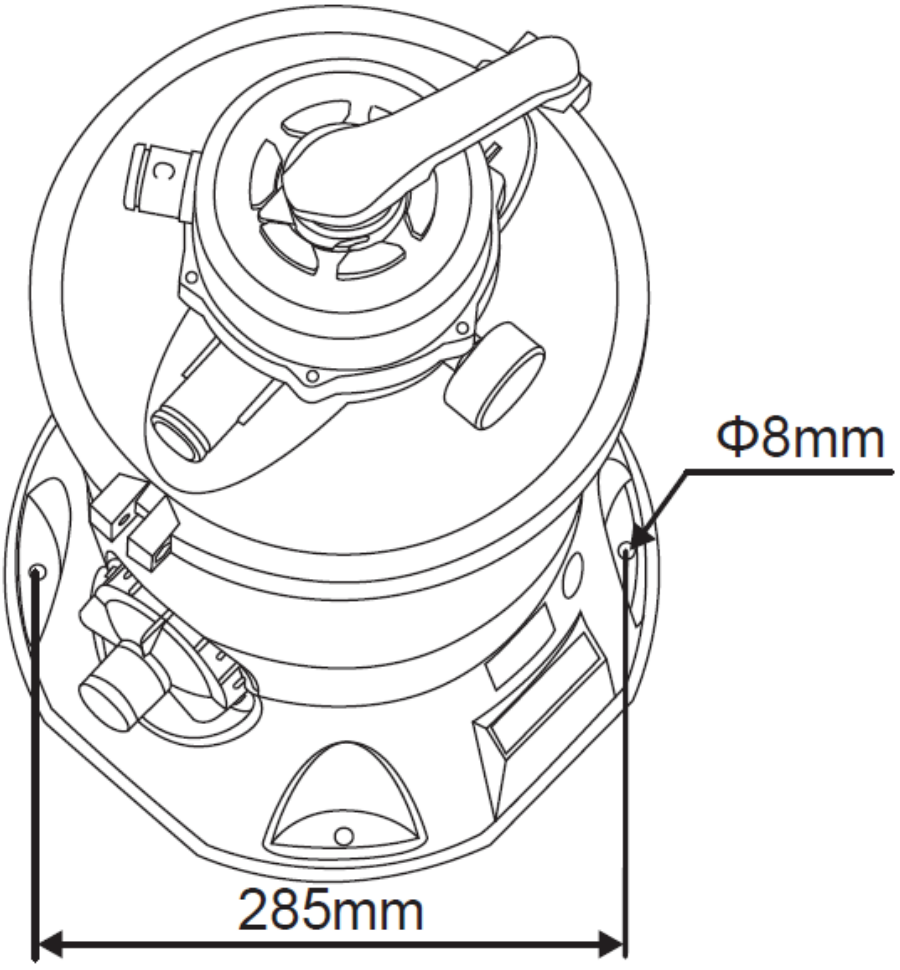

Nützliche Tipps:

WICHTIGER HINWEIS: Bitte legen Sie nichts in das Sieb. Reinigen Sie das Sieb regelmäßig, um es frei von Rückständen zu halten und einen gleichmäßigen Wasserfluss zu gewährleisten.

Wird eine andere als die empfohlene Körnung des Filtersands verwendet, so beeinträchtigt dies die Leistung der Sandfilteranlage und kann obendrein zu Schäden am Gerät führen. Dadurch kommt es zu Erlöschen der Herstellergarantie.

WICHTIGER HINWEIS: Durch den Sand können kleine Schmutzpartikel in den Pool gelangen. Dies ist normal, insbesondere wenn es sich um feine Verunreinigungen oder Schlamm handelt. Um dies zu vermeiden, sollten Sie die Wartungsanweisungen befolgen und bei Bedarf die Funktionen **Rückspülen** und **Spülen** verwenden.

Wenn sich beim Saugen des Pools viel Schmutz angesammelt hat, empfehlen wir, nach der Hälfte der Reinigung die Verwendung der Funktion **Rückspülen** (siehe Abschnitt „Bedienung“).

HINWEISE ZUM AUFBAU

Folgen Sie für Installationsanweisungen den Abbildungen auf der Rückseite der Gebrauchsanweisung. Die Zeichnungen dienen nur zu Illustrationszwecken. Sie spiegeln nicht unbedingt das tatsächliche Produkt wieder. Nicht maßstabsgetreu.

Bestway® haftet nicht für Schäden am Produkt, die durch unsachgemäße Handhabung oder Nichtbeachtung dieser Anweisungen entstanden sind.

BEDIENUNGSHINWEISE

6-WEGE-VENTIL

Drücken Sie den Hebel des 6-Wege-Ventils nach unten und drehen Sie ihn in die gewünschte Position. Um Schäden an der Anlage zu vermeiden, schalten Sie die Sandfilteranlage immer aus, bevor Sie die Funktion des 6-Wege-Ventils verändern. Das Ventil darf sich nicht zwischen zwei Positionen befinden, da sonst Wasser aus dem Anschluss D austritt.

Schalten Sie die Sandfilteranlage nicht ein, wenn sich das 6-Wege-Ventil in der Position Geschlossen befindet, dies würde den Druck innerhalb des Filtertanks erhöhen und die Sandfilteranlage ernsthaft beschädigen.

Nützliche Tipps:

WICHTIGER HINWEIS: Lassen Sie die Sandfilteranlage nicht trocken laufen. Stellen Sie sicher, dass sowohl der Einlass als auch der Auslass des Pools geöffnet und vollständig mit Wasser bedeckt sind. Führen Sie vor dem Einschalten der Sandfilteranlage den Entlüftungsvorgang (siehe Abschnitt „Aufbau“) durch.
BITTE BEACHTEN: Wird dieser Schritt ignoriert, wirkt sich dies negativ auf die Lebensdauer des Produkts aus.

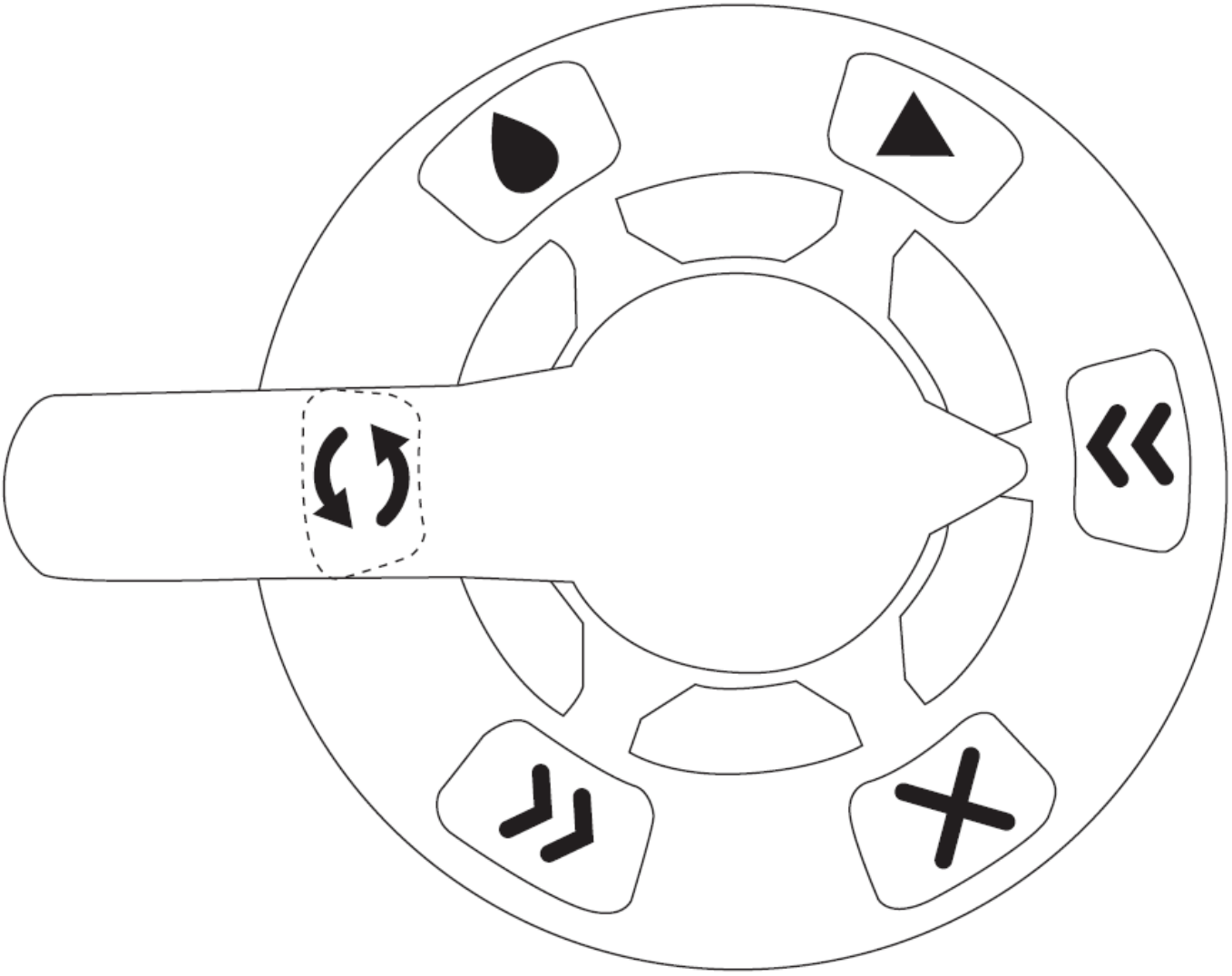

Rückspülen

Diese Funktion reinigt den Sand. Wasser wird durch den Steigrohr nach unten gepumpt, durch den Sand nach oben und über den Anschluss D abgelassen.

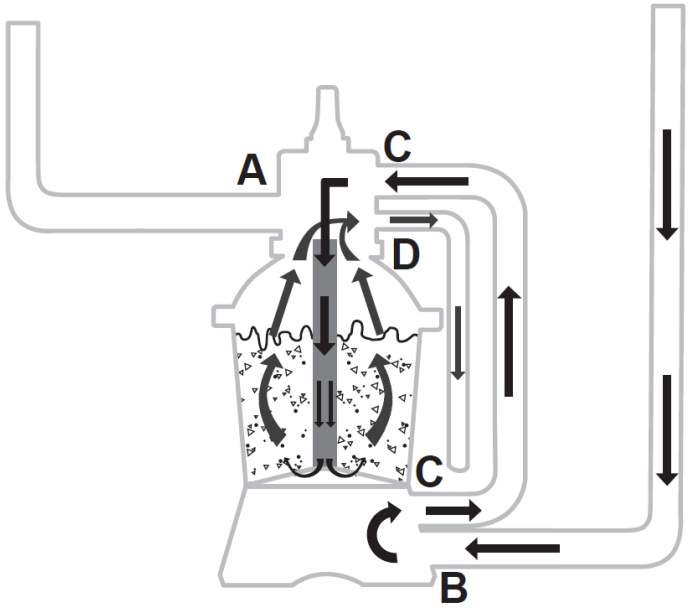

Spülen

Diese Funktion sollte bei der ersten Inbetriebnahme verwendet werden, um die Pumpe zu reinigen sowie das Sandbett nach dem Ausführen der Funktion Rückspülen zu nivellieren. Wasser wird durch den Sand nach unten, durch das Steigrohr nach oben gepumpt und über den Anschluss D abgelassen.

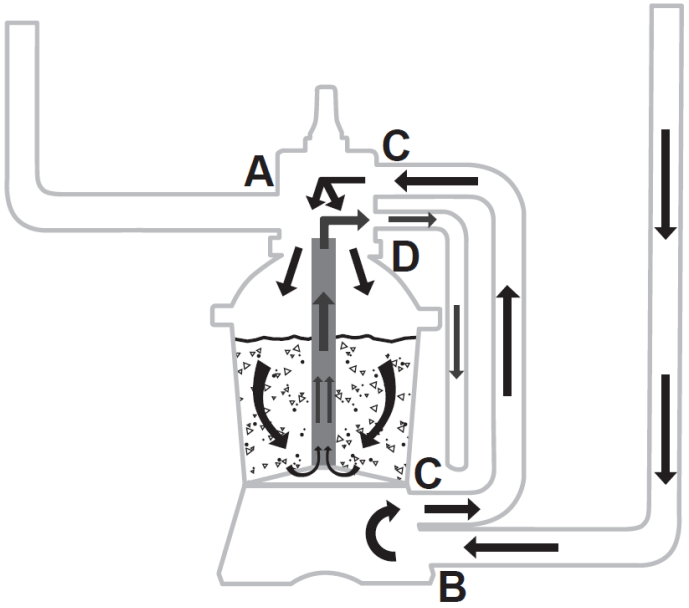

Filtern

Diese Funktion wird zum Filtern des Poolwassers verwendet und ist zu 99 % der Zeit in Gebrauch. Das Wasser wird durch das Sandbett gepumpt, wo es gereinigt und im Anschluss in den Pool zurückgeleitet wird.

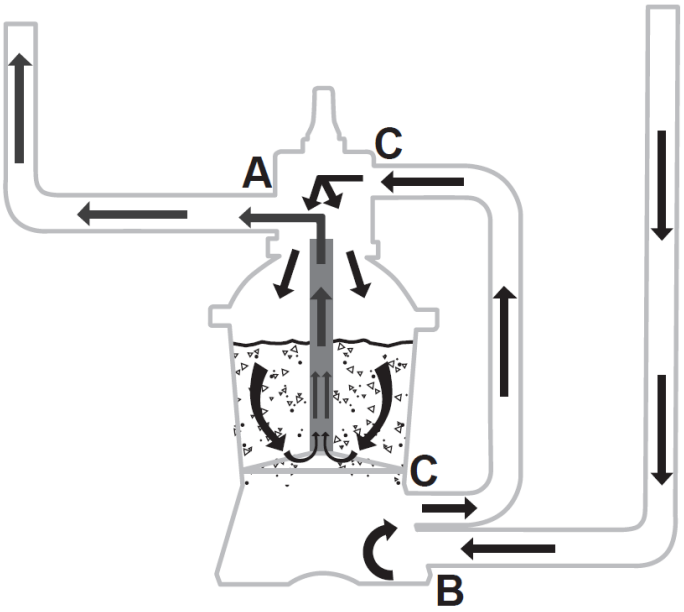

Umwälzen

Diese Funktion lässt das das Poolwasser zirkulieren, indem es durch die Sandfilteranlage am Sandbett vorbei geleitet wird. Verwenden Sie diese Funktion, wenn der Filter defekt ist, um Verunreinigungen im Vorfilter zu sammeln.

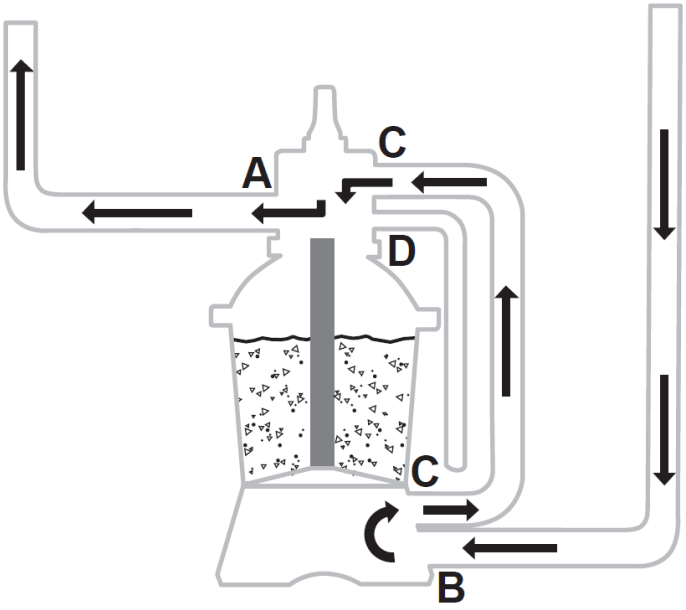

Ablassen

Diese Funktion ermöglicht das Ablassen des Wassers aus dem Pool. Das Wasser wird aus dem Pool gepumpt und über den Anschluss D abgelassen, anstatt in den Pool zurückzufließen.

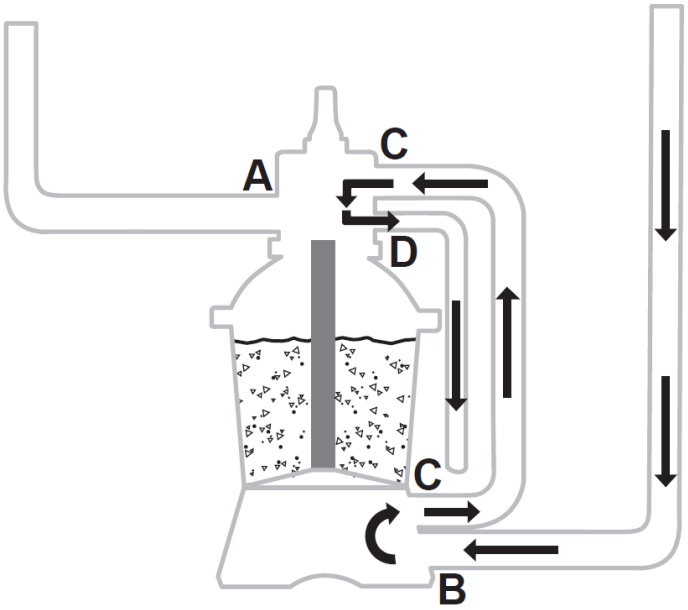

Geschlossen

Diese Funktion verhindert den Wasserfluss zwischen der Sandfilteranlage und dem Pool.

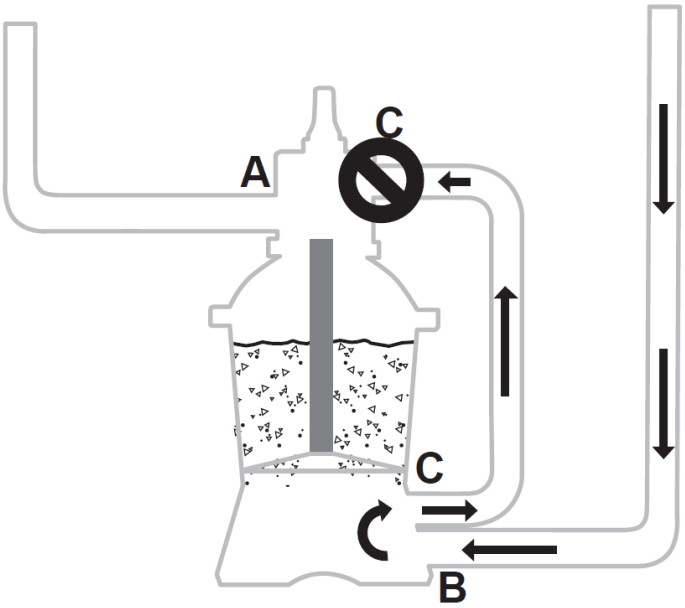

Um zu verhindern, dass Wasser austritt, setzen Sie die **Kappe für Anschluss D (M)** auf den Anschluss D und sichern Sie die Verbindung mit einer **Schlauchklemme (N)**, bevor Sie die Sandfilteranlage in Betrieb nehmen. Wenn das 6-Wege-Ventil auf die Funktionen **Rückspülen**, **Spülen** oder **Entleeren** eingestellt ist, öffnen Sie die **Schlauchklemme (N)** und entfernen Sie die **Kappe für Anschluss D (M)**, damit das Wasser aus dem Anschluss D ablaufen kann.

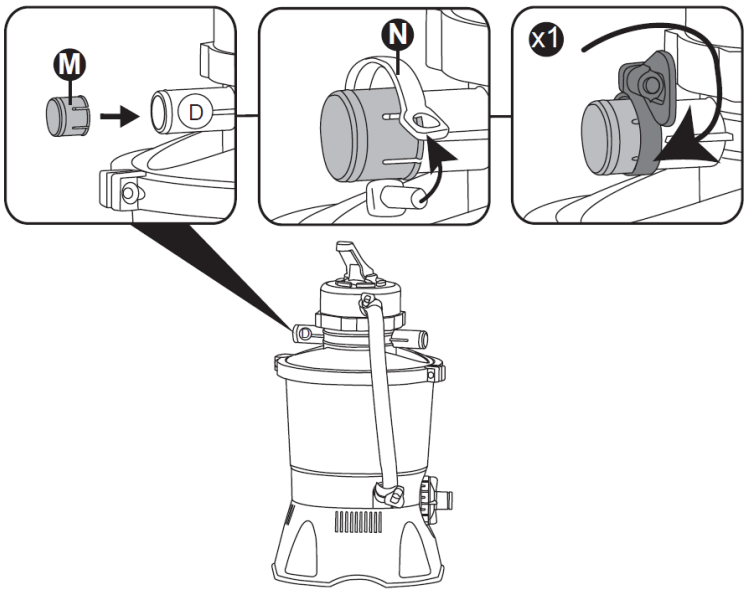

Anweisung zur ersten Inbetriebnahme

Die Funktionen **Rückspülen** und **Spülen** müssen ausgeführt werden, um das Sandbett zu reinigen und das Gerät für den ersten Gebrauch vorzubereiten.

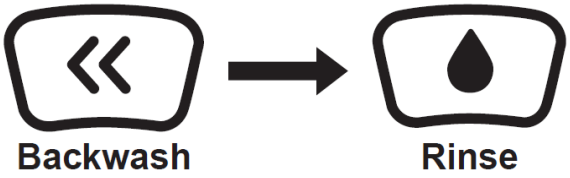

Rückspülen	Spülen

WICHTIGER HINWEIS: Durch diese Funktion wird Wasser aus dem Pool abgelassen, welches nachgefüllt werden muss. Schalten Sie die Sandfilteranlage sofort aus, wenn der Wasserstand die Einlass- bzw. Auslassdüse des Pools erreicht hat.

1. Lassen Sie die Funktion **Rückspülen** 3–5 Minuten lang laufen und wechseln Sie anschließend für 1 Minute zur Funktion **Spülen**.
2. Die Sandfilteranlage ist nun einsatzbereit. Bewegen Sie das 6-Wege-Ventil in die Position **Filtern**.

WICHTIGER HINWEIS: Stellen Sie vor dem Betrieb sicher, dass der Filtertank fest und stabil in der Basis steht und korrekt an die Pumpeneinheit angeschlossen ist.

PFLEGE

Informationen zur Reinigung und Wartung finden Sie in den bebilderten Schritten am Ende der Gebrauchsanweisung. Die Zeichnungen dienen nur zur Veranschaulichung. Sie spiegeln möglicherweise nicht das tatsächliche Produkt wider. Nicht maßstabsgetreu.

REINIGUNGSHINWEIS: Das Vorfiltersieb muss regelmäßig entleert werden. Ein verunreinigtes oder verstopftes Sieb führt zu schlechteren Filterergebnissen.

ACHTUNG: Sie müssen sicherstellen, dass die Sandfilteranlage ausgeschaltet und der Netzstecker gezogen ist, bevor Sie mit Wartungsarbeiten jeglicher Art beginnen, da sonst das Risiko für schwere bis lebensgefährliche Verletzungen besteht.

Wenn sich Schmutz in der Sandfilteranlage ansammelt, steigt der Druck auf dem Manometer. Wenn das Manometer 0,25 bar oder mehr anzeigt, muss der Sand gereinigt werden. Befolgen Sie zum Reinigen des Sandes alle Anweisungen, die zuvor unter **Rückspülen** und **Spülen** aufgeführt wurden.

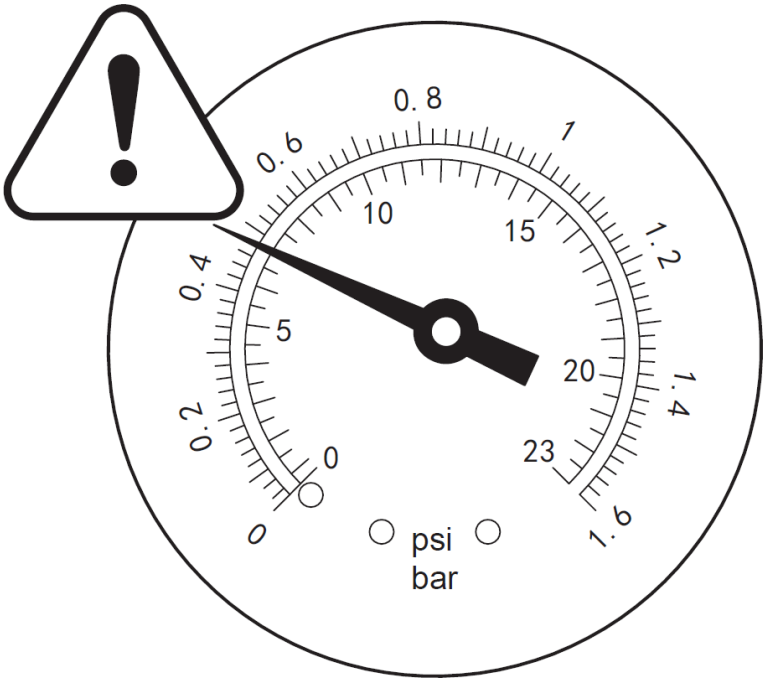

HINWEIS: Das Manometer dient nur zu Wartungszwecken, und der Wert des Manometers dient nur als Referenz. Es sollte nicht als Präzisionsinstrument verwendet werden.

HINWEIS: Wir empfehlen, den Sand einmal im Monat oder seltener zu reinigen, je nachdem, wie oft der Pool benutzt wird. Reinigen Sie den Sand nicht zu häufig. Wir empfehlen Ihnen, sich an Ihren Händler zu wenden, um ein chemisches Produkt zu erhalten, das speziell für die Reinigung des Sandes geeignet ist. Durch die richtige Pflege des Sandes wird die Reinigungsleistung optimiert und die Ansammlung von Ölen oder Kesselstein vermieden.

ABBAU & LAGERUNG

Ablassen

Folgen Sie zum Ablassen des Wassers aus Ihrem Pool den Abbildungen auf der Rückseite der Gebrauchsanweisung. Die Zeichnungen dienen nur zur Veranschaulichung. Sie spiegeln möglicherweise nicht das tatsächliche Produkt wider. Nicht maßstabsgetreu.

Bevor Sie das Wasser aus Ihrem Pool ablassen, stellen Sie sicher, dass Sie das Wasser vom Haus und von allen Gegenständen, die durch Wasser beschädigt werden könnten, wegleiten. Informieren Sie sich über die örtlichen Vorschriften für die Ableitung von Abwasser.

1. Schalten Sie den Schalter an der **Sandfilteranlage (G)** aus.
2. Trennen Sie die Sandfilteranlage von der Stromversorgung.
3. Entfernen Sie die **Kappe des Anschlusses D (M)**. Schließen Sie einen Schlauch (nicht im Lieferumfang enthalten) an den Anschluss D an. Verwenden Sie die Schlauchklemmen (N), um den Anschluss D zu sichern. Drücken Sie das 6-Wege-Ventil nach unten und drehen Sie es auf die **Ablassfunktion**.
   Bitte beachten: Der verwendete Schlauch (nicht im Lieferumfang enthalten) sollte einen Durchmesser von 32 mm haben.

Nützliche Tipps:

Wenn Sie Ihren Pool nicht vollständig entleeren möchten, können Sie Ihre Filterpumpe weiterhin verwenden. Führen Sie die oben genannten Schritte aus, bis das Wasser den gewünschten Stand erreicht hat. Vergewissern Sie sich, dass das Wasser die Anschlüsse immer noch vollständig bedeckt, und drehen Sie dann das 6-Wege-Ventil auf die gewünschte Funktion, z. B. **Rückspülen**. Schließen Sie die Sandfilteranlage an die Stromversorgung an und schalten Sie den Schalter am **Sandfilterbehälter (G)** ein.

LAGERUNG

Entfernen Sie sämtliches Zubehör. Achten Sie darauf, dass die Sandfilteranlage, die Schläuche sowie Einlass und Auslassdüse plus Vorfiltersieb vor der Lagerung vollständig sauber und trocken sind. Wenn nicht alle Teile vollständig trocken sind, kann sich Schimmel bilden. Entfernen und trocknen Sie vor der Lagerung den Sand und lagern Sie ihn dann an einem trockenen Ort.
Wir empfehlen dringend, die Sandfilteranlage abzubauen, wenn die Umgebungstemperatur unter 10 °C liegt.
Lagern Sie die Sandfilteranlage an einem trockenen Ort bei moderaten Temperaturen zwischen 10 und 38 °C.

FEHLERBEHEBUNG

Probleme	Mögliche Ursachen	Lösungen
Sand fließt in den Pool	Der Sand ist zu fein	Verwenden Sie Filtersand mit der empfohlenen Körnung von 0,45–0,85 mm (Quarzsand #20)
	Das 6-Wege-Ventil wurde von der Rückspül- in die Filterposition versetzt, ohne die Sandfilteranlage abzuschalten.	Schalten Sie die Sandfilteranlage ab, bevor Sie die Position des 6-Wege-Ventils verändern.
	Die Funktionen Rückspülen und Spülen reichen nicht aus, um das Sandbett zu reinigen	Wiederholen Sie die Funktion Rückspülen und Spülen
	Die Filterscheibe wurde beschädigt	Ersetzen Sie die Filterscheibe
Es ist kein Wasserfluss zu erkennen	Die Verschlussstopfen wurden nicht entfernt	Entfernen Sie die Verschlussstopfen und ersetzen Sie diese durch Einlass- bzw. Auslassdüse
	Die Sandfilteranlage wurde nicht ordnungsgemäß entlüftet	Lassen Sie die Luft aus der Sandfilteranlage ab (Entlüftungsvorgang durchführen)
	Das 6-Wege-Ventil befindet sich in der Position Geschlossen	Stellen Sie das 6-Wege-Ventil in die Position Filtern
	Die Schläuche wurden nicht korrekt angeschlossen	Schließen Sie die Schläuche korrekt an
	Das Vorfiltersieb ist verstopft	Reinigen Sie das Vorfiltersieb
	Der Sandfilter wurde beschädigt	Sollten Sie Unterstützung benötigen, besuchen Sie bitte den Hilfe-Bereich auf unserer Website, **www.bestwaycorp.com**
Der Druck im Filtertank ist übermäßig hoch	Das Sandbett bzw. die Polysphere™ Filterbälle sind verunreinigt	Führen Sie eine Rückspülung des Sandbettes durch / Reinigen Sie die Polysphere™ Filterbälle
	Das Sandbett ist verkalkt	Tauschen Sie den Filtersand aus
	Die Funktionen Rückspülen und Spülen reichen nicht aus, um das Sandbett zu reinigen	Wiederholen Sie die Funktionen Rückspülen und Klarspülen, bis das Wasser klar läuft.
	Das Manometer wurde beschädigt	Ersetzen Sie das Manometer
Es tritt Wasser aus dem Anschluss D aus	Das 6-Wege-Ventil befindet sich zwischen 2 Positionen	Stellen Sie das 6-Wege-Ventil in eine Position
	Die Verschlusskappe wurde nicht richtig angebracht	Setzen Sie die Kappe wieder auf den D-Anschluss.
	Die Verschlusskappe wurde nicht angebracht	Bringen Sie die Verschlusskappe an Anschluss D
	Das 6-Wege-Ventil befindet sich in der Position Filtern, die Verschlusskappe wurde nicht angebracht und es fließt eine große Menge Wasser aus dem D-Anschluss.	Sollten Sie Unterstützung benötigen, besuchen Sie bitte den Hilfe-Bereich auf unserer Website, **www.bestwaycorp.com**
Zwischen den Schläuchen und den Anschlüssen des 6-Wege-Ventils tritt	Die Dichtung im Schlauch wurde	Ersetzen Sie die beschädigte

Wasser aus.	beschädigt	Dichtung
	Die Überwurfmutter bzw. die Flanschklemme wurde nicht fest genug angezogen	Ziehen Sie die Überwurfmutter bzw. die Flanschklemme fest

GARANTIEBEDINGUNGEN

Für Unterstützung und Produktregistrierung besuchen Sie uns unter **bestwaycorp.com/support.**

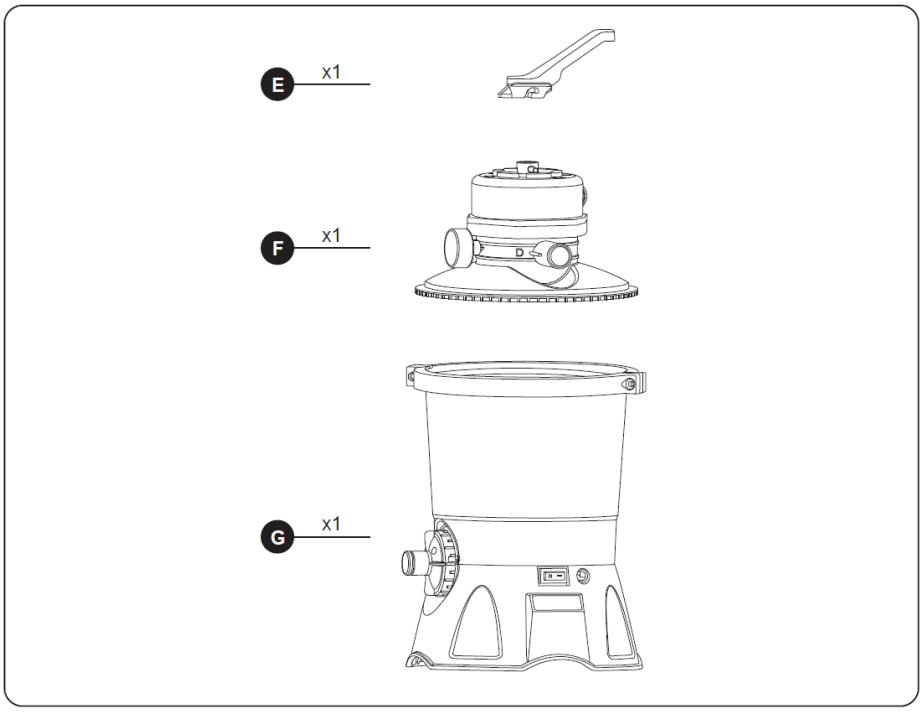

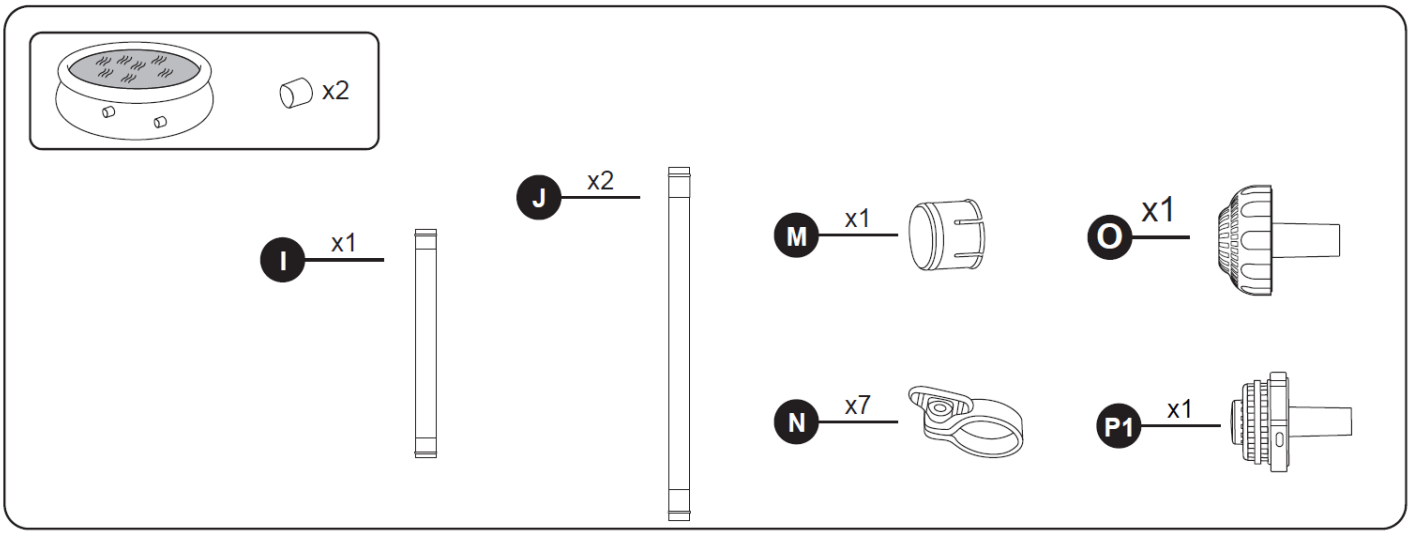

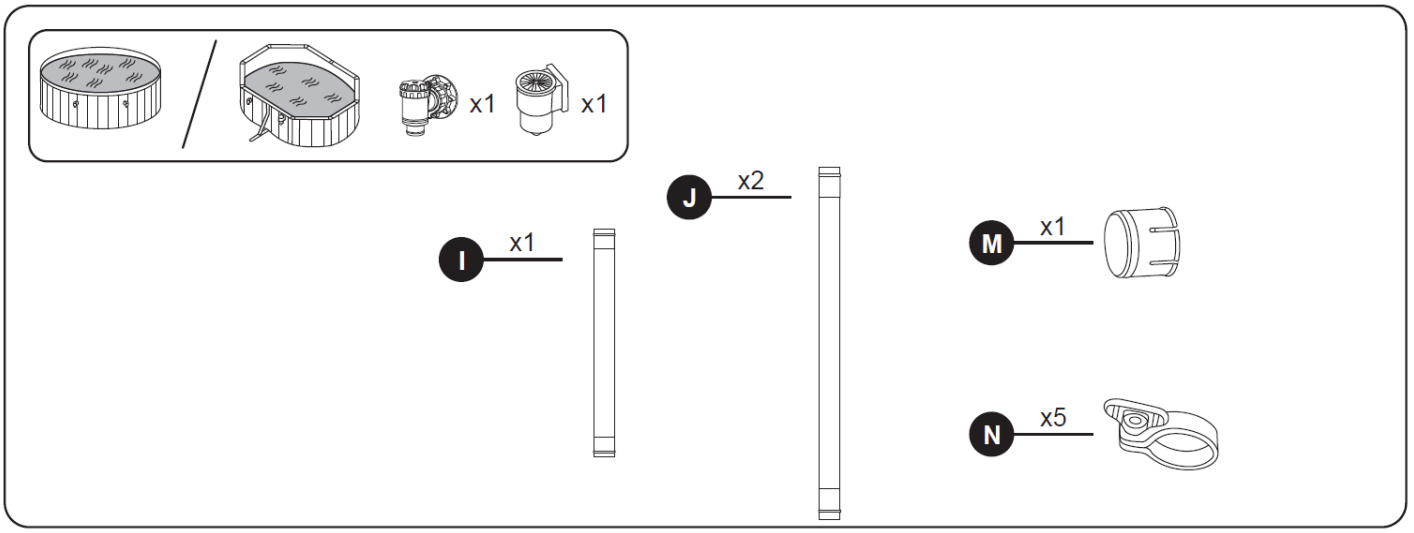

1

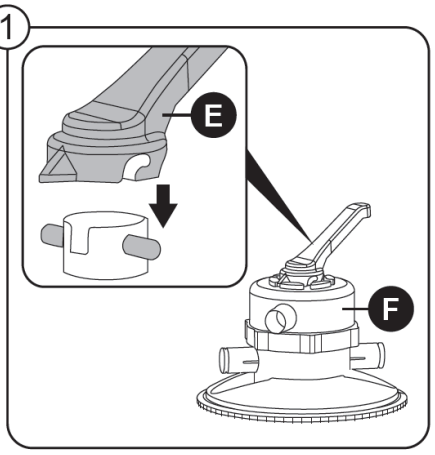

2

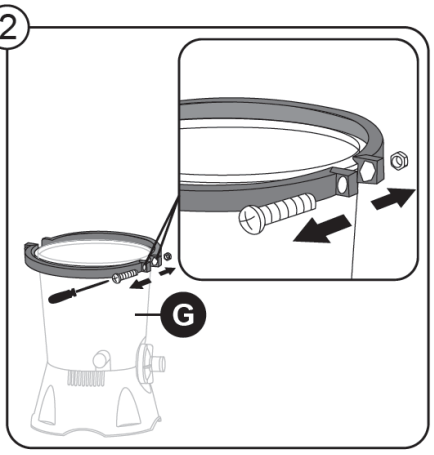

3

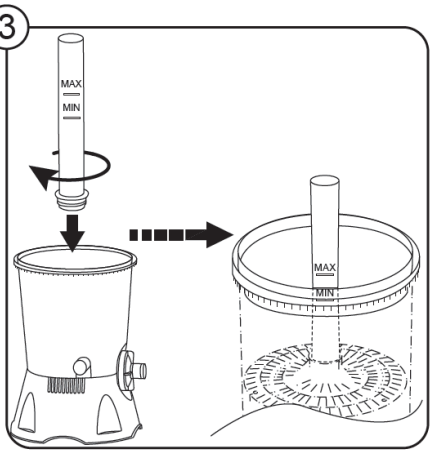

4

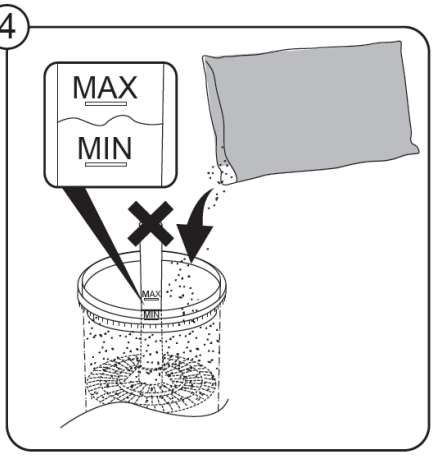

5

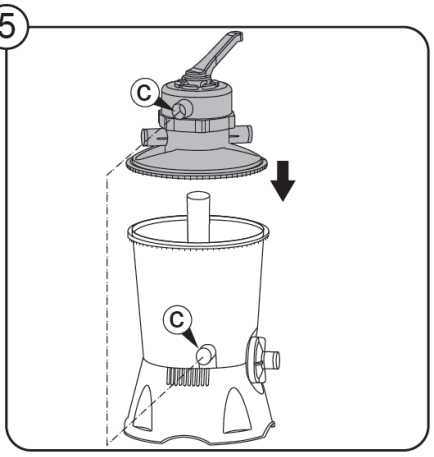

6

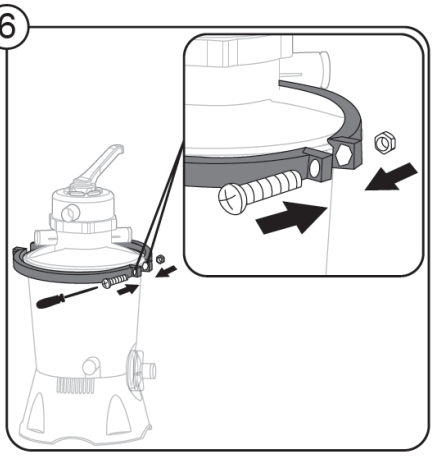

7

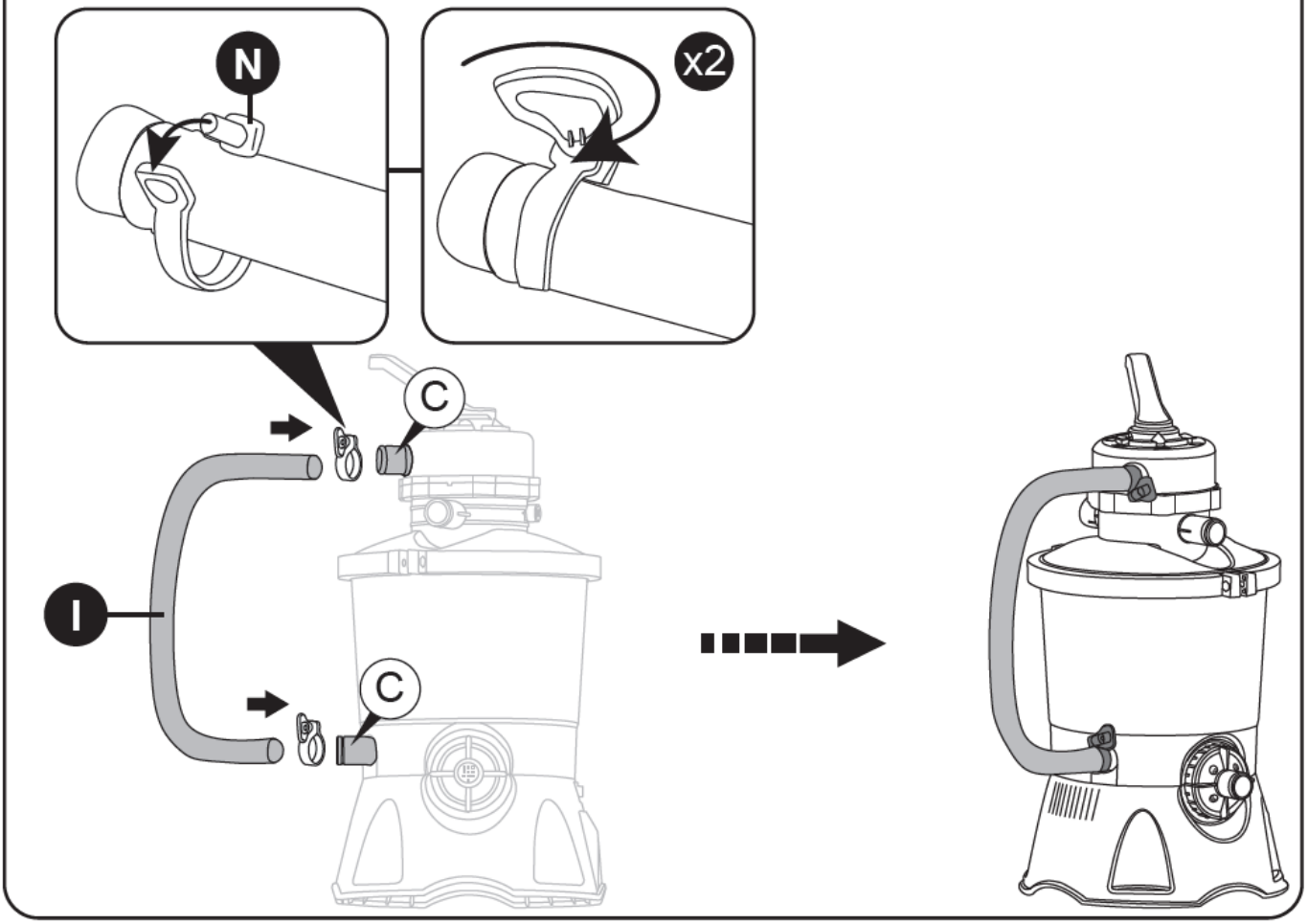

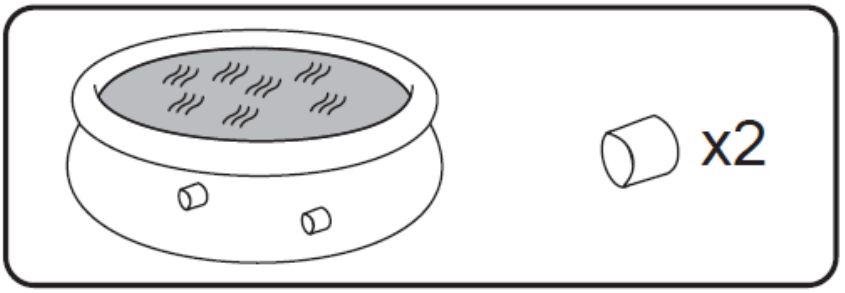

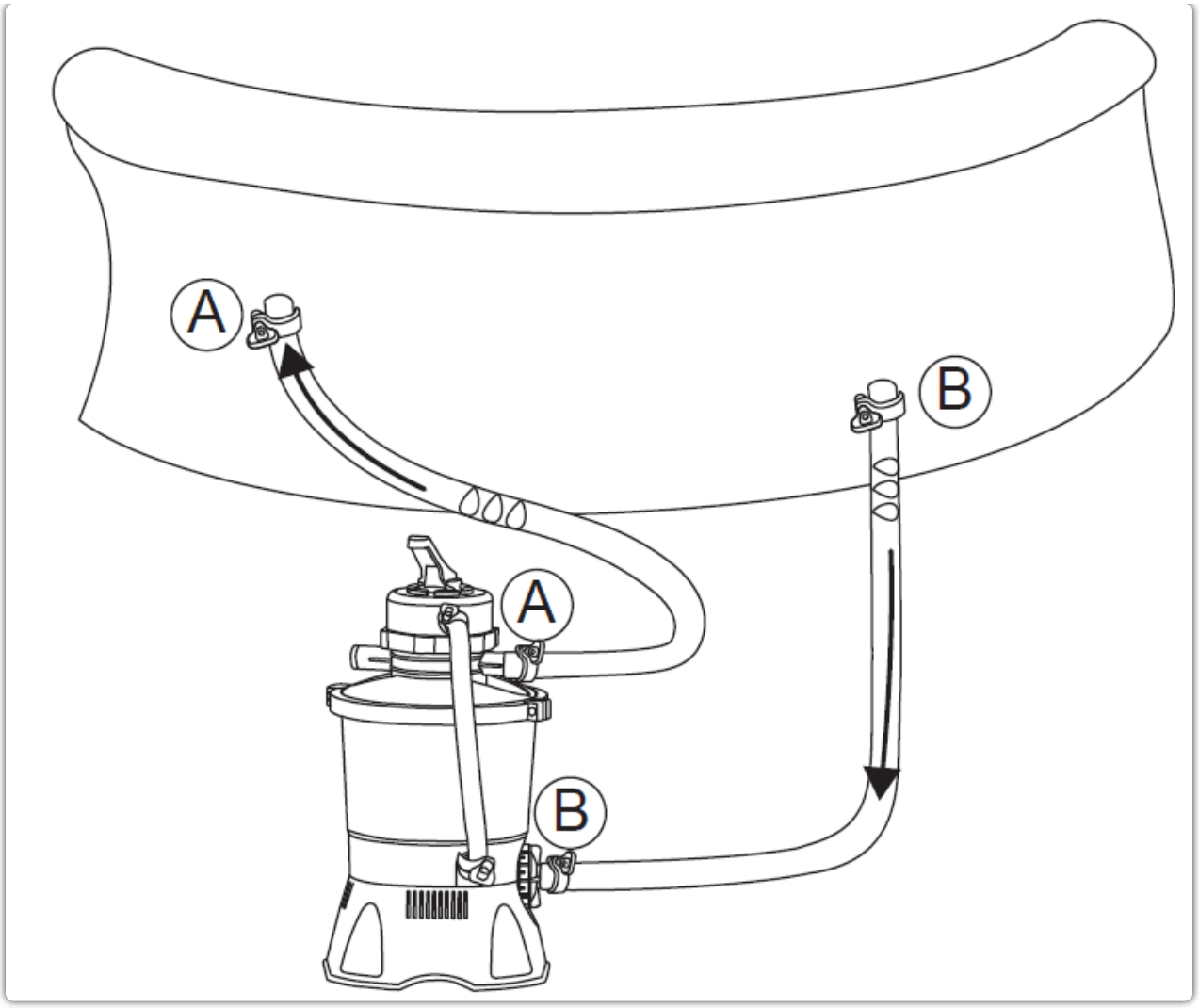
A
B
A
B

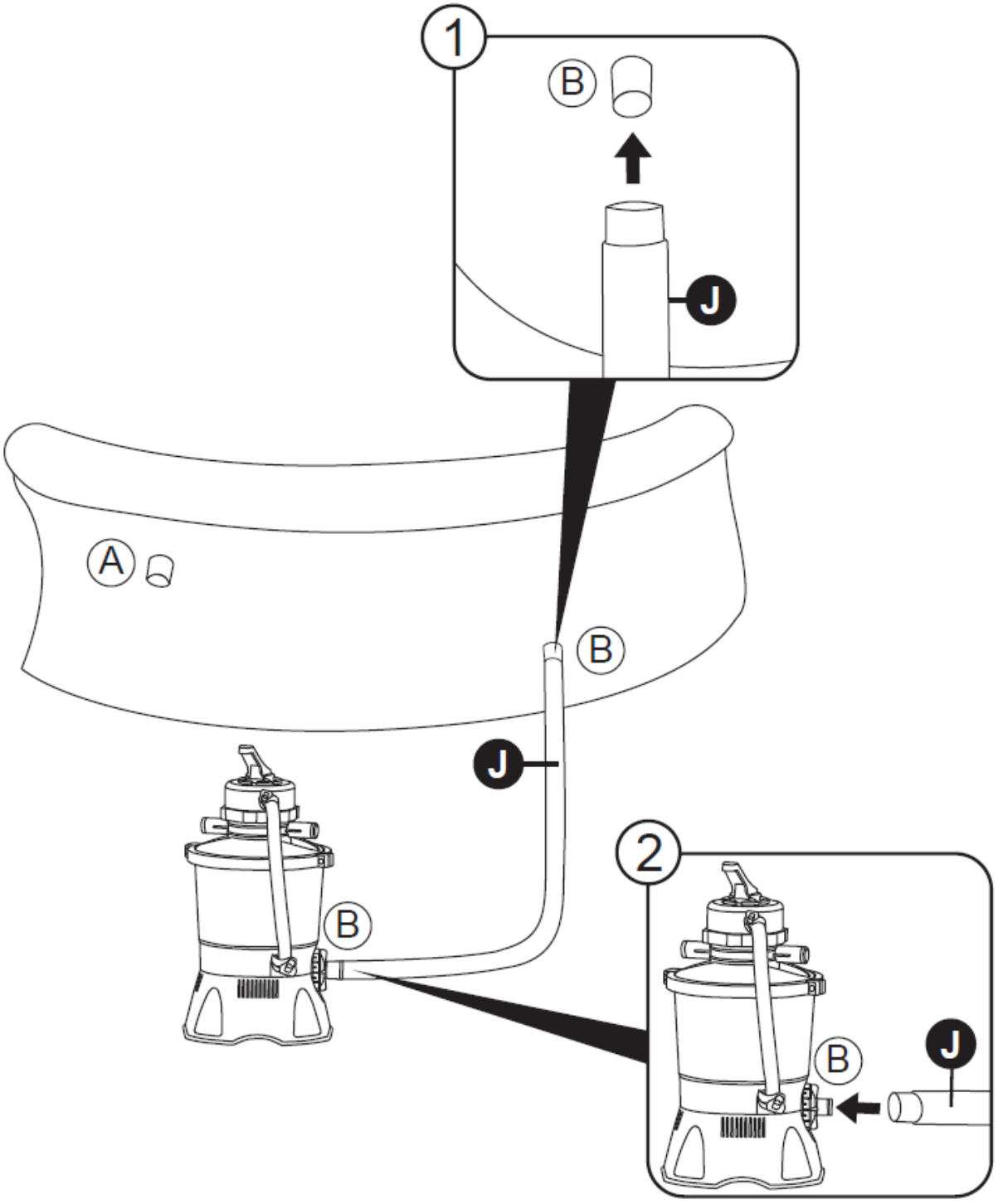
1
B
J
A
B
J
B
2
B
J

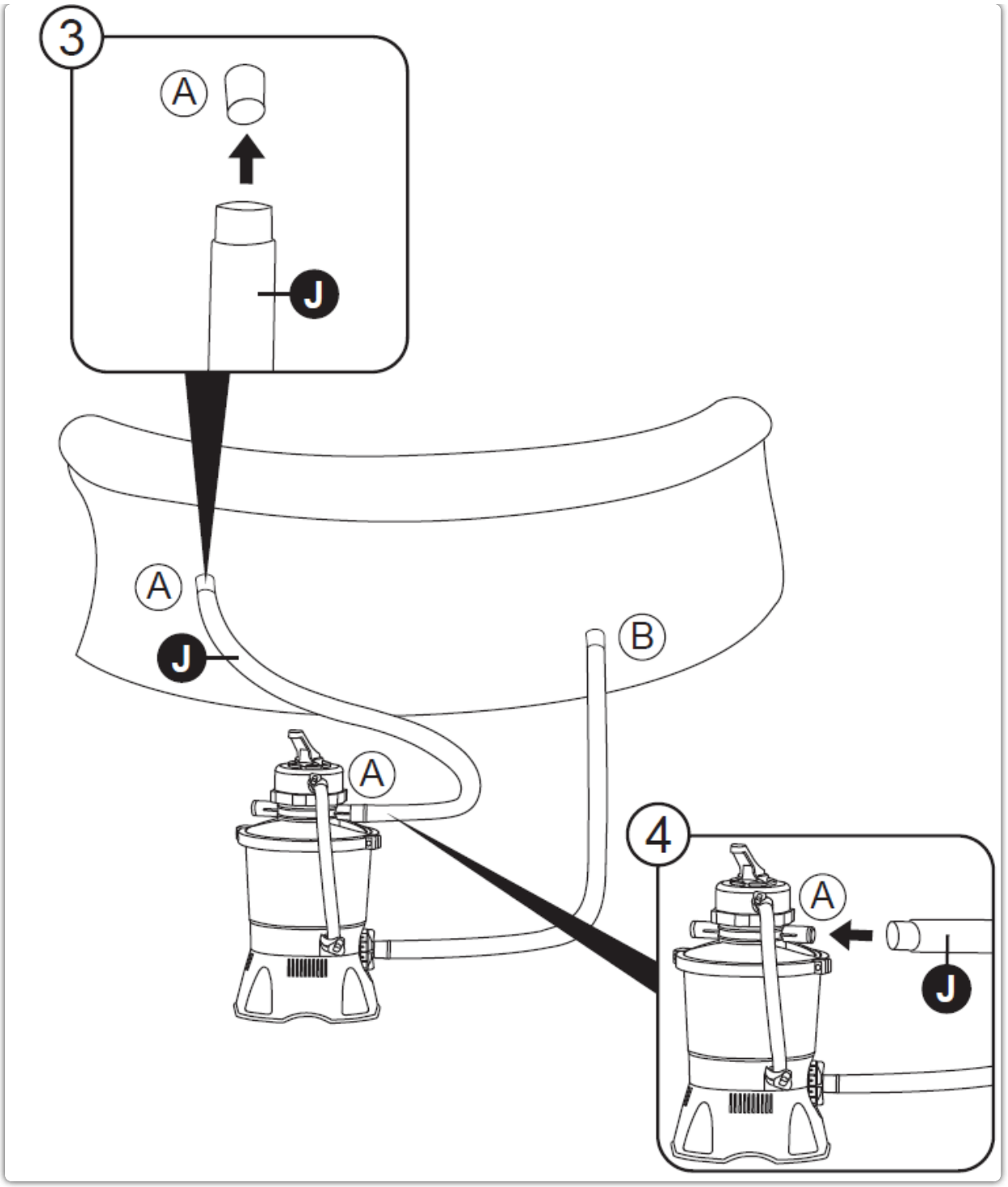
3
A
J
A
J
B
A
4
A
J

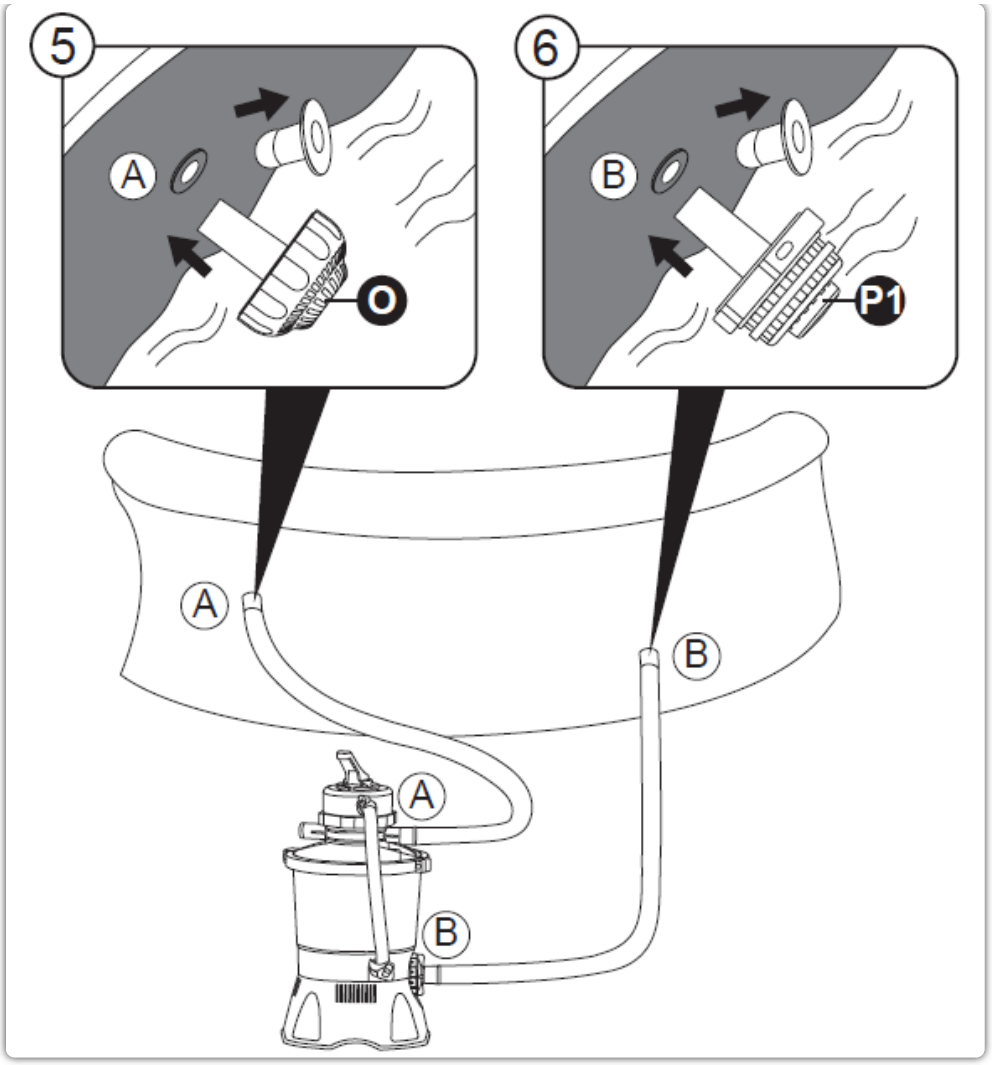
5
A
O
6
B
P1
A
B
A
B

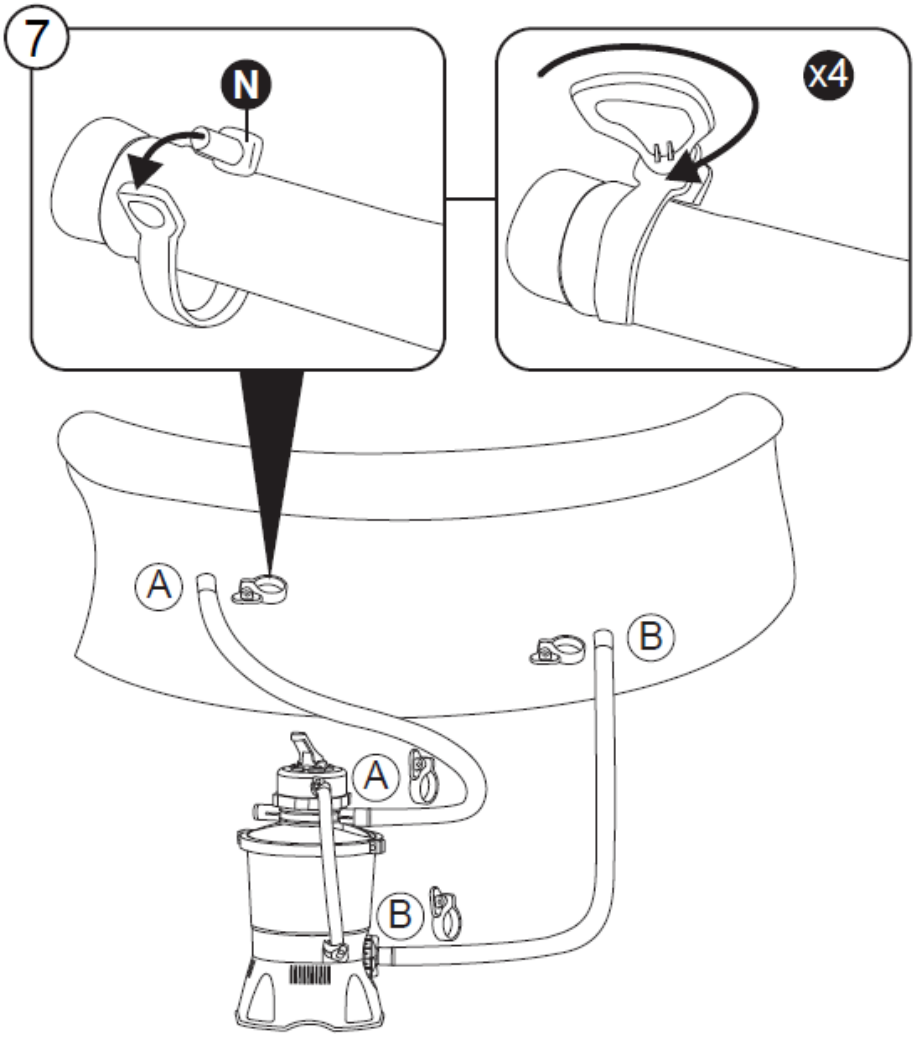
7
N
x4
A
B
A
B

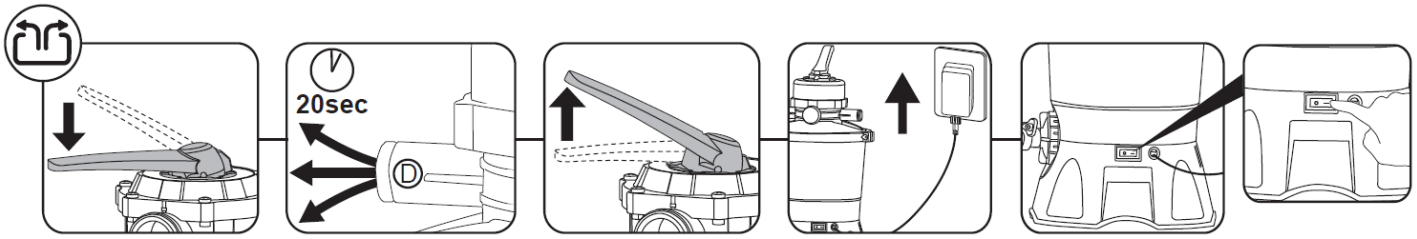
20sec
D

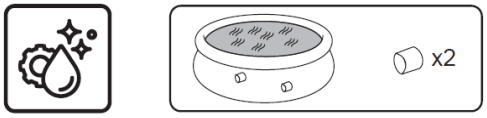
x2

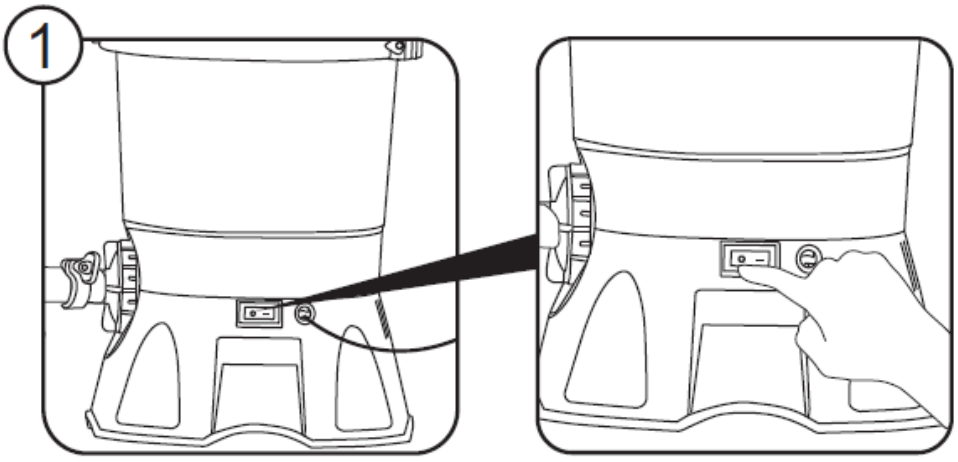
1

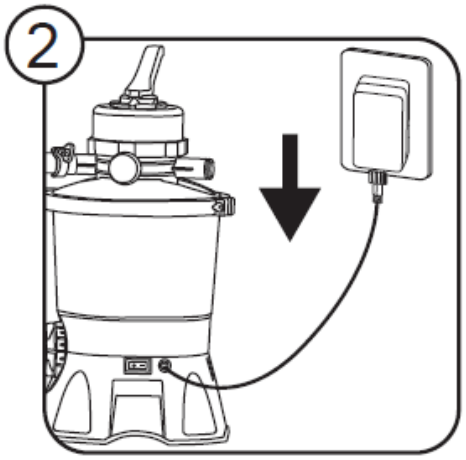
2

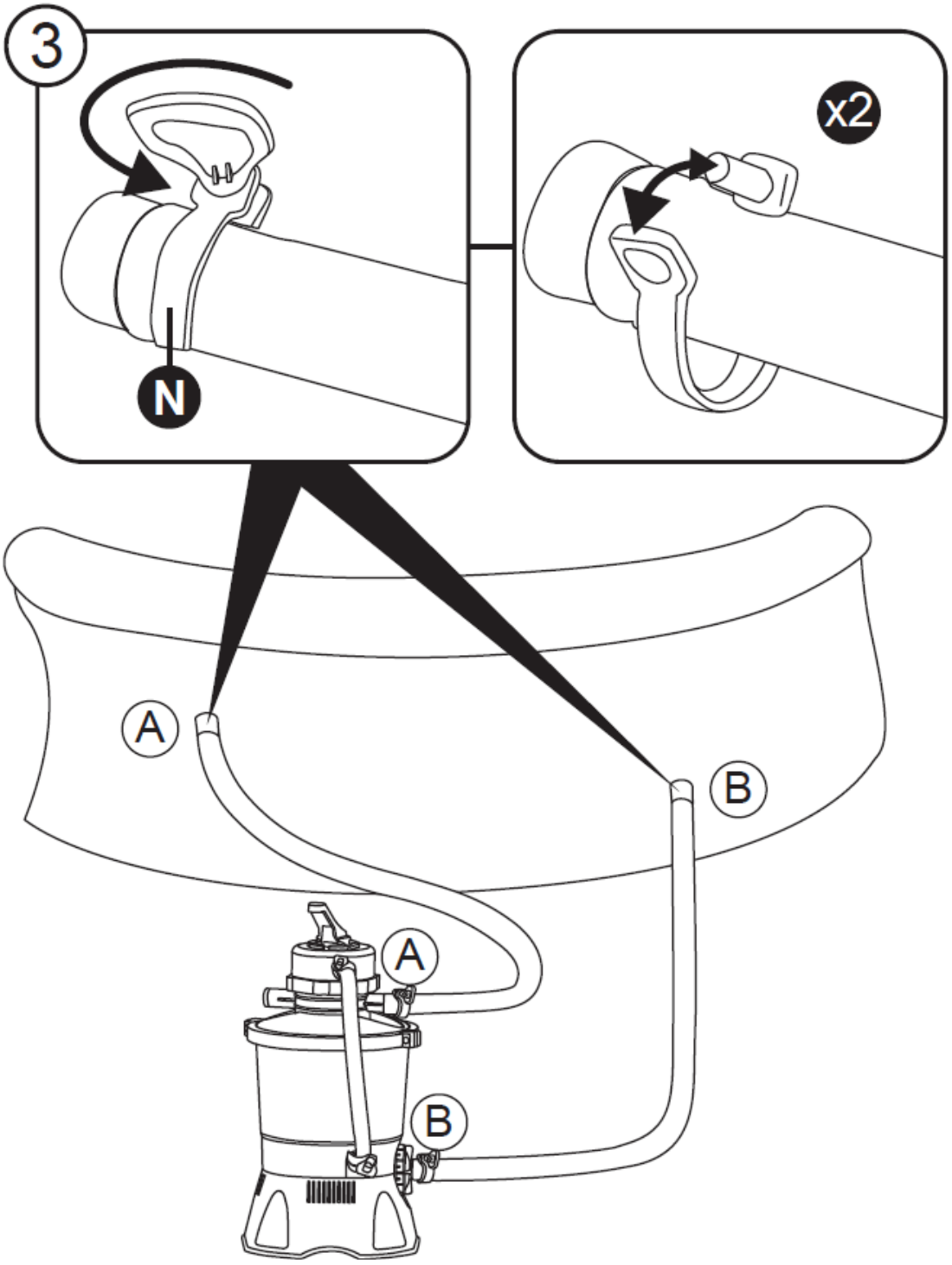
3
N
x2
A
B
A
B

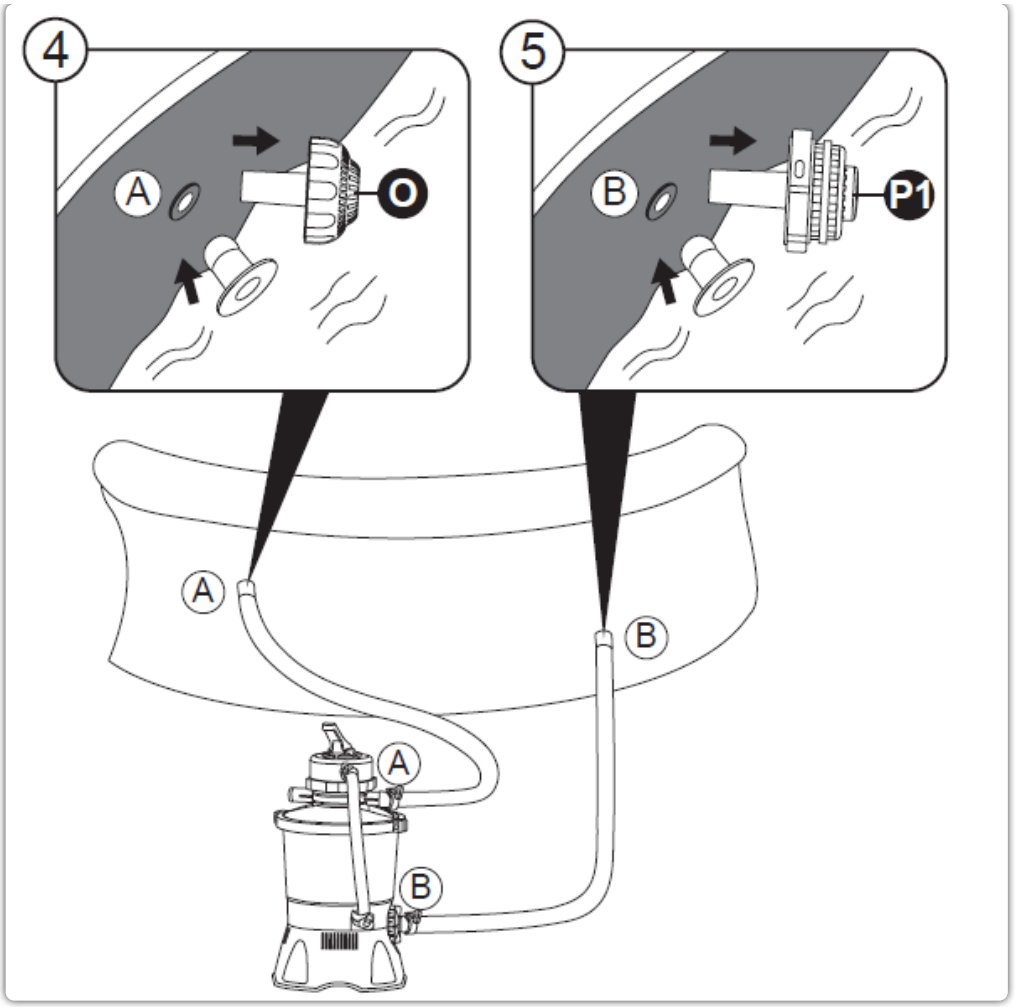
4
A
O
5
B
P1
A
B
A
B

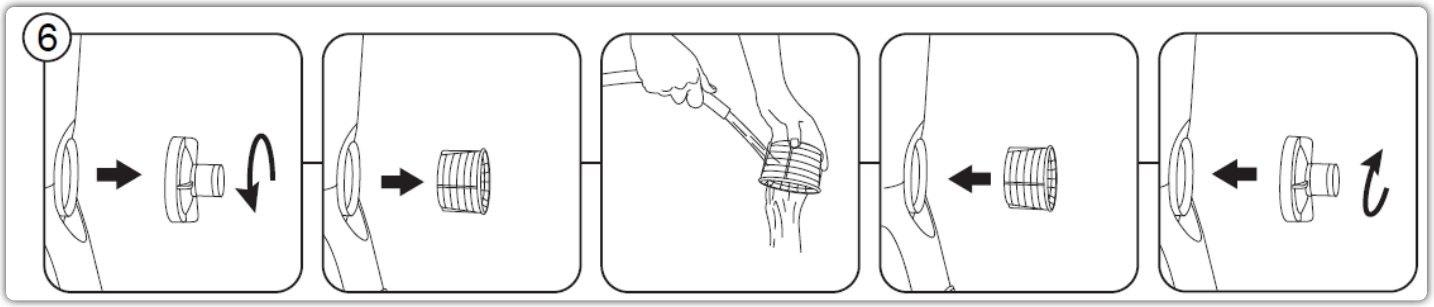
6

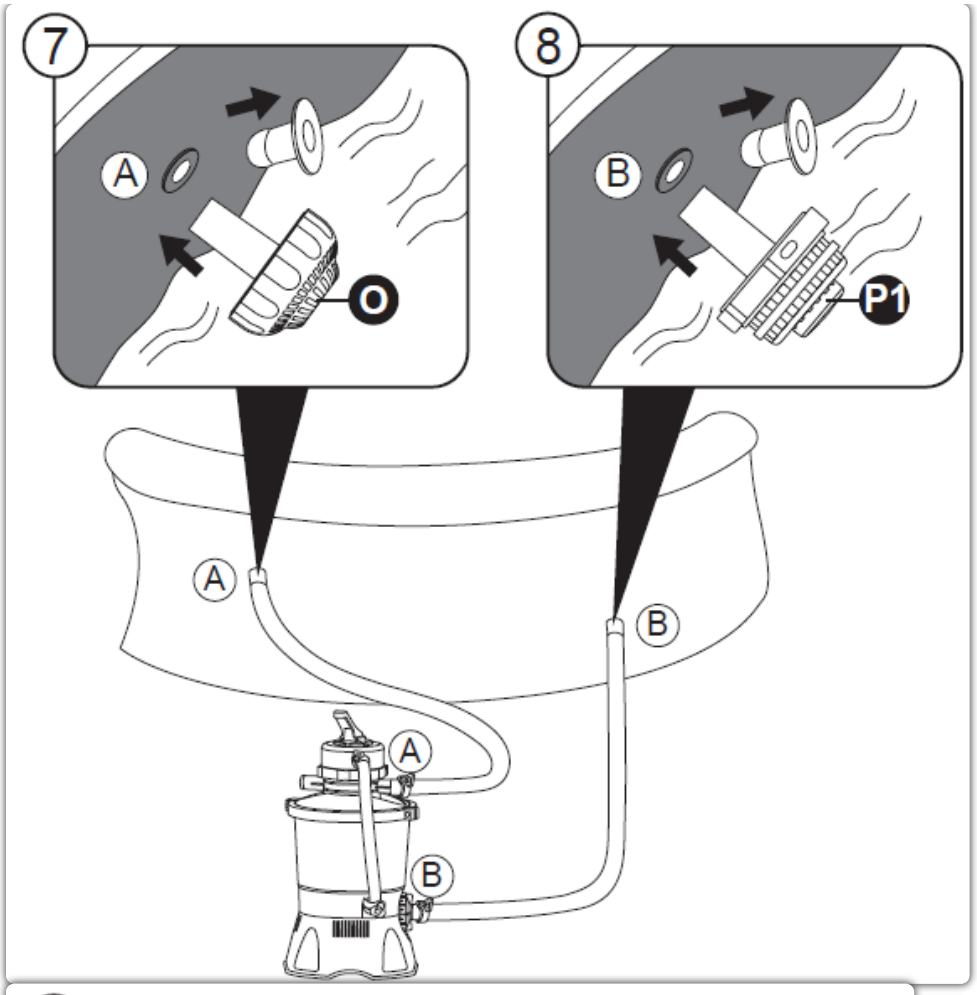
7
A
O
8
B
P1
A
B
A
B

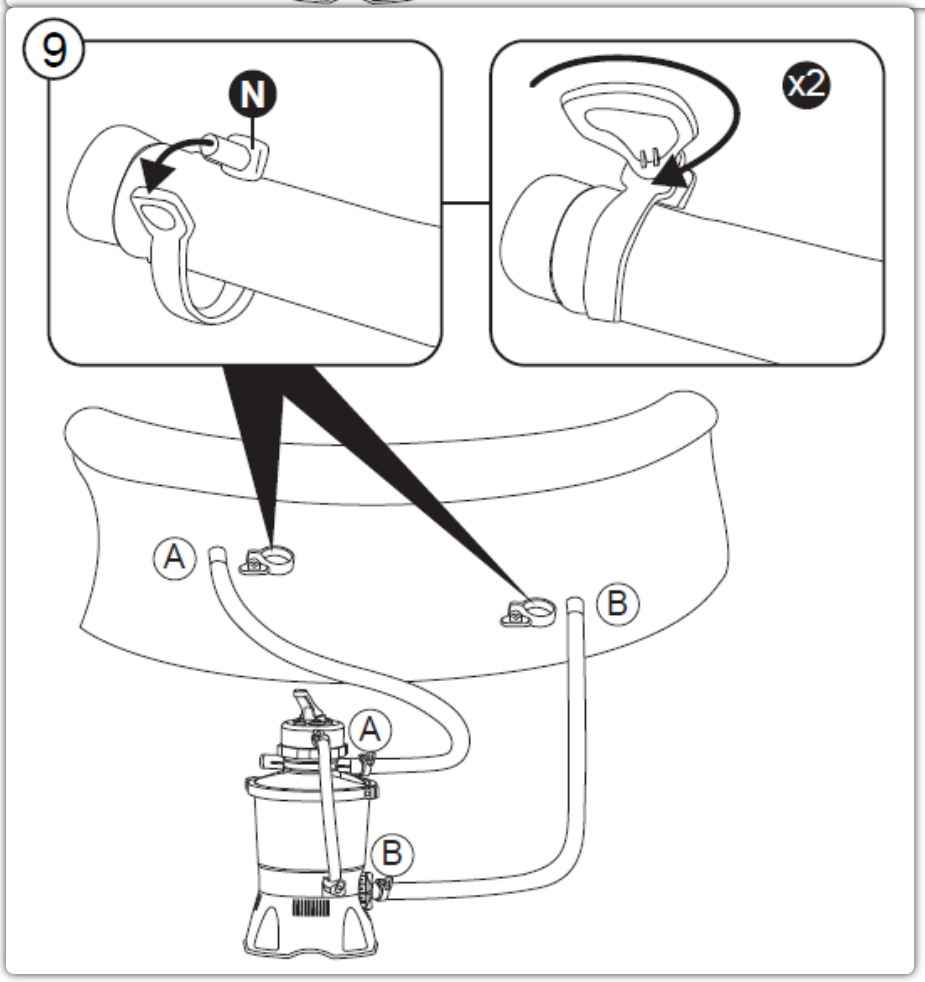
9
N
x2
A
B
A
B

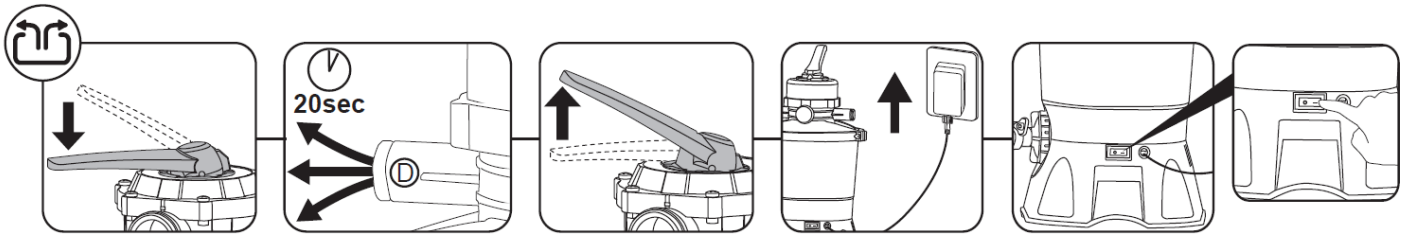
20sec
D

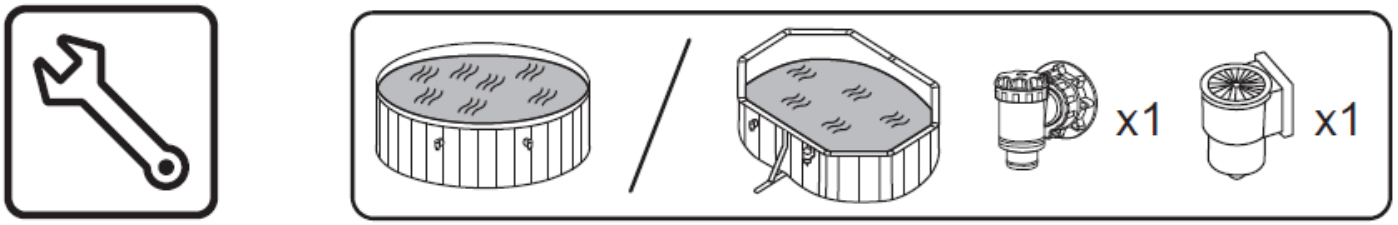
x1
x1

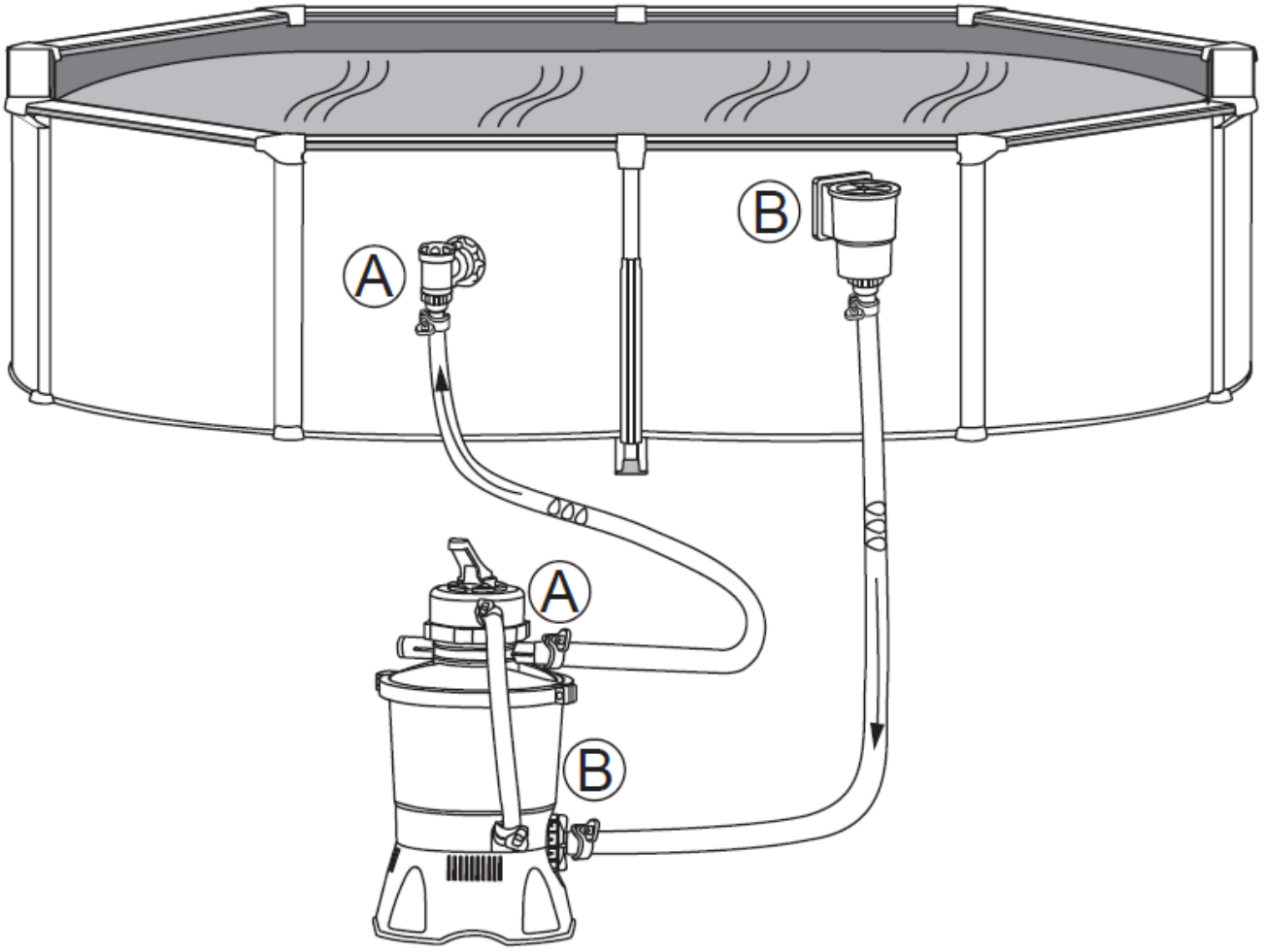
A
B
A
B

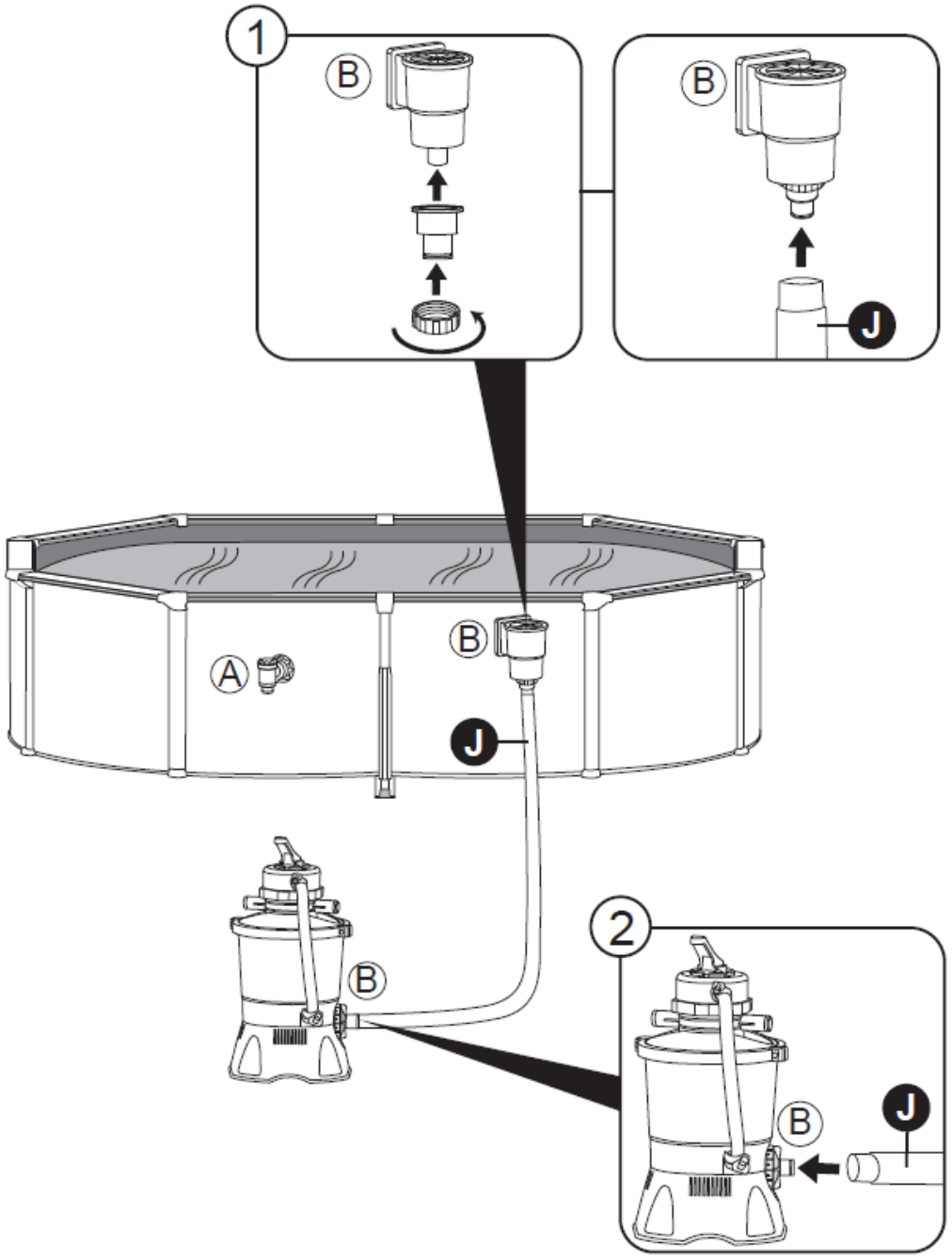
1
B
B
J
A
B
J
B
2
B
J

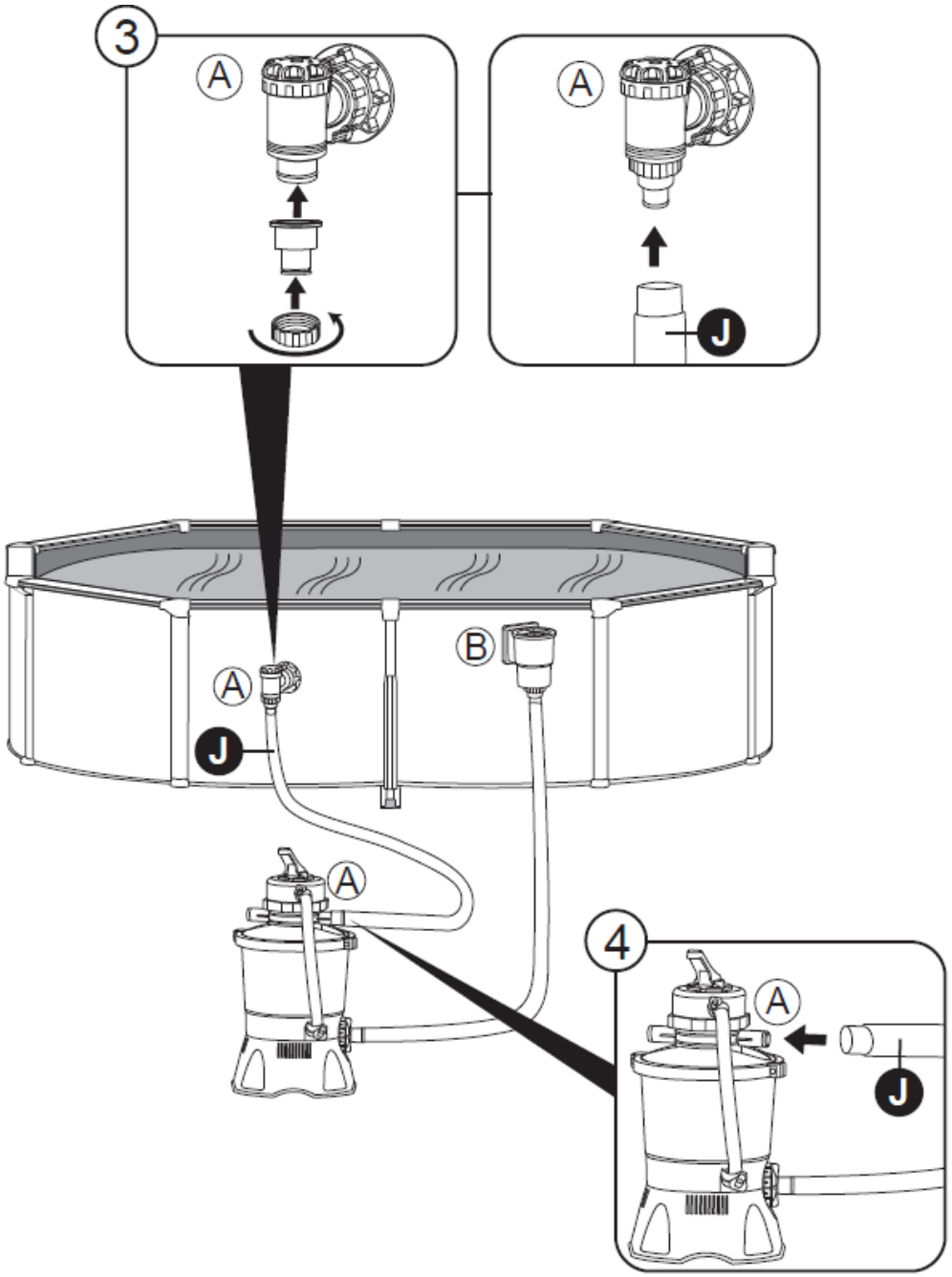
3
A
A
J
B
A
J
A
4
A
J

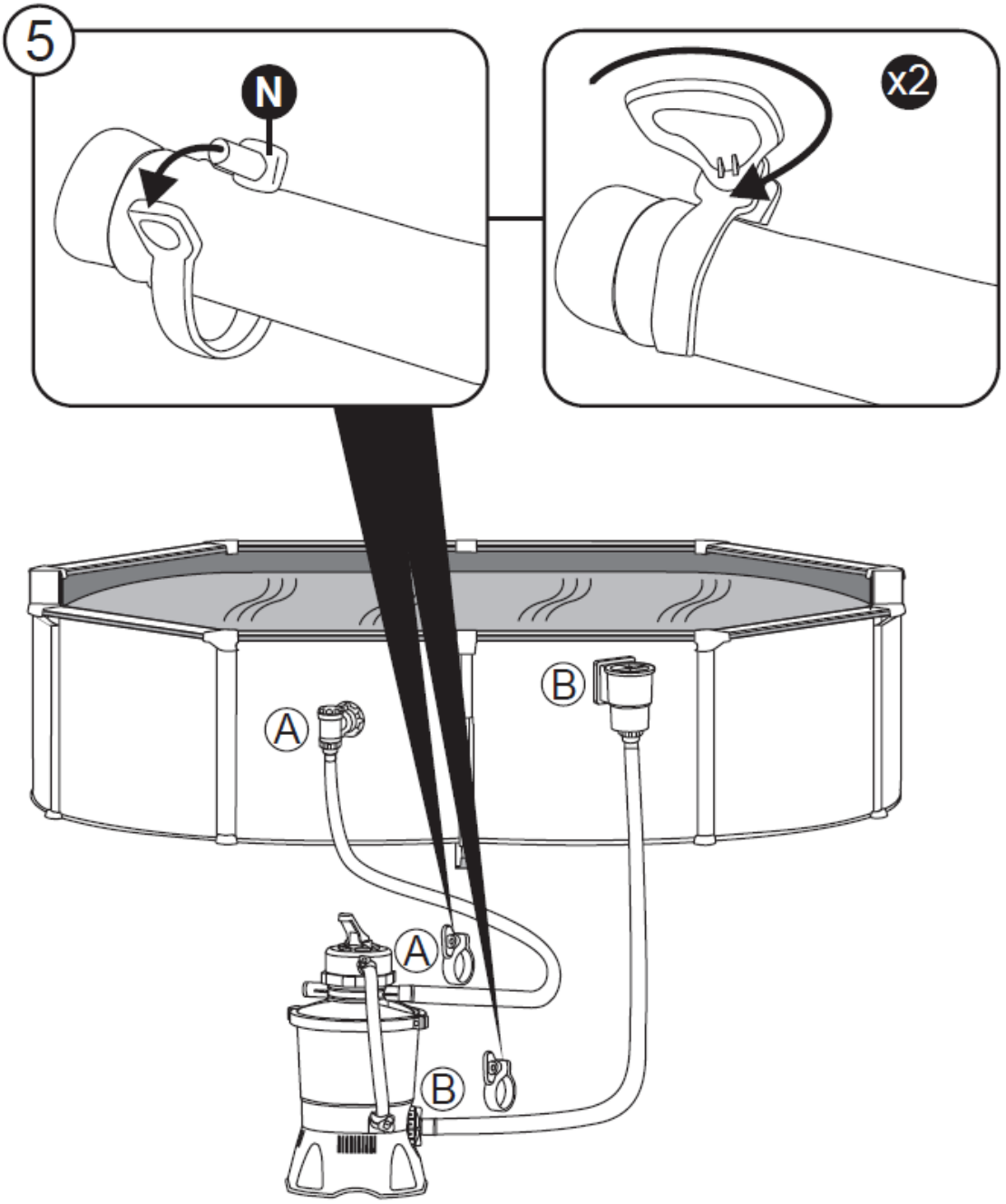
5
N
x2
A
B
A
B

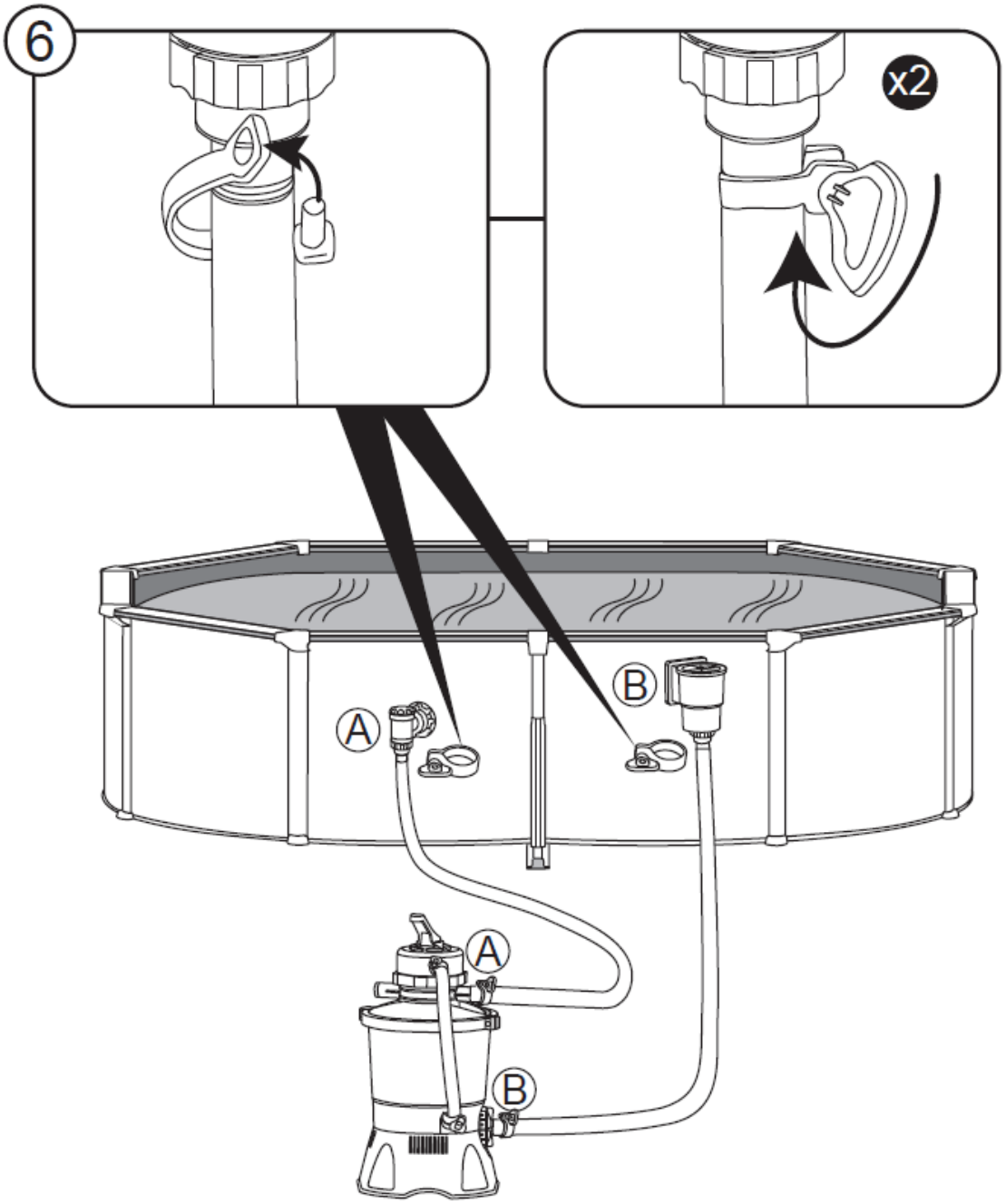
6
x2
A
B
A
B

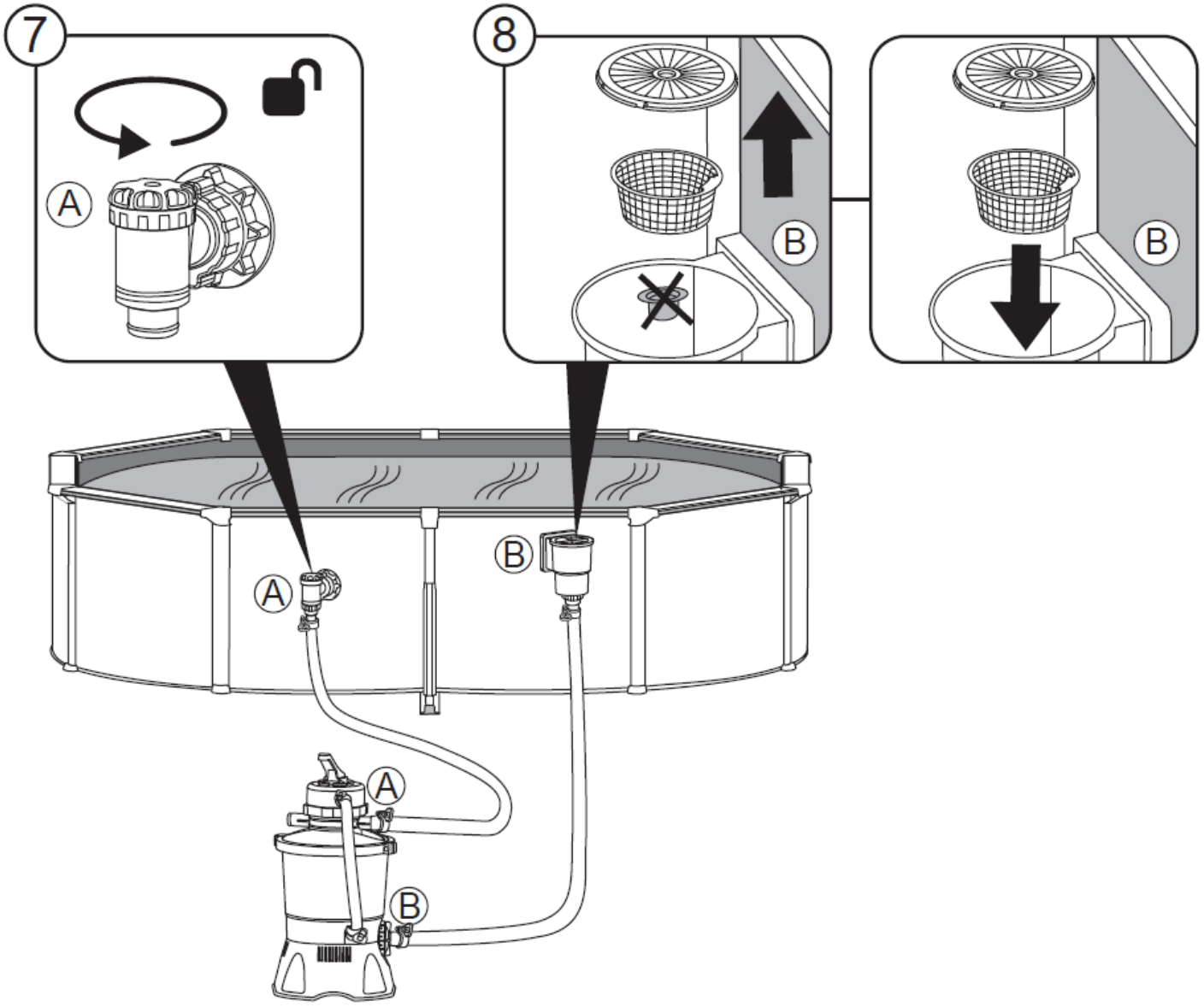
7
A
8
B
B
A
B
A
B

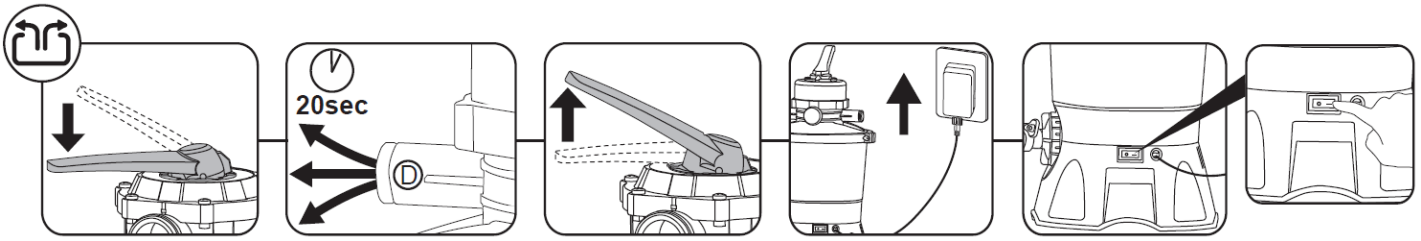
20sec
D

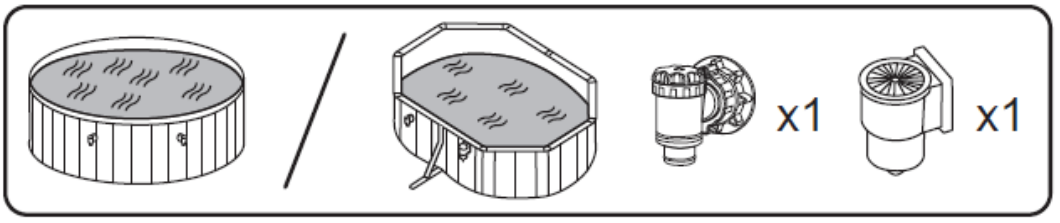
x1
x1

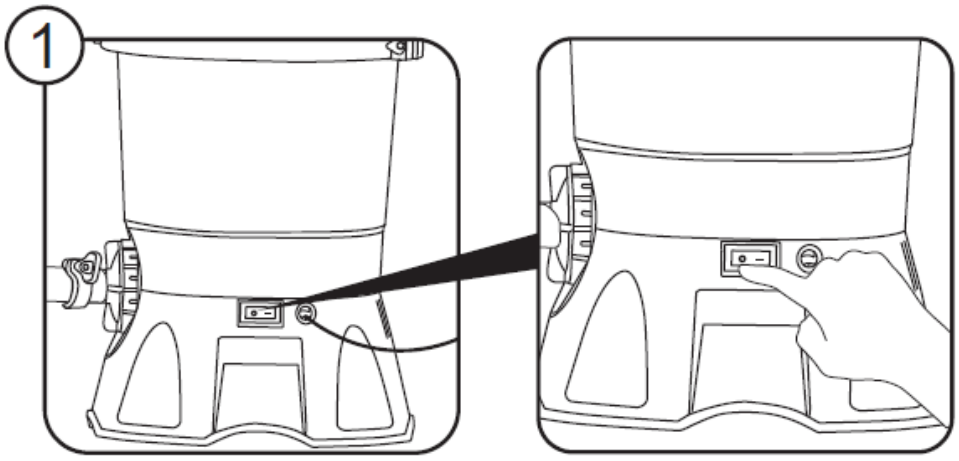
1

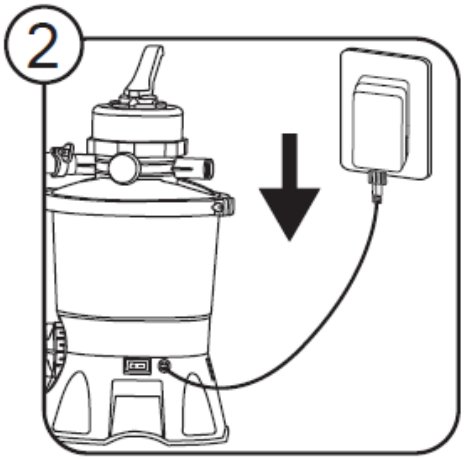
2

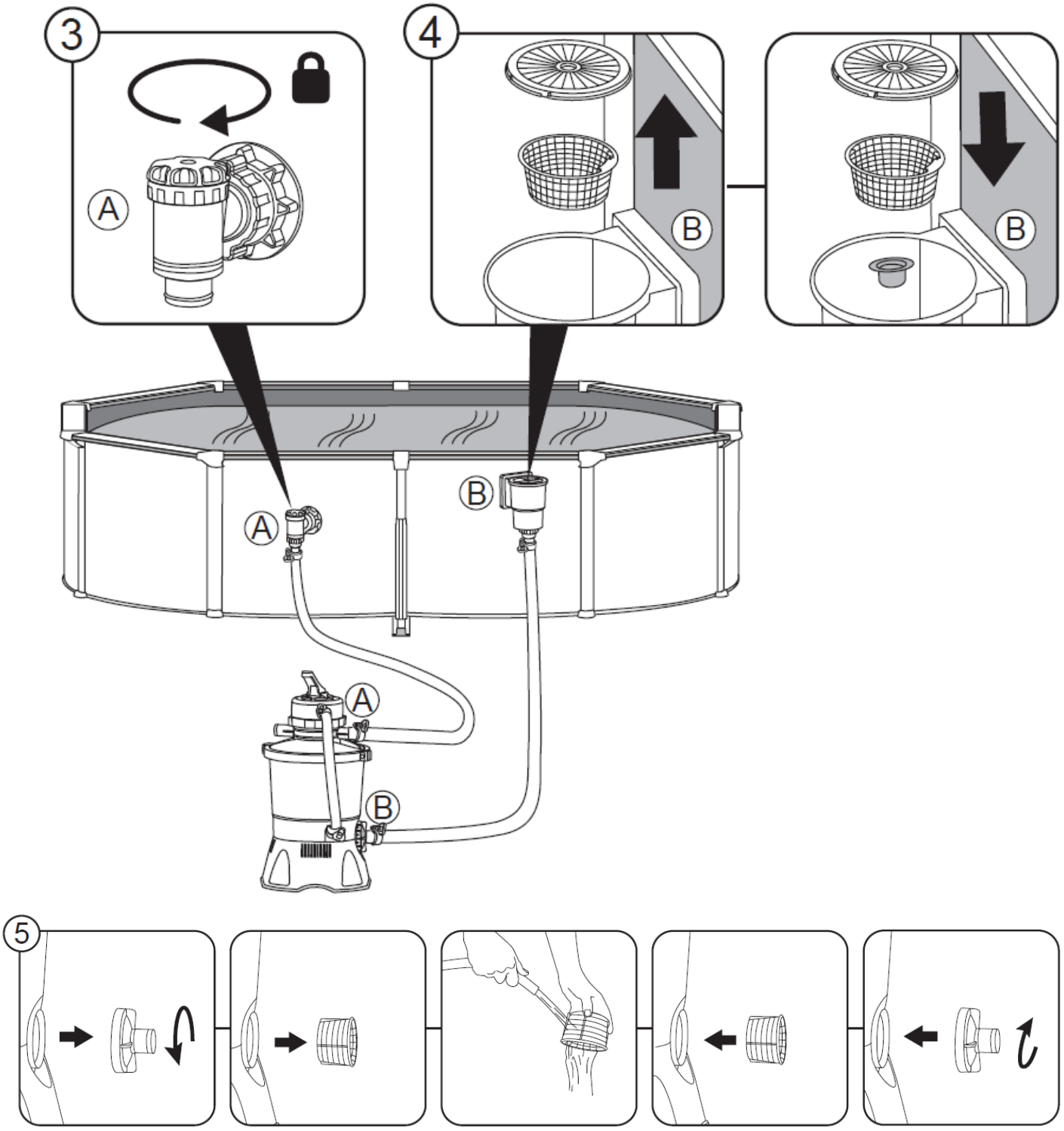
3
A
4
B
B
A
B
A
B
5

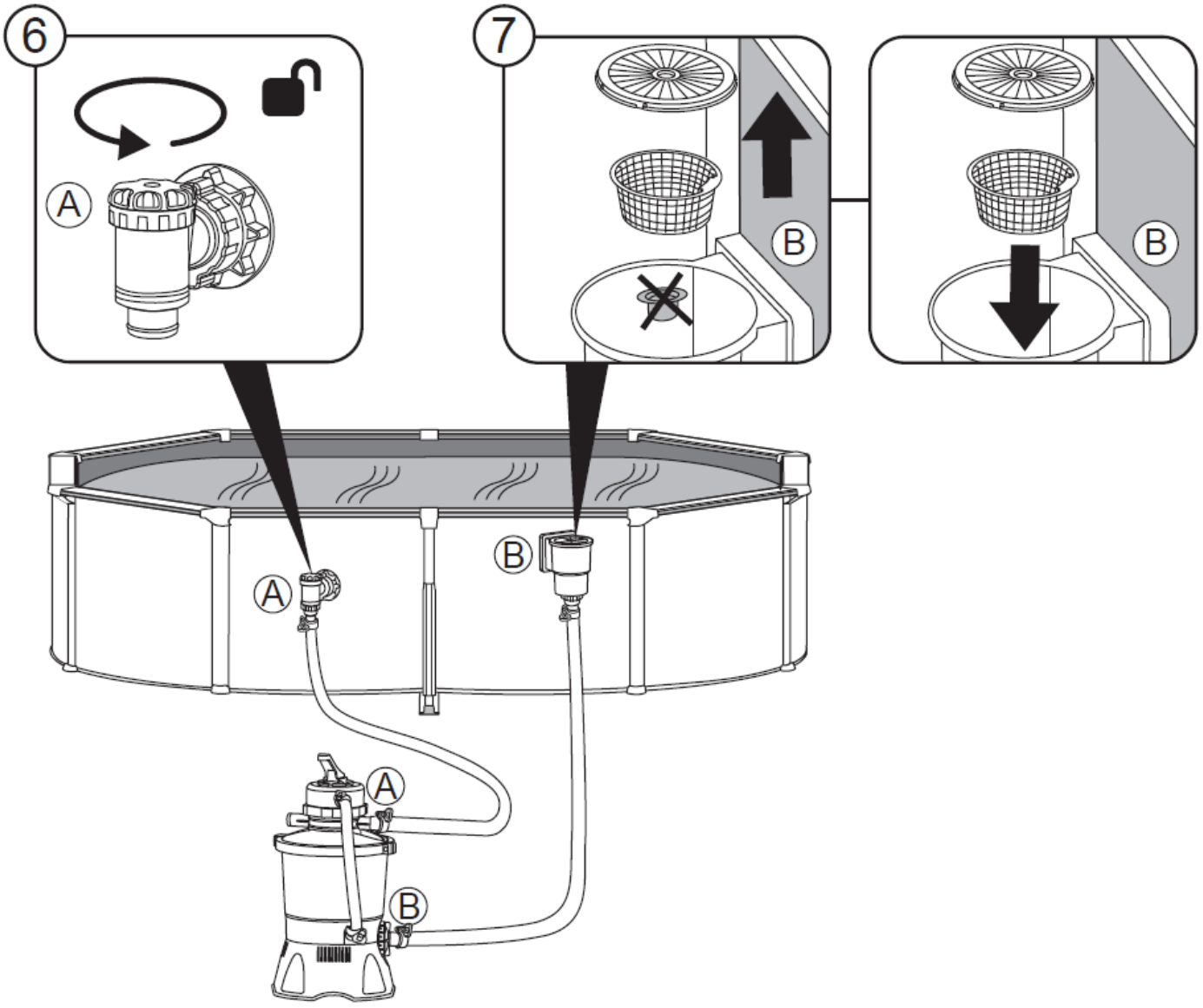
6
A
7
B
B
A
B
A
B

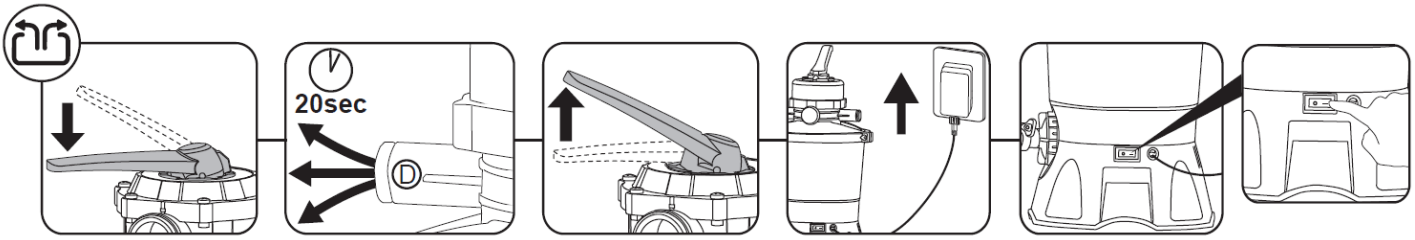
20sec
D

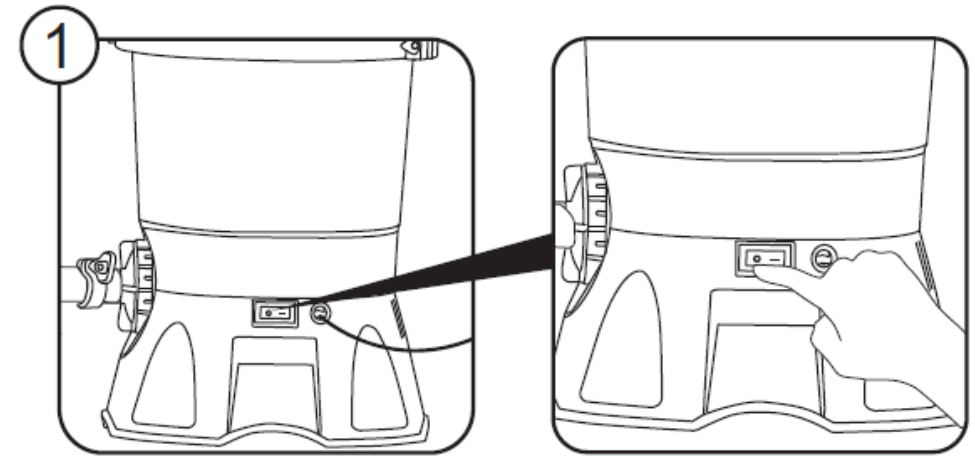
1

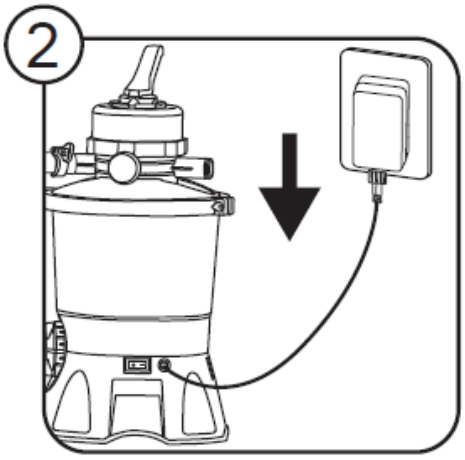
2

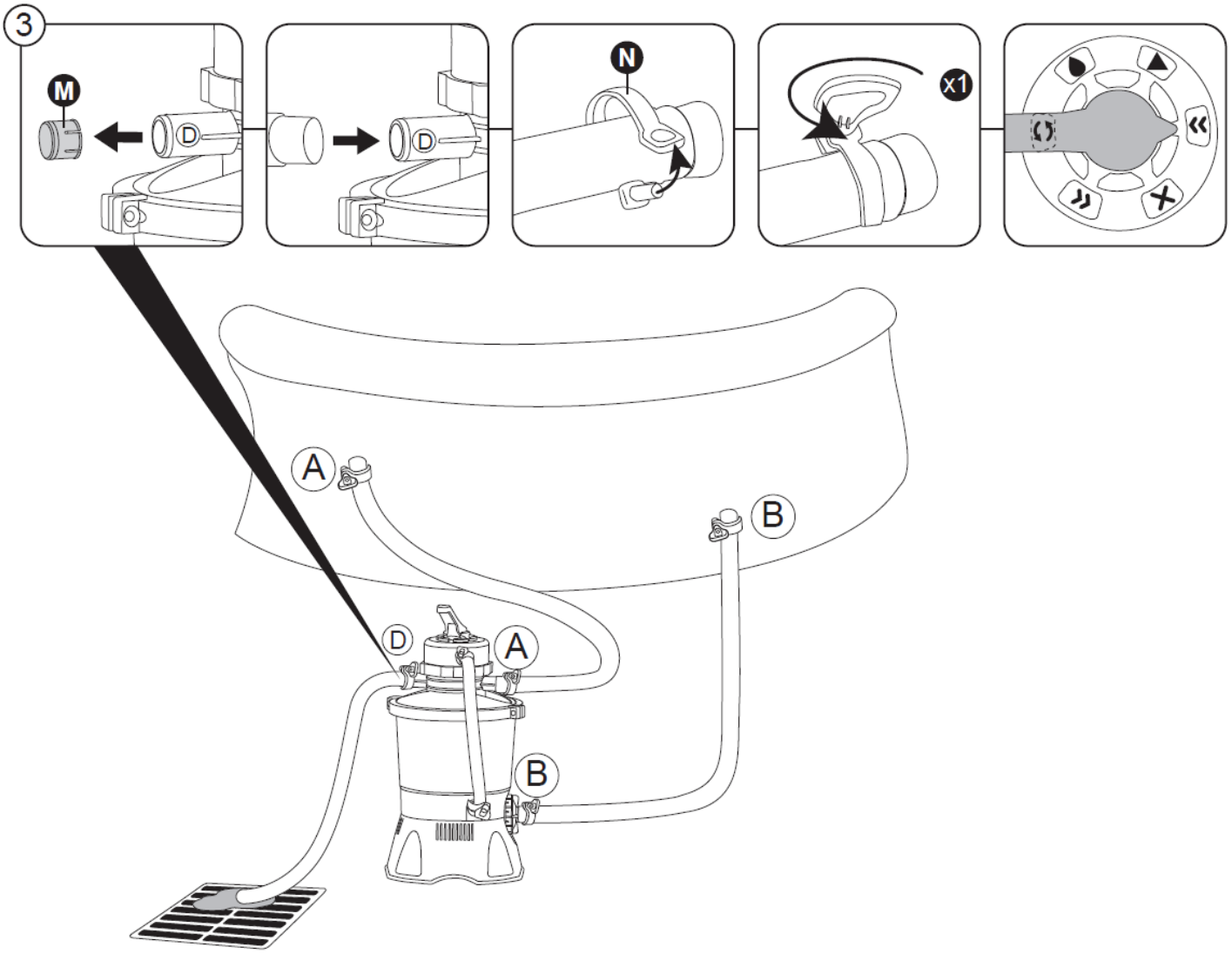
3
M
D
D
N
x1
A
B
D
A
B

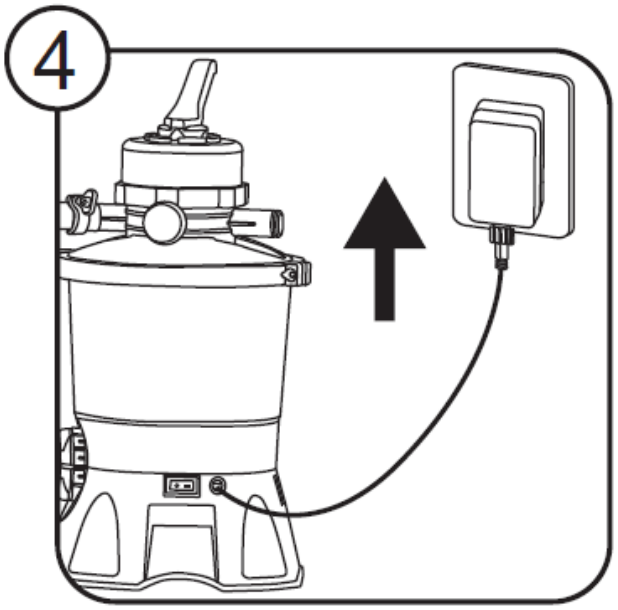
4

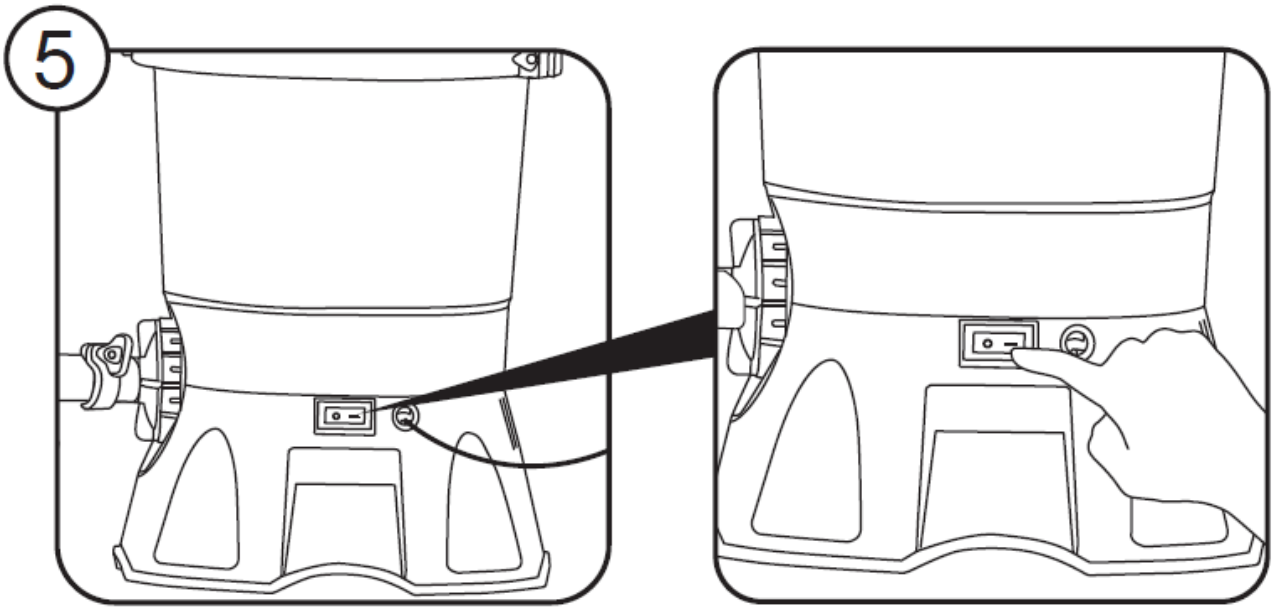
5